Schneider Electric

Bảng giá dành cho Đại lý

05.2026

se.com/vn/vi/

CHÚNG TÔI LÀ ĐỐI TÁC CÔNG NGHỆ NĂNG LƯỢNG

FORTUNE
Tập đoàn Đột phá nhất Châu Âu

TIME
Tập đoàn Bền vững nhất toàn cầu

190+
Năm phát triển
và cải tiến

6k
Đại lý trên
toàn thế giới

160k+
Nhân viên trên
hơn 100 quốc gia

Schneider Electric Việt Nam thành lập từ năm **1994**, sau thành công của dự án công trình đường dây truyền tải điện năng siêu cao áp 500kV Bắc - Nam.

30+
Năm có mặt
tại Việt Nam

1000+
Nhân viên

3 Văn Phòng
(Hà Nội, Đà Nẵng, HCM)

1 Nhà Máy
(Khu công nghệ cao TP.HCM)

1991-1993
Tuyến đường dây 500KV Bắc - Nam

1994
Schneider Electric chính thức hoạt động tại Việt Nam

1996
Mua lại Clipsal tại Việt Nam

2003
Khai trương văn phòng tại Đà Nẵng & Hà Nội

2014
Thành lập Schneider Electric IT tại Việt Nam
(Mảng Secure Power)

2017
Khai trương Nhà máy Công nghệ cao tại TP.HCM

2019
Đẩy mạnh triển khai nền tảng EcoStruxure

2021-2022
Thuộc Top 50 Doanh nghiệp Phát triển bền vững

2024
Kỷ niệm 30 năm thành lập

Mục lục

CÔNG TẮC, Ổ CẮM ĐIỆN VÀ PHỤ KIỆN

Dòng Miluz-E NEW 05
Dòng AvatarOn A 06
Dòng ZENcelo A 08
Dòng AvatarOn 10
Dòng phụ kiện 12
Dòng Vivace E NEW 13
Dòng Vivace 15
Dòng Mureva 17
Thiết bị mạng, Bộ hẹn giờ, Cảm biến độ sáng 19
Phích cắm & ổ cắm công nghiệp Series PK 20
Công tắc & ổ cắm phòng thấm nước dòng S56 23

THIẾT BỊ PHÂN PHỐI ĐIỆN HẠ THẾ

Tủ điện dân dụng 25
Cầu dao tự động Easy9 - MCB 27
Easy9 RCCB, RCBO, SPD 28
Cầu dao tự động Acti9 - MCB iK60N & iC60N 29
Cầu dao tự động Acti9 - MCB iC60H & iC60L 30
Cầu dao tự động Acti9 - MCB C120N & C120H 31
Acti9 – RCCB, RCBO, SPD, thiết bị chống sét lan truyền Acti9 32
Khởi động từ và rơ le điều khiển Acti9 33
Cầu dao tự động MCCB - GoPact 34
Máy cắt không khí ACB-EasyPact EVS 800-4000A 37
Phụ kiện ACB EasyPact EVS 38
Cầu dao tự động dạng khối MCCB EasyPact EZC100 39
Cầu dao tự động dạng khối MCCB EasyPact EZC250 EZC400/630 40
Cầu dao tự động dạng khối MCCB EasyPact CVS 41
Cầu dao tự động dạng khối Compact NSXm 44
GoPact™ GO Series MTS 45

THIẾT BỊ ĐIỀU KHIỂN VÀ PHÂN PHỐI ĐIỆN HẠ THẾ DÀNH CHO CÔNG NGHIỆP

CB bảo vệ động cơ loại từ và từ nhiệt - TeSys Deca 47
Khởi động từ TeSys Deca 9-150A 48
Rơ le nhiệt TeSys Deca 49
Khởi động từ Easy TeSys 50
CB bảo vệ động cơ loại từ nhiệt và phụ kiện Easy TeSys 51
Nút nhấn - đèn báo - công tắc xoay họ XB7 52
Nút nhấn - đèn báo - công tắc xoay họ XA2 53
Rơ le trung gian 2-4 C/O, 5-3A loại RXM••LB 55
Bộ nguồn 24V DC - ABL2K 56
Đồng hồ và tụ bù 57
Chương trình CLB Thợ điện Schneider Electric 58

Schneider Electric

Công tắc, ổ cắm điện và phụ kiện

se.com/vn/vi/

DÒNG CÔNG TẮC Ổ CẮM **MILUZ-E**

Miluz-E

Lắp đúng phong cách,
Bật chuẩn đam mê

- Mặt che linh hoạt
- Đa chức năng, đa ứng dụng
- Thiết kế mới hoàn toàn

Mặt che dòng **Miluz-E**

Mặt che 1 thiết bị
Đóng gói 10 cái/hộp — Đơn giá (VNĐ)
M3TS01_WE | 20.900

Mặt che 2 thiết bị, size S
Đóng gói 10 cái/hộp — Đơn giá (VNĐ)
M3TS01XS_WE | 20.900

Mặt che thiết bị, size 2S
Đóng gói 10 cái/hộp — Đơn giá (VNĐ)
M3TS02_WE | 20.900

Mặt che 3 thiết bị
Đóng gói 10 cái/hộp — Đơn giá (VNĐ)
M3TS03_WE | 20.900

Mặt che 3 thiết bị, size S
Đóng gói 15 cái/hộp — Đơn giá (VNĐ)
M3TS03_E_WE | 20.900

Mặt che 6 thiết bị
Đóng gói 10 cái/hộp — Đơn giá (VNĐ)
M3TS06_WE | 37.400

Nút che trơn
Đóng gói 20 cái/hộp — Đơn giá (VNĐ)
M3TS01BC_WE | 23.100

Mặt che CB cóc
Đóng gói 7 cái/hộp — Đơn giá (VNĐ)
M3TS01SB_WE | 20.900

Mặt che MCB 1G
Đóng gói 18 cái/hộp — Đơn giá (VNĐ)
M3TS01MCB_WE | 20.900

Mặt che MCB 2G
Đóng gói 18 cái/hộp — Đơn giá (VNĐ)
M3TS02MCB_WE | 20.900

Công tắc dòng **Miluz-E**

Công tắc 1 chiều 16AX, size S
Đóng gói 20 cái/hộp — Đơn giá (VNĐ)
M3TS31_1_WE | 25.300

Công tắc 2 chiều 16AX, size S
Đóng gói 20 cái/hộp — Đơn giá (VNĐ)
M3TS31_2_WE | 44.000

Công tắc chuông 10A, size S
Đóng gói 20 cái/hộp — Đơn giá (VNĐ)
M3TS31_BP_WE | 69.300

NEW!
Công tắc rèm cuốn 10A, size S
Đóng gói 20 cái/hộp — Đơn giá (VNĐ)
M3TS31_ROL | 81.400

Công tắc trung gian 16AX, size S
Đóng gói 20 cái/hộp — Đơn giá (VNĐ)
M3TS31_IM_WE | 220.000

Công tắc điều chỉnh độ sáng với núm xoay có On/Off, size 2S
Đóng gói 10 cái/hộp — Đơn giá (VNĐ)
M3TSDM_WE | 323.400

Đèn báo đỏ, size S
Đóng gói 20 cái/hộp — Đơn giá (VNĐ)
M3TSNRD_WE | 69.300

Công tắc 20A, size S
Đóng gói 20 cái/hộp — Đơn giá (VNĐ)
M3TS31_D20L_WE | 150.700

Ổ cắm dòng **Miluz-E**

Ổ cắm đơn 3 chấu 16A, size 2S
Đóng gói 12 cái/hộp — Đơn giá (VNĐ)
M3TS426UST_WE | 74.800

Ổ cắm đôi 3 chấu 16A, size E
Đóng gói 8 cái/hộp — Đơn giá (VNĐ)
M3TS426UST2_WE | 100.100

Ổ cắm đơn 2 chấu 16A, size S
Đóng gói 20 cái/hộp — Đơn giá (VNĐ)
M3TS426US_WE | 37.400

Ổ cắm đa năng 16A 250V, size 2S
Đóng gói 12 cái/hộp — Đơn giá (VNĐ)
M3TS426_IS_WE | 184.800

NEW!
Ổ cắm USB 2 cổng A + C, size S
Đóng gói 20 cái/hộp — Đơn giá (VNĐ)
M3TS_USB2_WE | 600.600

Bộ ổ cắm đôi 3 chấu có công tắc 16A
Đóng gói 6 cái/hộp — Đơn giá (VNĐ)
M3TS_SIS_WE | 184.800

Ổ cắm mạng Cat6, size S
Đóng gói 20 cái/hộp — Đơn giá (VNĐ)
M3TSRJ6M_WE | 220.000

Ổ cắm điện thoại, size S
Đóng gói 20 cái/hộp — Đơn giá (VNĐ)
M3TSRJ4M_WE | 92.400

Mặt che chống nước
Đóng gói 6 cái/hộp — Đơn giá (VNĐ)
M3TS01WP_WE | 231.000

DÒNG CÔNG TẮC Ổ CẮM **AvatarOn A**

AvatarOn A

Lắp nhanh tay, bật mê ngay

- Tràn viền phong cách
- Lắp nhanh an toàn
- Ngập tràn tiện ích

Resource performance · Circularity performance · Well-being performance

Mặt che dòng **AvatarOn A**

Mặt cho 3 thiết bị size S
Đóng gói 12 cái/hộp

	Đơn giá (VNĐ)
M3T03_WE	26.400
M3T03P_WE	23.100

Mặt cho 2 thiết bị size S
Đóng gói 10 cái/hộp

	Đơn giá (VNĐ)
M3T02_WE	26.400
M3T02P_WE	23.100

Mặt cho 1 thiết bị size S
Đóng gói 10 cái/hộp

	Đơn giá (VNĐ)
M3T01_WE	26.400
M3T01P_WE	23.100

Mặt cho cầu dao an toàn
Đóng gói 10 cái/hộp

	Đơn giá (VNĐ)
M3T01SB_WE	26.400
M3T01PSB_WE	23.100

Mặt cho MCB 1 cực
Đóng gói 16 cái/hộp

	Đơn giá (VNĐ)
M3T01MCB_WE	30.800
M3T01PMCB_WE	27.500

Mặt cho MCB 2 cực
Đóng gói 16 cái/hộp

	Đơn giá (VNĐ)
M3T02MCB_WE	30.800
M3T02PMCB_WE	27.500

Mặt che trơn
Đóng gói 16 cái/hộp

	Đơn giá (VNĐ)
M3T01BP_WE	30.800
M3T01PBP_WE	27.500

Công tắc dòng **AvatarOn A**

Công tắc 1 chiều 16AX, size S
Đóng gói 20 cái/hộp

	Đơn giá (VNĐ)
M3T31_1F_WE Cắm nhanh	27.500
M3T31_1FS_WE Bắt vít	27.500

Công tắc 2 chiều 16AX, size S
Đóng gói 12 cái/hộp

	Đơn giá (VNĐ)
M3T31_2_WE Cắm nhanh	56.100
M3T31_2S_WE Bắt vít	56.100

Công tắc 1 chiều 16AX, size M(1.5S)
Đóng gói 20 cái/hộp

	Đơn giá (VNĐ)
M3T31_M1F_WE Cắm nhanh	57.200
M3T31_M1FS_WE Bắt vít	57.200

Công tắc 2 chiều 16AX, size M(1.5S)
Đóng gói 20 cái/hộp

	Đơn giá (VNĐ)
M3T31_M2_WE Cắm nhanh	86.900
M3T31_M2S_WE Bắt vít	86.900

Công tắc 1 chiều 16AX, size E(3S)
Đóng gói 10 cái/hộp

	Đơn giá (VNĐ)
M3T31_E1F_WE Cắm nhanh	69.300
M3T31_E1FS_WE Bắt vít	69.300

Công tắc 2 chiều 16AX, size E(3S)
Đóng gói 8 cái/hộp

	Đơn giá (VNĐ)
M3T31_E2_WE Cắm nhanh	97.900
M3T31_E2S_WE Bắt vít	97.900

Công tắc 2 cực 20A size S
Đóng gói 10 cái/hộp

	Đơn giá (VNĐ)
M3T31_D20N_WE	180.400

Công tắc trung gian 16AX, size S
Đóng gói 20 cái/hộp

	Đơn giá (VNĐ)
M3T31_IM_WE	297.000

Ổ cắm dòng **AvatarOn A**

Ổ cắm đơn 2 chấu 16A, size S
Đóng gói 20 cái/hộp

	Đơn giá (VNĐ)
M3T426US_WE Cắm nhanh	48.400
M3T426USS_WE Bắt vít	48.400

Ổ cắm đơn 3 chấu 16A, size 2S
Đóng gói 20 cái/hộp

	Đơn giá (VNĐ)
M3T426UST_WE Cắm nhanh	82.500
M3T426USTS_WE Bắt vít	82.500

Ổ cắm đa năng 16A, size 2S
Đóng gói 10 cái/hộp

	Đơn giá (VNĐ)
M3T426_IS_WE	353.100

Ổ cắm đôi 3 chấu 16A, size E(3S)
Đóng gói 20 cái/hộp

	Đơn giá (VNĐ)
M3T426UST2_WE Cắm nhanh	118.800
M3T426UST2S_WE Bắt vít	118.800

Bộ ổ cắm đôi 3 chấu 16A có công tắc
Đóng gói 12 cái/hộp

	Đơn giá (VNĐ)
M3T_SIS_WE Cắm nhanh	209.000
M3T25_SIS_WE Bắt vít	209.000

Lưu ý: Công tắc dòng AvatarOn A được hỗ trợ thêm chức năng dạ quang, khi hấp thu đủ ánh sáng, dạ quang có thể phát sáng trong 2 giờ.

Giá trên đã bao gồm VAT

DÒNG CÔNG TẮC Ổ CẮM **AvatarOn A**

Ổ cắm TV, mạng, điện thoại dòng **AvatarOn A**

Ổ sạc USB type A, 2.1A, size S

Đóng gói 20 cái/hộp	Đơn giá (VNĐ)
M3T_USB_WE	612.700

Ổ sạc USB type A+C, 2.4A, size 2S

Đóng gói 10 cái/hộp	Đơn giá (VNĐ)
M3T_USB2_WE	767.800

Ổ cắm điện thoại, size S

Đóng gói 20 cái/hộp	Đơn giá (VNĐ)
M3T1RJ4M_WE	103.400

Ổ cắm angten TV, size S

Đóng gói 20 cái/hộp	Đơn giá (VNĐ)
M3T1TV75M_WE	103.400

Ổ cắm mạng cat5e, size S

Đóng gói 20 cái/hộp	Đơn giá (VNĐ)
M3T1RJ5M_WE	223.300

Ổ cắm mạng cat6, size S

Đóng gói 20 cái/hộp	Đơn giá (VNĐ)
M3T1RJ6M_WE	267.300

Phụ kiện dòng **AvatarOn A**

Công tắc điều chỉnh độ sáng đèn, size S, 1-400W

Đóng gói 15 cái/hộp	Đơn giá (VNĐ)
M3T1V400DM_WE	402.600

Điều chỉnh được đèn LED. Không có chức năng ON/OFF.

Công tắc điều chỉnh tốc độ quạt, size S, 40-400W

Đóng gói 15 cái/hộp	Đơn giá (VNĐ)
M3T1V400FM_WE	414.700

Phù hợp với quạt trần và quạt hút. Không có chức năng ON/OFF.

Đèn báo đỏ, size S

Đóng gói 10 cái/hộp	Đơn giá (VNĐ)
M3TNRD_WE	69.300

Nút che trơn, size S

Đóng gói 20 cái/hộp	Đơn giá (VNĐ)
M3T01BC_WE	14.300

Phụ kiện mặt che ốc

Đóng gói 50 cái/hộp	Đơn giá (VNĐ)
M3T01SC_WE	14.300

Mặt che phòng thấm nước, IP55

Đóng gói 6 cái/hộp	Đơn giá (VNĐ)
M3T01WP_WE	268.400

IP55 Phù hợp với tất cả các loại công tắc ổ cắm dòng chữ nhật khác.

Nút nhấn chuông 10A, size E (3S)

Đóng gói 20 cái/hộp	Đơn giá (VNĐ)
M3T31_HBP_WE Cắm nhanh	83.600
M3T31_HBPS_WE Bắt vít	83.600

Lưu ý: Công tắc dòng AvatarOn A được hỗ trợ thêm chức năng dạ quang, khi hấp thu đủ ánh sáng, dạ quang có thể phát sáng trong 2 giờ.

DÒNG CÔNG TẮC Ổ CẮM **ZENcelo A**

ZENcelo A

Dòng công tắc ổ cắm
hoàn toàn phẳng thế hệ mới

- Thiết kế đi đầu xu hướng thẩm mỹ
- Bền bỉ và an toàn
- Chất lượng khác biệt

Mặt che dòng **ZENcelo A**

Mặt cho 1 thiết bị, size S

Đóng gói 10 cái/hộp	Đơn giá (VNĐ)
A8401S_WE_G19	55.000
A8401S_SZ_G19	77.000

Mặt cho 2 thiết bị, size S

Đóng gói 20 cái/hộp	Đơn giá (VNĐ)
A8402S_WE_G19	55.000
A8402S_SZ_G19	77.000

Mặt cho 3 thiết bị, size L

Đóng gói 10 cái/hộp	Đơn giá (VNĐ)
A8401L_WE_G19	55.000
A8401L_SZ_G19	77.000

Mặt cho 4 thiết bị, size S

Đóng gói 20 cái/hộp	Đơn giá (VNĐ)
A84T04L_SZ_G19	140.800

Mặt cho 6 thiết bị, size S

Đóng gói 20 cái/hộp	Đơn giá (VNĐ)
A84T02L_SZ_G19	140.800

Mặt cho 1 thiết bị, size M

Đóng gói 10 cái/hộp	Đơn giá (VNĐ)
A8401M_WE_G19	55.000
A8401M_SZ_G19	77.000

Lõi che cầu dao an toàn

Đóng gói 20 cái/hộp	Đơn giá (VNĐ)
A8401SB_WE_G19	23.100
A8401SB_SZ_G19	36.300

(Dùng với A8401L_WE_G19/ A8401L_SZ_G19)

Mặt cho MCB 1 cực

Đóng gói 10 cái/hộp	Đơn giá (VNĐ)
A8401MCB_WE_G19	55.000
A8401MCB_SZ_G19	77.000

Mặt cho MCB 2 cực

Đóng gói 20 cái/hộp	Đơn giá (VNĐ)
A8402MCB_WE_G19	55.000
A8402MCB_SZ_G19	77.000

Công tắc dòng **ZENcelo A**

Công tắc 1 chiều 16AX, size S

Đóng gói 24 cái/hộp	Đơn giá (VNĐ)
8431S_1_WE_G19	100.100
8431S_1_BZ_G19	128.700

Công tắc 2 chiều 16AX, size S

Đóng gói 24 cái/hộp	Đơn giá (VNĐ)
8431S_2_WE_G19	135.300
8431S_2_BZ_G19	154.000

Công tắc 1 chiều 16AX, size M

Đóng gói 10 cái/hộp	Đơn giá (VNĐ)
8431M_1_WE_G19	127.600
8431M_1_BZ_G19	140.800

Công tắc 2 chiều 16AX, size M

Đóng gói 10 cái/hộp	Đơn giá (VNĐ)
8431M_2_BZ_G19	185.900

Công tắc 1 chiều 16AX, size L

Đóng gói 20 cái/hộp	Đơn giá (VNĐ)
8431L_1_WE_G19	140.800
8431L_1_BZ_G19	154.000

Công tắc 2 chiều 16AX, size L

Đóng gói 10 cái/hộp	Đơn giá (VNĐ)
8431L_2_BZ_G19	204.600

Công tắc trung gian 16AX, size M

Đóng gói 16 cái/hộp	Đơn giá (VNĐ)
8431M_3_WE_G19	199.100
8431M_3_BZ_G19	229.900

Công tắc 2 cực 20A, size M

Đóng gói 16 cái/hộp	Đơn giá (VNĐ)
8431MD20_WE_G19	364.100
8431MD20_BZ_G19	433.400

Đèn LED sáng khi công tắc bật

Nút che trơn, size S

Đóng gói 20 cái/hộp	Đơn giá (VNĐ)
8430SP_WE_G19	16.500
8430SP_BZ_G19	18.700

Giá trên đã bao gồm VAT

DÒNG CÔNG TẮC Ổ CẮM **ZENcelo A**

Ổ cắm TV, mạng, điện thoại dòng **ZENcelo A**

Ổ data cat6, size S

Đóng gói 18 cái/hộp	Đơn giá (VNĐ)
8431SRJ6V_WE_G19	345.400
8431SRJ6V_BZ_G19	401.500

Ổ cắm dòng **ZENcelo A**

Ổ cắm đơn 2 chấu 10A, size S

Đóng gói 24 cái/hộp	Đơn giá (VNĐ)
84426SUS_WE_G19	95.700
84426SUS_BZ_G19	108.900

Ổ cắm đơn 3 chấu 16A, size 2S

Đóng gói 12 cái/hộp	Đơn giá (VNĐ)
84426MUES_WE_G19	173.800
84426MUES_BZ_G19	199.100

Ổ cắm đôi 3 chấu 16A, size L

Đóng gói 8 cái/hộp	Đơn giá (VNĐ)
84426LUES2_WE_G19	204.600
84426LUES2_BZ_G19	236.500

Ổ sạc USB 2.1A đơn, size S

Đóng gói 12 cái/hộp	Đơn giá (VNĐ)
8431USB_WE	535.700
8431USB_BZ	612.700

Ổ sạc USB 2.1A đôi, size 2S

Đóng gói 6 cái/hộp	Đơn giá (VNĐ)
8432USB_BZ	880.000

Thiết bị dành cho khách sạn dòng **ZENcelo A**

Công tắc chìa khóa thẻ

Đóng gói 20 cái/hộp	Đơn giá (VNĐ)
A8431EKT_SZ	1.777.600

Phụ kiện dòng **ZENcelo A**

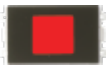

Đèn báo đỏ

Đóng gói 20 cái/hộp	Đơn giá (VNĐ)
8430SNRD_WE_G19	224.400
8430SNRD_BZ_G19	249.700

THAM KHẢO MÀU SẮC

Mã_WE
Màu trắng

Mã_BZ
Màu đồng ánh bạc

DÒNG CÔNG TẮC Ổ CẮM **AvatarOn**

AvatarOn

Sáng không gian - Đậm phong cách

- Thiết kế sang trọng
- Đẳng cấp vượt trội
- Phụ kiện đa chức năng

Công tắc dòng **AvatarOn**

Bộ công tắc đơn 1 chiều 16AX, có đèn LED

Đóng gói 20 cái/hộp	Đơn giá (VNĐ)
E8331L1LED_WE_G19	236.500
E8331L1LED_WG_G19	300.300

Bộ công tắc đôi 1 chiều 16AX, có đèn LED

Đóng gói 20 cái/hộp	Đơn giá (VNĐ)
E8332L1LED_WE_G19	345.400
E8332L1LED_WG_G19	441.100

Bộ công tắc ba 1 chiều 16AX, có đèn LED

Đóng gói 20 cái/hộp	Đơn giá (VNĐ)
E8333L1LED_WE_G19	471.900
E8333L1LED_WG_G19	599.500

Bộ công tắc bốn 1 chiều 16AX, có đèn LED

Đóng gói 8 cái/hộp	Đơn giá (VNĐ)
E8334L1LED_WE_G19	720.500
E8334L1LED_WG_G19	930.600

Bộ công tắc đơn 2 chiều 16AX, có đèn LED

Đóng gói 20 cái/hộp	Đơn giá (VNĐ)
E8331L2LED_WE_G19	269.500
E8331L2LED_WG_G19	356.400

Bộ công tắc đôi 2 chiều 16AX, có đèn LED

Đóng gói 20 cái/hộp	Đơn giá (VNĐ)
E8332L2LED_WE_G19	408.100
E8332L2LED_WG_G19	523.600

Bộ công tắc ba 2 chiều 16AX, có đèn LED

Đóng gói 20 cái/hộp	Đơn giá (VNĐ)
E8333L2LED_WE_G19	568.700
E8333L2LED_WG_G19	720.500

Bộ công tắc bốn 2 chiều 16AX, có đèn LED

Đóng gói 8 cái/hộp	Đơn giá (VNĐ)
E8334L2LED_WE_G19	873.400
E8334L2LED_WG_G19	1.038.400

Bộ công tắc trung gian 16AX

Đóng gói 8 cái/hộp	Đơn giá (VNĐ)
E8331M_WE	408.100
E8331M_WG_G19	503.800

THAM KHẢO MÀU SẮC

Mã_WE
Màu trắng

Mã_WG
Màu vàng ánh kim

Mã_WD *
Màu gỗ

(*) Vui lòng liên hệ SE để nhận báo giá

Giá trên đã bao gồm VAT

DÒNG CÔNG TẮC Ổ CẮM **AvatarOn**

Công tắc dòng **AvatarOn**

Bộ công tắc đơn 2 cực 20A

Đóng gói 10 cái/hộp	Đơn giá (VNĐ)
E8331D20N_WE_G19	548.900
E8331D20N_WG_G19	771.100

Bộ công tắc đôi 2 cực 20A

Đóng gói 20 cái/hộp	Đơn giá (VNĐ)
E8332D20N_WE_G19	1.026.300
E8332D20N_WG_G19	1.344.200

Nút nhấn chuông đơn 10A

Đóng gói 20 cái/hộp	Đơn giá (VNĐ)
E8331BPL1_WG_G19	408.100

Bộ điều chỉnh ánh sáng đèn 250VA

Đóng gói 8 cái/hộp	Đơn giá (VNĐ)
E8331RD250_WE	2.026.200
E8331RD250_WG	2.273.700

(điều chỉnh đèn LED từ 3W-100W)

Ổ cắm dòng **AvatarOn**

Bộ ổ cắm đôi 3 chấu 16A

Đóng gói 10 cái/hộp	Đơn giá (VNĐ)
E83426UES2_WE_G19	446.600
E83426UES2_WG_G19	543.400

Bộ ổ cắm đôi 2 chấu 10A

Đóng gói 10 cái/hộp	Đơn giá (VNĐ)
E83426U2_WE_G19	269.500
E83426U2_WG_G19	313.500

Bộ ổ sạc USB đôi 2.1A

Đóng gói 10 cái/hộp	Đơn giá (VNĐ)
E8332USB_WE_G19	1.688.500
E8332USB_WG_G19	2.019.600

Bộ ổ cắm đa năng và sạc USB đôi

Đóng gói 8 cái/hộp	Đơn giá (VNĐ)
E8342616USB_WE_G19	2.484.900
E8342616USB_WG_G19	3.019.500

Bộ ổ cắm đơn đa năng 16A

Đóng gói 10 cái/hộp	Đơn giá (VNĐ)
E83426TS_WE_G19	574.200
E83426TS_WG_G19	713.900

Bộ ổ cắm đơn đa năng 16A, có công tắc

Đóng gói 12 cái/hộp	Đơn giá (VNĐ)
E8315TS_WE_G19	669.900
E8315TS_WG_G19	829.400

Ổ cắm TV, mạng, điện thoại dòng **AvatarOn**

Bộ ổ cắm TV đơn

Đóng gói 20 cái/hộp	Đơn giá (VNĐ)
E8331TV_WE_G19	441.100
E8331TV_WG_G19	535.700

Bộ ổ cắm điện thoại đơn

Đóng gói 10 cái/hộp	Đơn giá (VNĐ)
E8331RJS4_WE	280.500
E8331RJS4_WG_G19	338.800

Bộ ổ cắm mạng cat5e đơn

Đóng gói 10 cái/hộp	Đơn giá (VNĐ)
E8331RJS5_WE_G19	364.100
E8331RJS5_WG_G19	441.100

Bộ ổ cắm mạng cat5e đôi

Đóng gói 10 cái/hộp	Đơn giá (VNĐ)
E8332RJS5_WE_G19	579.700
E8332RJS5_WG_G19	708.400

Bộ ổ cắm mạng cat6 đơn

Đóng gói 10 cái/hộp	Đơn giá (VNĐ)
E8331RJS6_WE_G19	503.800
E8331RJS6_WG_G19	612.700

Bộ ổ cắm mạng cat6 đôi

Đóng gói 10 cái/hộp	Đơn giá (VNĐ)
E8332RJS6_WE_G19	759.000
E8332RJS6_WG_G19	910.800

Bộ ổ cắm TV và Bộ ổ cắm mạng cat5e

Đóng gói 10 cái/hộp	Đơn giá (VNĐ)
E8332TVRJS5_WE_G19	644.600
E8332TVRJS5_WG_G19	745.800

Bộ ổ cắm điện thoại và Bộ ổ cắm mạng cat5e

Đóng gói 10 cái/hộp	Đơn giá (VNĐ)
E8332TDRJS5_WE_G19	523.600
E8332TDRJS5_WG_G19	630.300

Bộ ổ cắm TV và Bộ ổ cắm mạng cat6

Đóng gói 10 cái/hộp	Đơn giá (VNĐ)
E8332TVRJS6_WE_G19	759.000
E8332TVRJS6_WG_G19	899.800

DÒNG CÔNG TẮC Ổ CẮM **AvatarOn**

Thiết bị dành cho khách sạn dòng **AvatarOn**

Bộ ổ cắm dao cạo râu

Đóng gói 1 cái/hộp	Đơn giá (VNĐ)
E83T727V_WE_G19	2.624.600
E83T727V_WG_G19	3.159.200

Bộ công tắc chìa khóa thẻ

Đóng gói 10 cái/hộp	Đơn giá (VNĐ)
E8331EKT_WE_G19	1.745.700
E8331EKT_WG_G19	2.088.900

Bộ công tắc
"Không làm phiền",
"Xin dọn phòng",
"Vui lòng chờ"

Đóng gói 10 cái/hộp	Đơn giá (VNĐ)
E8333DMWS_WE_G19	866.800
E8333DMWS_WG_G19	1.026.300

Bộ công tắc chuông
"Không làm phiền",
"Xin dọn phòng",
"Vui lòng chờ"

Đóng gói 10 cái/hộp	Đơn giá (VNĐ)
E8331BPDMW_WE_G19	955.900
E8331BPDMW_WG_G19	1.147.300

DÒNG PHỤ KIỆN

Phụ kiện

Đế âm cho mặt đơn chuẩn Anh

	Đơn giá (VNĐ)
A3B050_G19	39.600

Chuông cửa

	Đơn giá (VNĐ)
CCT99AC220	441.100

Phích cắm

Phích cắm 3 chấu, 16A

Đóng gói 10 cái/hộp	Đơn giá (VNĐ)
E16P	111.100

Phích cắm 3 chấu, 13A, kiểu Anh

Đóng gói 20 cái/hộp	Đơn giá (VNĐ)
EP13_G19	240.900

Mặt che phòng thấm nước

Mặt che (không đế) phòng thấm nước mặt đôi cho ổ cắm, loại 2 gang, IP55

	Đơn giá (VNĐ)
ET223R_TR	656.700

Mặt che (không đế) phòng thấm nước mặt đơn cho ổ cắm, loại 1 gang, IP55

	Đơn giá (VNĐ)
E223R_TR	619.300

Giá trên đã bao gồm VAT

DÒNG CÔNG TẮC Ổ CẮM **VIVACE E**

Vivace E

Đổi mới trong từng điểm chạm

- Thiết kế tràn viền
- Lắp đặt dễ dàng
- Phục vụ mọi công trình

Công tắc dòng **Vivace E**

Bộ công tắc đơn 1 chiều 16AX
Đóng gói 10 cái/hộp | Đơn giá (VNĐ)
KBN3116_1_WE | 75.900

Bộ công tắc đôi 2 chiều 16AX
Đóng gói 10 cái/hộp | Đơn giá (VNĐ)
KBN3216_2_WE | 133.100

Bộ công tắc bốn 1 chiều 16AX
Đóng gói 8 cái/hộp | Đơn giá (VNĐ)
KBN3416_1_WE | 215.600

Bộ công tắc đơn 2 chiều 16AX
Đóng gói 10 cái/hộp | Đơn giá (VNĐ)
KBN3116_2_WE | 85.800

Bộ công tắc ba 1 chiều 16AX
Đóng gói 10 cái/hộp | Đơn giá (VNĐ)
KBN3316_1_WE | 144.100

Bộ công tắc bốn 2 chiều 16AX
Đóng gói 8 cái/hộp | Đơn giá (VNĐ)
KBN3416_2_WE | 271.700

Bộ công tắc đôi 1 chiều 16AX
Đóng gói 10 cái/hộp | Đơn giá (VNĐ)
KBN3216_1_WE | 110.000

Bộ công tắc ba 2 chiều 16AX
Đóng gói 10 cái/hộp | Đơn giá (VNĐ)
KBN3316_2_WE | 184.800

Công tắc 2 cực dòng **Vivace E**

Bộ công tắc đơn 2 cực 20A, có đèn LED
Đóng gói 10 cái/hộp | Đơn giá (VNĐ)
KBN31D20N_WE | 216.700

Bộ công tắc đôi 2 cực 20A, có đèn LED
Đóng gói 8 cái/hộp | Đơn giá (VNĐ)
KBN32D20N_WE | 358.600

Bộ công tắc đơn 2 cực 45A, có đèn LED
Đóng gói 8 cái/hộp | Đơn giá (VNĐ)
KBN31D45N_WE | 404.800

Công tắc trung gian & nút nhấn chuông dòng **Vivace E**

Bộ công tắc trung gian 10A
Đóng gói 10 cái/hộp | Đơn giá (VNĐ)
KBN31IM_WE | 161.700

Bộ nút nhấn chuông 10A
Đóng gói 10 cái/hộp | Đơn giá (VNĐ)
KBN31BP_WE | 92.400

Bộ nút nhấn nhả dòng **Vivace E**

Bộ nút nhấn nhả đơn 10A
Đóng gói 10 cái/hộp | Đơn giá (VNĐ)
KBN31PR_WE | 115.500

Bộ nút nhấn nhả đôi 10A
Đóng gói 10 cái/hộp | Đơn giá (VNĐ)
KBN32PR_WE | 150.700

Bộ nút nhấn nhả ba 10A
Đóng gói 10 cái/hộp | Đơn giá (VNĐ)
KBN33PR_WE | 184.800

Bộ điều chỉnh ánh sáng đèn dòng **Vivace E**

Bộ điều chỉnh ánh sáng đèn
Đóng gói 8 cái/hộp | Đơn giá (VNĐ)
KBN31RD250U_WE | 808.500

DÒNG CÔNG TẮC Ổ CẮM **VIVACE E**

Ổ cắm dòng **Vivace E**

Bộ ổ cắm đơn 3 chấu 16A
Đóng gói 10 cái/hộp — Đơn giá (VNĐ)
KBN426UEST_WE_G19 | 150.700

Bộ ổ cắm đơn đa năng 16A có công tắc
Đóng gói 10 cái/hộp — Đơn giá (VNĐ)
KBN15_IS_WE | 168.300

Bộ ổ cắm đôi đa năng 16A có công tắc
Đóng gói 8 cái/hộp — Đơn giá (VNĐ)
KBNT25_IS_WE | 298.100

Bộ ổ cắm đôi 3 chấu 16A
Đóng gói 8 cái/hộp — Đơn giá (VNĐ)
KBNT426UEST_WE_G19 | 231.000

Bộ ổ cắm đơn đa năng 16A có cổng USB type A+C và công tắc
Đóng gói 10 cái/hộp — Đơn giá (VNĐ)
KBN15USB_IS_WE | 693.000

Bộ ổ cắm sạc USB type A+C 21W, có PD + QC3.0
Đóng gói 8 cái/hộp — Đơn giá (VNĐ)
KBNACQUSB_WE | 831.600

Ổ cắm TV, mạng, điện thoại dòng **Vivace E**

Ổ cắm điện thoại đơn
Đóng gói 10 cái/hộp — Đơn giá (VNĐ)
KBN31RJ4_WE | 125.400

Ổ cắm mạng cat6 đôi
Đóng gói 10 cái/hộp — Đơn giá (VNĐ)
KBN32RJ6_WE | 293.700

Ổ cắm mạng cat5e đôi
Đóng gói 10 cái/hộp — Đơn giá (VNĐ)
KBN32RJ5_WE | 213.400

Ổ cắm điện thoại đôi
Đóng gói 10 cái/hộp — Đơn giá (VNĐ)
KBN32RJ4_WE | 174.900

Ổ cắm mạng cat6 & điện thoại
Đóng gói 10 cái/hộp — Đơn giá (VNĐ)
KBN32TDRJ6_WE | 209.000

Ổ cắm angten TV
Đóng gói 14 cái/hộp — Đơn giá (VNĐ)
KBN31TV_WE | 154.000

Ổ cắm mạng cat6 đơn
Đóng gói 10 cái/hộp — Đơn giá (VNĐ)
KBN31RJ6_WE | 183.700

Ổ cắm mạng cat5 đơn
Đóng gói 10 cái/hộp — Đơn giá (VNĐ)
KBN31RJ5_WE | 150.700

Thiết bị dành cho khách sạn dòng **Vivace E**

Bộ công tắc chìa khóa thẻ 16A
Đóng gói 6 cái/hộp — Đơn giá (VNĐ)
KBN31EKT_WE | 1.131.900

Bộ ổ cắm dao cạo râu 115V/240V
Đóng gói 13 cái/hộp — Đơn giá (VNĐ)
KBNT727V_WE | 1.501.500

Bộ công tắc chuông
"Không làm phiền"
"Xin dọn phòng
Đóng gói 10 cái/hộp — Đơn giá (VNĐ)
KBN31BPDM_WE | 243.100

Bộ công tắc
"Không làm phiền"
"Xin dọn phòng
Đóng gói 8 cái/hộp — Đơn giá (VNĐ)
KBN32DMS_WE | 156.200

Giá trên đã bao gồm VAT

DÒNG CÔNG TẮC Ổ CẮM **VIVACE**

VIVACE

Phong cách và sự hiện đại

- Phong cách thiết kế Bauhaus tối giản
- Lắp đặt thuận tiện
- An toàn tuyệt đối

Vivace

Công tắc dòng **Vivace**

Bộ công tắc đơn 1 chiều 16AX

Đóng gói 8 cái/hộp	Đơn giá (VNĐ)
KB31_1_WE_G19	97.900
KB31_1_AS_G19	122.100

Bộ công tắc đôi 1 chiều 16AX

Đóng gói 8 cái/hộp	Đơn giá (VNĐ)
KB32_1_WE_G19	141.900
KB32_1_AS_G19	174.900

Bộ công tắc ba 1 chiều 16AX

Đóng gói 8 cái/hộp	Đơn giá (VNĐ)
KB33_1_WE_G19	181.500
KB33_1_AS_G19	222.200

Bộ công tắc đơn 2 chiều 16AX

Đóng gói 8 cái/hộp	Đơn giá (VNĐ)
KB31_WE_G19	105.600
KB31_AS_G19	124.300

Bộ công tắc đôi 2 chiều 16AX

Đóng gói 8 cái/hộp	Đơn giá (VNĐ)
KB32_WE_G19	168.300
KB32_AS_G19	207.900

Bộ công tắc ba 2 chiều 16AX

Đóng gói 8 cái/hộp	Đơn giá (VNĐ)
KB33_WE_G19	239.800
KB33_AS_G19	294.800

Bộ công tắc trung gian 10AX

Đóng gói 8 cái/hộp	Đơn giá (VNĐ)
KB31IA_WE_G19	314.600

Bộ nhấn nút chuông 10A

Đóng gói 8 cái/hộp	Đơn giá (VNĐ)
KB31BPB_WE	122.100

Công tắc 2 cực dòng **Vivace**

Bộ công tắc đơn 2 cực 20A

Đóng gói 10 cái/hộp	Đơn giá (VNĐ)
KB31D20NE_WE_G19	260.700
KB31D20NE_AS_G19	327.800

Ổ cắm dòng **Vivace**

Bộ ổ cắm đơn đa năng 13A

Đóng gói 10 cái/hộp	Đơn giá (VNĐ)
KB413S	260.700
KB413S_AS_G19	321.200

Bộ ổ cắm đơn đa năng 13A có công tắc

Đóng gói 10 cái/hộp	Đơn giá (VNĐ)
KB113LS_WE_G19	275.000
KB113LS_AS_G19	361.900

Bộ ổ cắm đôi đa năng 13A

Đóng gói 10 cái/hộp	Đơn giá (VNĐ)
KBT413S_WE_G19	507.100
KBT413S_AS_G19	654.500

DÒNG CÔNG TẮC Ổ CẮM **VIVACE**

Vivace

Đế âm

Đế âm cho mặt đơn chuẩn Anh

Đóng gói 20 cái/hộp	Đơn giá (VNĐ)
A3B050_G19	39.600

Ổ TV, mạng, điện thoại dòng **Vivace**

Bộ ổ cắm TV đơn

Đóng gói 10 cái/hộp	Đơn giá (VNĐ)
KB31TV_WE	207.900
KB31TV_AS	260.700

Bộ ổ cắm điện thoại đơn

Đóng gói 10 cái/hộp	Đơn giá (VNĐ)
KB31TS_WE	187.000
KB31TS_AS	222.200

Bộ ổ cắm điện thoại đôi

Đóng gói 10 cái/hộp	Đơn giá (VNĐ)
KB32TS	267.300

Bộ ổ cắm mạng cat5e đơn

Đóng gói 10 cái/hộp	Đơn giá (VNĐ)
KB31RJ5E_WE	260.700

Bộ ổ cắm mạng cat6 đơn

Đóng gói 10 cái/hộp	Đơn giá (VNĐ)
KB31RJ6_WE	341.000
KB31RJ6_AS	441.100

Bộ ổ cắm mạng cat6 đôi

Đóng gói 8 cái/hộp	Đơn giá (VNĐ)
KB32RJ6	533.500
KB32RJ6_AS	633.600

Bộ ổ cắm điện thoại và mạng cat5e

Đóng gói 8 cái/hộp	Đơn giá (VNĐ)
KB32TS_RJ5E	400.400

Ổ cắm USB dòng **Vivace**

Bộ cổ cắm sạc USB đơn 2.1A

Đóng gói 8 cái/hộp	Đơn giá (VNĐ)
KB31USB_WE	1.534.500

Bộ ổ cắm sạc USB đôi 2.1A

Đóng gói 8 cái/hộp	Đơn giá (VNĐ)
KB32USB_WE_G19	2.422.200

Bộ ổ cắm đa năng và sạc USB đôi

Đóng gói 8 cái/hộp	Đơn giá (VNĐ)
KB42616USB_WE_G19	2.322.100
KB42616USB_AS_G19	2.882.000

Thiết bị dành cho khách sạn dòng **Vivace**

Bộ công tắc chuông
"Không làm phiền"
"Xin dọn phòng"

Đóng gói 8 cái/hộp	Đơn giá (VNĐ)
KB31BD_C_WE_G19	580.800
KB31BD_C_AS_G19	755.700

Bộ công tắc
"Không làm phiền"
"Xin dọn phòng"

Đóng gói 8 cái/hộp	Đơn giá (VNĐ)
KB32SDC_WE_G19	507.100

Bộ công tắc chìa khóa thẻ

Đóng gói 6 cái/hộp	Đơn giá (VNĐ)
KB31EKT_WE	1.542.200
KB31EKT_AS	1.695.100

Phụ kiện dòng **Vivace**

Mặt che trơn đơn

Đóng gói 15 cái/hộp	Đơn giá (VNĐ)
KB30_WE	105.600
KB30_AS	155.100

THAM KHẢO MÀU SẮC

Mã_WE
Màu trắng

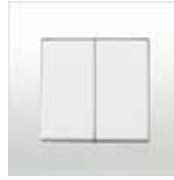

Mã_AS
Màu xám bạc

Giá trên đã bao gồm VAT

DÒNG CÔNG TẮC Ổ CẮM CHỐNG THẤM NƯỚC **MUREVA**

MUREVA

Được nhập khẩu từ **Ba Lan**
Chỉ số IP55 và IK08 giúp tối ưu khả năng chịu đựng của **Mureva** trong mọi điều kiện thời tiết
Lắp ráp nhanh chóng và dễ dàng

MUR35021 MUR36034

Bộ công tắc

Bộ công tắc đơn
hai chiều 10AX
Đóng gói 1 cái/hộp
MUR35021 | Đơn giá (VNĐ) 507.100

Bộ công tắc đôi
hai chiều 10AX
Đóng gói 1 cái/hộp
MUR35022 | Đơn giá (VNĐ) 688.600

Bộ công tắc đơn
hai chiều 10AX, có đèn LED
Đóng gói 1 cái/hộp
MUR35024 | Đơn giá (VNĐ) 800.800

Bộ công tắc đôi
hai chiều 10AX, có đèn LED
Đóng gói 1 cái/hộp
MUR35033 | Đơn giá (VNĐ) 675.400

Bộ ổ cắm

Bộ ổ cắm đơn 16A 2P+E
Đóng gói 1 cái/hộp
MUR36034 | Đơn giá (VNĐ) 556.600

Bộ ổ cắm đôi
Đóng gói 1 cái/hộp
MUR36029 | Đơn giá (VNĐ) 1.381.600

Bộ ổ cắm đơn 16A 2P+E có nắp
Đóng gói 1 cái/hộp
MUR36038 | Đơn giá (VNĐ) 2.213.200

Bộ ổ cắm đôi 10AX
Đóng gói 1 cái/hộp
MUR36024 | Đơn giá (VNĐ) 1.051.600

Lưu ý: Bộ sản phẩm Mureva phù hợp gắn nổi. Ổ cắm Mureva phù hợp với phích cắm chuẩn Schuko (2 chấu tròn).

Giải pháp an toàn, tiết kiệm năng lượng cho tòa nhà thương mại, khu dân cư...

Bộ hẹn giờ công tắc đồng hồ CCT15101

Bộ hẹn giờ công tắc đồng hồ CCT15101 có thể lắp trên tường hoặc thanh ray chuẩn DIN, cho phép bạn dễ dàng cài đặt thời gian 24 giờ, cho nhiều ứng dụng khác nhau:

- Quản lý chiếu sáng khu vực lối đi và ngoài trời.
- Quản lý chiếu sáng theo các tình huống trong ngày.
- Quản lý chiếu sáng quảng cáo cho cửa hàng kinh doanh.
- Quản lý chiếu sáng sân vườn.
- Lập trình bơm nước cho hồ bơi, tưới tiêu...

Thông số kỹ thuật - Bộ hẹn giờ công tắc thời gian CCT15101	
Điện áp hoạt động: 220 - 240 VAC	Pin dự trữ (tự sạc): 24H
Tần số hoạt động: 50 / 60 Hz	Độ chính xác: + / - 1s / ngày
Dòng điện định mức: 16A	Chu kỳ đếm thời gian: 24 giờ
Nhiệt độ làm việc: 0 - 45°C	Thời gian cài đặt tối thiểu: 15 phút / chu kỳ
Cấp độ bảo vệ: IP30	Tương thích với tải LED
Tiêu chuẩn: IEC 60730 - 2 - 7	Khoảng cách 50cm không nghe âm thanh đồng hồ hoạt động
Kích thước (DxRxH): 71.8x71.8x50.65mm	

Bộ hẹn giờ công tắc đồng hồ CCT15101 dễ dàng lắp đặt và sử dụng.

THIẾT BỊ MẠNG, BỘ HẸN GIỜ, CẢM BIẾN ĐỘ SÁNG

Loại gắn thanh ray
- Cảm biến rời

Gắn mặt tủ

Gắn tường

Tính năng

- Thiết kế hiện đại, dễ dàng mang vác và cuộn dây
- Đèn LED hiển thị nguồn điện ON/OFF
- An toàn với chức năng bảo vệ quá tải
- Kẹp cố định xoăn dây
- Dây cáp sử dụng chất liệu HO7 RNF cao cấp
- Tuân theo tiêu chuẩn NF EN 61242.
- An toàn, đáng tin cậy cho tất cả các nhu cầu sử dụng tại nhà hay công trình.

Bộ hẹn giờ 24H

	Đóng gói 1 cái/hộp	Đơn giá (VNĐ)
Hẹn giờ 24h, 1 kênh 16A, pin dự trữ 100h	15336	3.535.400
Hẹn giờ 24h, 1 kênh 16A, pin dự trữ 200h	CCT15365	4.497.900
Bộ hẹn giờ analog, 1 kênh, 16A, pin dự trữ 24h (pin tự sạc)	CCT15101	1.237.500

Cảm biến hồng ngoại

	Đóng gói 1 cái/hộp	Đơn giá (VNĐ)
Cảm biến hồng ngoại 1 kênh, 2000W, 360 độ	SAE_UE_MS_CSAWE	2.123.000
Cảm biến hồng ngoại 1 kênh, 1000W, 360 độ, mini	CCT56P001	2.134.000
Cảm biến hồng ngoại 2 kênh, 1000W, 360 độ, mini	CCT570003	3.966.600
Cảm biến hồng ngoại 1000W, 120 độ, ngoài trời	CCT56P004	2.932.600
Cảm biến hồng ngoại và siêu âm, 1 kênh, 2000W	CCT551011	6.761.700

Twilight switch - Cảm biến độ sáng

	Đóng gói 1 cái/hộp	Đơn giá (VNĐ)
Cảm biến độ sáng 2-2000lux gắn tủ điện, tải 16A	CCT15285	6.618.700
Cảm biến độ sáng 3-2000lux gắn tường, tải 16A	CCT15369	8.406.200
Cảm biến độ sáng 3-2000lux gắn tường, tải 10A	MTN544829	4.558.400

PHÍCH CẮM & Ổ CẮM CÔNG NGHIỆP SERIES PK

Phích Cắm Di Động - Plug

Cấp độ	Số cực - Điện áp	Dòng điện (A)	Mã hàng	Đơn giá (VNĐ)
IP44	2P+E 230V	16A	PKE16M423	226.600
		32A	PKE32M423	420.200
	3P+E 400V	16A	PKE16M434	276.100
		32A	PKE32M434	481.800
	4P+E 400V	16A	PKE16M435	325.600
		32A	PKE32M435	493.900

Cấp độ	Số cực - Điện áp	Dòng điện (A)	Mã hàng	Đơn giá (VNĐ)
IP67	2P+E 230V	16A	PKE16M723	580.800
		32A	PKE32M723	782.100
		63A	81378	1.632.400
	3P+E 400V	16A	PKE16M734	663.300
		32A	PKE32M734	831.600
		63A	81382	1.725.900
		125A	81394	3.918.200
	4P+E 400V	16A	PKE16M735	713.900
		32A	PKE32M735	906.400
		63A	81383	2.006.400
		125A	81395	4.017.200

Ổ Nối Di Động - Connectors

Cấp độ	Số cực - Điện áp	Dòng điện (A)	Mã hàng	Đơn giá (VNĐ)
IP44	2P+E 230V	16A	PKF16M423	306.900
		32A	PKF32M423	464.200
	3P+E 400V	16A	PKF16M434	350.900
		32A	PKF32M434	551.100
	4P+E 400V	16A	PKF16M435	412.500
		32A	PKF32M435	688.600

Cấp độ	Số cực - Điện áp	Dòng điện (A)	Mã hàng	Đơn giá (VNĐ)
IP67	2P+E 230V	16A	PKF16M723	606.100
		32A	PKF32M723	862.400
		63A	81478	1.830.400
	3P+E 400V	16A	PKF16M734	683.100
		32A	PKF32M734	931.700
		63A	81482	2.036.100
		125A	81494	5.365.800
	4P+E 400V	16A	PKF16M735	794.200
		32A	PKF32M735	1.013.100
		63A	81483	2.293.500
		125A	81495	5.348.200

Giá trên đã bao gồm VAT

PHÍCH CẮM & Ổ CẮM CÔNG NGHIỆP SERIES PK

Ổ Cắm Âm Dạng Thẳng
Straight Panel Mounted Socket

Cấp độ	Số cực - Điện áp	Dòng điện (A)	Mã hàng	Đơn giá (VNĐ)
IP44	2P+E 230V	16A	PKF16G423	306.900
		32A	PKF32G423	469.700
	3P+E 400V	16A	PKF16G434	345.400
		32A	PKF32G434	500.500
	4P+E 400V	16A	PKF16G435	375.100
		32A	PKF32G435	569.800

Cấp độ	Số cực - Điện áp	Dòng điện (A)	Mã hàng	Đơn giá (VNĐ)
IP67	2P+E 230V	16A	PKF16G723	650.100
		32A	PKF32G723	844.800
		125A	81690	3.886.300
	3P+E 400V	16A	PKF16G734	743.600
		32A	PKF32G734	906.400
		63A	81682	1.668.700
		125A	81694	3.967.700
	4P+E 400V	16A	PKF16G735	856.900
		32A	PKF32G735	963.600
		63A	81683	1.786.400
		125A	81695	4.504.500

Ổ Cắm Âm Dạng Nghiêng
Angle Panel Mounted Socket

Cấp độ	Số cực - Điện áp	Dòng điện (A)	Mã hàng	Đơn giá (VNĐ)
IP44	2P+E 230V	16A	PKF16F423	306.900
		32A	PKF32F423	469.700
	3P+E 400V	16A	PKF16F434	345.400
		32A	PKF32F434	500.500
	4P+E 400V	16A	PKF16F435	375.100
		32A	PKF32F435	569.800

Cấp độ	Số cực - Điện áp	Dòng điện (A)	Mã hàng	Đơn giá (VNĐ)
IP67	2P+E 230V	16A	PKF16F723	650.100
		32A	PKF32F723	844.800
		63A	81278	1.493.800
	3P+E 400V	16A	PKF16F734	724.900
		32A	PKF32F734	906.400
		63A	81282	1.750.100
	4P+E 400V	16A	PKF16F735	856.900
		32A	PKF32F735	963.600
		63A	81283	1.786.400
		125A	81295	4.285.600

PHÍCH CẮM & Ổ CẮM CÔNG NGHIỆP SERIES PK

Ổ Cắm Nổi - Wall Mounted Socket

	Cấp độ	Số cực - Điện áp	Dòng điện (A)	Mã hàng	Đơn giá (VNĐ)
	IP44	2P+E 230V	16A	PKF16W423	420.200
			32A	PKF32W423	688.600
		3P+E 400V	16A	PKF16W434	525.800
			32A	PKF32W434	763.400
		4P+E 400V	16A	PKF16W435	545.600
			32A	PKF32W435	749.100
	IP67	2P+E 230V	16A	PKF16W723	838.200
			32A	PKF32W723	1.118.700
			63A	81178	2.324.300
		3P+E 400V	16A	PKF16W734	926.200
			32A	PKF32W734	1.156.100
			63A	81182	2.411.200
			125A	81194	6.260.100
		4P+E 400V	16A	PKF16W735	1.069.200
			32A	PKF32W735	1.362.900
			63A	81183	2.794.000
			125A	81195	6.427.300

Ổ Nối Nhiều Ngả - Multi Adapter

	Cấp độ	Số cực - Điện áp	Dòng điện (A)	Mã hàng	Đơn giá (VNĐ)
	IP67	2P+E 230V	16A	PKZM703	2.649.900
	IP67	2P+E 230V	16A	PKZM709	3.317.600

Giá trên đã bao gồm VAT

CÔNG TẮC & Ổ CẮM PHÒNG THẤM NƯỚC DÒNG S56

Phích Cắm - Plug, IP66

Số cực	Điện áp (V)	Dòng điện (A)	Mã hàng	Đơn giá (VNĐ)
3P	250V	13A	S56P313GY_G15	894.300
		15A	S56P315GY_G15	1.388.200
		-	-	-
		32A	S56P332GY_G15	1.524.600

Ổ Cắm - Surface Socket, IP66

Số cực	Điện áp (V)	Dòng điện (A)	Mã hàng	Đơn giá (VNĐ)
3P	250V	13A	S56SO313GY	1.069.200
		15A	S56SO315GY	1.513.600
		20A	S56SO320GY	1.824.900
		32A	S56SO332GY	2.025.100
4P	500V	32A	S56SO432GY	2.437.600
5P	500V	20A	S56SO520GY	3.173.500
		32A	S56SO532GY	3.173.500

Công Tắc - Switch, IP66

Số cực	Điện áp (V)	Dòng điện (A)	Mã hàng	Đơn giá (VNĐ)
1P	250V	10A	S56SW110GY	1.007.600
		20A	S56SW120GY	1.194.600
		32A	S56SW132GY	1.256.200
2P	500V	20A	S56SW220GY	1.463.000
		32A	S56SW232GY	1.349.700
3P	500V	10A	S56SW310GY	1.388.200
		16A	S56SW316GY	1.648.900
		20A	S56SW320GY	2.105.400
		32A	S56SW332GY	2.105.400

Ổ Cắm Có Công Tắc - Switched Socket, IP66

Số cực	Điện áp (V)	Dòng điện (A)	Mã hàng	Đơn giá (VNĐ)
3P	250V	13A	S56C313GY	1.969.000
		15A	S56C315RPGY	2.600.400
		20A	S56C320GY	2.561.900
		32A	S56C332GY	3.535.400
4P	500V	20A	S56C420GY	3.711.400
		32A	S56C432GY	3.430.900
5P	500V	20A	S56C520GY	6.678.100
		32A	S56C532GY	6.451.500

Ngắt Điện Phòng Thấm Nước - Isolator, IP66

Số cực	Điện áp (V)	Dòng điện (A)	Mã hàng	Đơn giá (VNĐ)
1P	250V	20A	WHS20_GY_G19	1.439.900
		35A	WHS35_GY_G19	1.536.700
		55A	WHS55_GY_G19	1.389.300
2P	440V	20A	WHD20_GY_G19	1.522.400
		35A	WHD35_GY_G19	1.606.000
		55A	WHD55_GY_G19	2.037.200
		63A	WHD63_GY_G19	2.046.000
3P	440V	20A	WHT20_GY_G19	1.606.000
		35A	WHT35_GY_G19	2.088.900
		55A	WHT55_GY_G19	2.401.300
		63A	WHT63_GY_G19	2.695.000
		80A	WHT80_GY_G19	4.362.600

Schneider Electric™

Thiết bị phân phối điện hạ thế dành cho dân dụng

se.com/vn/vi/

TỦ ĐIỆN DÂN DỤNG

Cấp độ bảo vệ IP40
Cấp độ chống va đập cơ khí IK07
Độ cách ly điện: Cấp 2
Đáp ứng tiêu chuẩn IEC 60695-2-11,
IEC 60439-3, IEC 60529,
EN 50102, IEC 60670-24

Tủ điện nhựa âm tường - Resi9 MP

Số module (18mm)	Kích thước (WxHxD)	Cửa trắng	Cửa mờ	Đơn giá (VNĐ)
4	150x252x98	MIP22104	MIP22104T	565.400
6	186x252x98	MIP22106	MIP22106T	623.700
8	222x252x98	MIP22108	MIP22108T	729.300
12	294x252x98	MIP22112	MIP22112T	1.043.900
18	402x252x98	MIP22118	MIP22118T	1.597.200
24	294x377x98	MIP22212	MIP22212T	1.761.100
36	294x502x98	MIP22312	MIP22312T	2.052.600

Tủ điện nhựa nổi - Resi9 MP

Số module (18mm)	Kích thước (WxHxD)	Cửa trắng	Cửa mờ	Đơn giá (VNĐ)
4	124x198x95	MIP12104	MIP12104T	554.400
6	160x198x95	MIP12106	MIP12106T	612.700
8	196x228x101.5	MIP12108	MIP12108T	729.300
12	268x228x101.5	MIP12112	MIP12112T	985.600
18	376x228x101.5	MIP12118	MIP12118T	1.597.200
24	268x353x102	MIP12212	MIP12212T	1.801.800
36	267x478x102	MIP12312	MIP12312T	2.116.400

Tủ điện kim loại Acti9

Số module (18mm)	Kích thước (WxHxD)	Mã hàng	Đơn giá (VNĐ)
8	293x244x98	A9HESN08	1.130.800
12	365x244x98	A9HESN12	1.498.200
16	437x244x98	A9HESN16	2.104.300

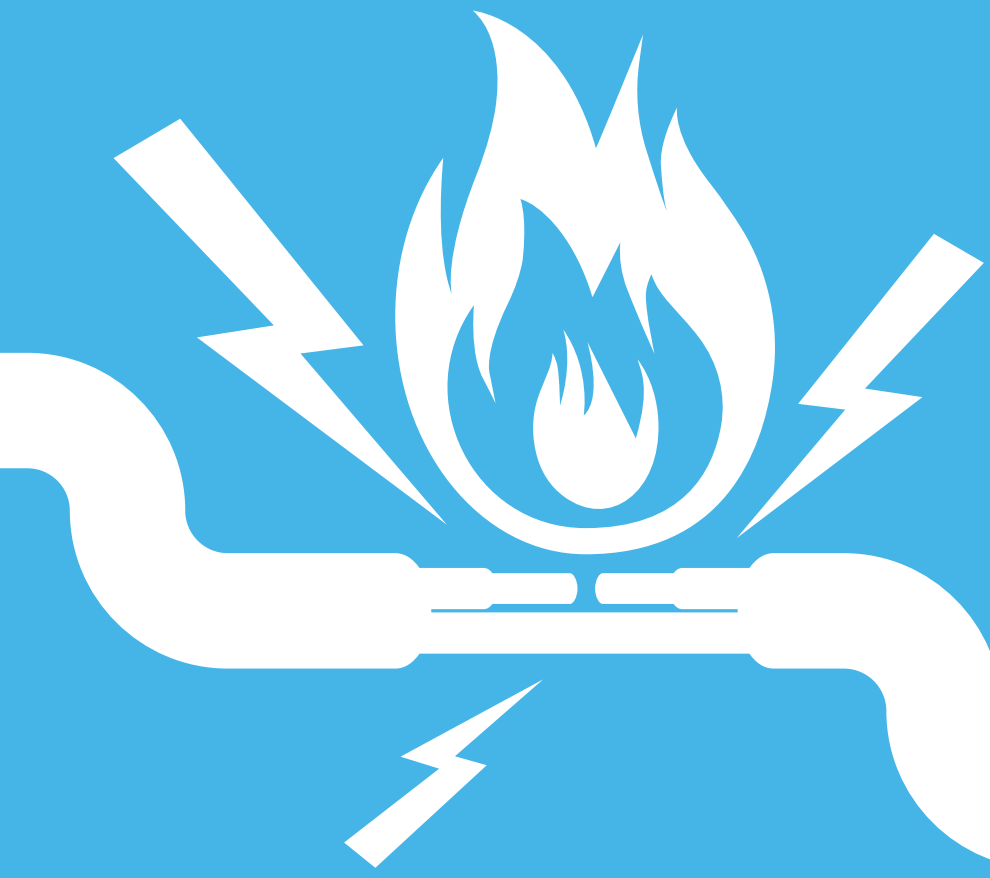

BẠN CÓ BIẾT?

70%

số vụ hỏa hoạn do sự cố điện gây ra*

(*) Theo PCCC TP. HCM 2015

NGẮN MẠCH

Khi dây nóng và dây nguội chập vào nhau làm phát sinh tia lửa điện

Ví dụ: Dây điện bị chuột cắn đứt vỏ, làm dây nóng chập với dây nguội

QUÁ TẢI

Khi sử dụng các thiết bị điện với công suất lớn hơn công suất nguồn

Ví dụ: Ổ cắm có dòng định mức 16A, ta cắm nhiều thiết bị cùng lúc dẫn đến ổ cắm bị quá tải, nóng lên rồi cháy

DÒNG RÒ

Dòng điện bị rò rỉ ra ngoài vỏ thiết bị khi bộ cách điện hỏng hoặc dây dẫn điện bị bong tróc vỏ, đứt gãy

Ví dụ: Dây điện âm trong tường lâu năm bị nứt, khiến điện rò ra tường và nối đất

...là những sự cố điện phổ biến nhất, có thể gây **hỏa hoạn** hoặc **giật chết người**.

CẦU DAO TỰ ĐỘNG EASY9 - MCB

Easy9

Chất lượng, an toàn, giá cạnh tranh.
Được kiểm tra chất lượng bởi
các tổ chức quốc tế.
Đạt chứng chỉ quản lý chất lượng
ISO 9001 và môi trường ISO 14000.

Cầu dao tự động Easy9 bao gồm các chức năng:

Cách lựa chọn MCB:

Thiết bị	Công suất tiêu thụ	Dòng điện MCB (A)	Đường cong
Máy lạnh	4.7 HP	16	"C"
	7.1 HP	20	
	9.5 HP	20	
	14 HP	25	
Tủ lạnh	165 liters	2	
	285 liters	2	
Máy xay sinh tố	200 W	1	"C"
Máy hút bụi	50 W	0.5	
Máy giặt	300 W	2	"C"
	1.3 KW	10	
Máy photocopy	1.5 KW	10	"C"
Máy nước nóng lạnh	500 W	3	

Easy9 MCB 1P, 4.5kA, 230V, C curve

Dòng điện	Mã hàng	Đơn giá (VNĐ)
6A	EZ9F34106	112.200
10A	EZ9F34110	112.200
16A	EZ9F34116	112.200
20A	EZ9F34120	112.200
25A	EZ9F34125	112.200
32A	EZ9F34132	112.200
40A	EZ9F34140	161.700
50A	EZ9F34150	264.000
63A	EZ9F34163	264.000

Easy9 MCB 2P, 4.5kA, 230V, C curve

Dòng điện	Mã hàng	Đơn giá (VNĐ)
6A	EZ9F34206	316.800
10A	EZ9F34210	316.800
16A	EZ9F34216	316.800
20A	EZ9F34220	316.800
25A	EZ9F34225	316.800
32A	EZ9F34232	316.800
40A	EZ9F34240	316.800
50A	EZ9F34250	524.700
63A	EZ9F34263	524.700

Easy9 MCB 3P, 4.5kA, 400V, C curve

Dòng điện	Mã hàng	Đơn giá (VNĐ)
6A	EZ9F34306	562.100
10A	EZ9F34310	562.100
16A	EZ9F34316	562.100
20A	EZ9F34320	562.100
25A	EZ9F34325	562.100
32A	EZ9F34332	562.100
40A	EZ9F34340	562.100
50A	EZ9F34350	839.300
63A	EZ9F34363	839.300

Easy9 MCB 4P, 4.5kA, 400V, C curve

Dòng điện	Mã hàng	Đơn giá (VNĐ)
40A	EZ9F34440	795.300
50A	EZ9F34450	1.185.800
63A	EZ9F34463	1.185.800

EASY9 RCCB. RCBO. SPD

Easy9 RCCB 2P/4P [AC type]

Cầu dao chống rò

Dòng điện	Mã hàng	Đơn giá (VNĐ)
30mA 2P		
25A	EZ9R36225	1.126.400
40A	EZ9R36240	1.196.800
63A	EZ9R36263	1.254.000
30mA 4P		
25A	EZ9R36425	1.654.400
40A	EZ9R36440	1.768.800
63A	EZ9R36463	2.360.600
300mA 4P		
40A	EZ9R66440	1.705.000
63A	EZ9R66463	1.948.100

Easy9 SPD Chống sét lan truyền - Loại 2

Dòng điện	Imax (8/20µs)	Mã hàng	Đơn giá (VNĐ)
1P+N	20kA	EZ9L33620	1.454.200
3P+N	20kA	EZ9L33720	2.499.200
3P+N	45kA	EZ9L33745	2.589.400

Giá trên đã bao gồm VAT

Easy9 RCBO 1P+N 4.5kA 30mA [AC type]

Cầu dao bảo vệ quá tải, ngắn mạch và chống rò

Dòng điện	Mã hàng	Đơn giá (VNĐ)
10A	EZ9D34610	883.300
16A	EZ9D34616	883.300
20A	EZ9D34620	883.300
25A	EZ9D34625	1.034.000
32A	EZ9D34632	1.034.000
40A	EZ9D34640	1.034.000

Easy9 Slim RCBO 1P+N 4.5kA 30mA [AC type]

Cầu dao bảo vệ quá tải, ngắn mạch và chống rò

Dòng điện	Mã hàng	Đơn giá (VNĐ)
6A	EZ9D33606	900.900
10A	EZ9D33610	900.900
16A	EZ9D33616	900.900
20A	EZ9D33620	900.900
25A	EZ9D33625	1.057.100
32A	EZ9D33632	1.057.100

Cách lựa chọn SPD

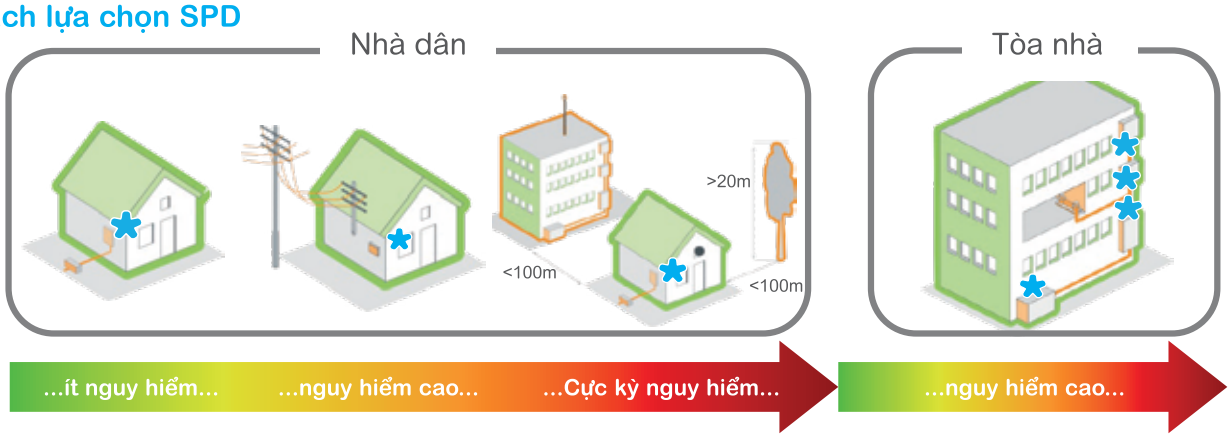

Cách lắp đặt SPD

Mạng điện 1 pha

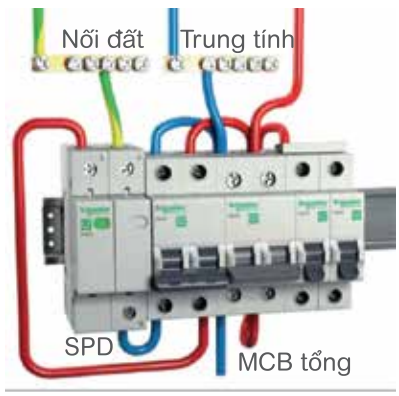

Mạng điện 3 pha

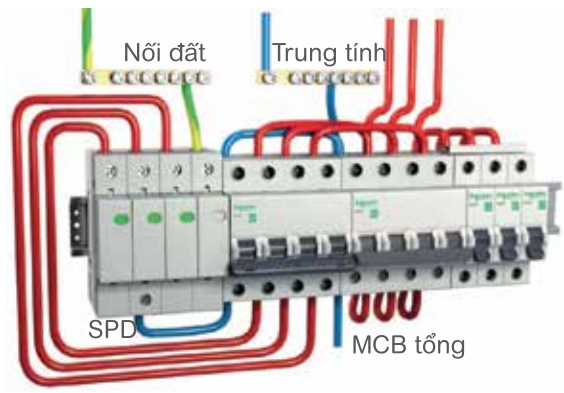

**Dây tiếp địa có tiết diện dây nhỏ nhất 4mm²*

Khi khoảng cách từ SPD đến thiết bị bảo vệ >10m nên lắp đặt thêm 1 SPD

CẦU DAO TỰ ĐỘNG ACTI9 MCB IK60N & IC60N

Acti9 Đẳng cấp, tính năng vượt trội

Tính năng VisiTrip với cửa sổ màu đỏ báo hiệu đóng ngắt do sự cố.

Tính năng VisiSafe với dãy màu xanh báo hiệu các tiếp điểm đã mở hoàn toàn

iK60N MCB 1P, 6kA, 230V, C curve

Dòng điện	Mã hàng	Đơn giá (VNĐ)
6A	A9K27106	213.400
10A	A9K27110	213.400
16A	A9K27116	213.400
20A	A9K27120	213.400
25A	A9K27125	213.400
32A	A9K27132	213.400
40A	A9K24140	261.800
50A	A9K24150	317.900
63A	A9K24163	317.900

iC60N MCB 1P, 6kA, 230V, C curve

Dòng điện	Mã hàng	Đơn giá (VNĐ)
6A	A9F74106	257.400
10A	A9F74110	257.400
16A	A9F74116	257.400
20A	A9F74120	257.400
25A	A9F74125	257.400
32A	A9F74132	308.000
40A	A9F74140	308.000
50A	A9F74150	432.300
63A	A9F74163	432.300

iK60N MCB 2P, 6kA, 230V, C curve

Dòng điện	Mã hàng	Đơn giá (VNĐ)
6A	A9K27206	598.400
10A	A9K27210	598.400
16A	A9K27216	598.400
20A	A9K27220	598.400
25A	A9K27225	598.400
32A	A9K27232	598.400
40A	A9K24240	716.100
50A	A9K24250	1.002.100
63A	A9K24263	1.002.100

iC60N MCB 2P, 6kA, 230V, C curve

Dòng điện	Mã hàng	Đơn giá (VNĐ)
6A	A9F74206	700.700
10A	A9F74210	700.700
16A	A9F74216	700.700
20A	A9F74220	700.700
25A	A9F74225	700.700
32A	A9F74232	743.600
40A	A9F74240	843.700
50A	A9F74250	1.243.000
63A	A9F74263	1.243.000

iK60N MCB 3P, 6kA, 400V, C curve

Dòng điện	Mã hàng	Đơn giá (VNĐ)
6A	A9K24306	948.200
10A	A9K24310	948.200
16A	A9K24316	948.200
20A	A9K24320	948.200
25A	A9K24325	948.200
32A	A9K24332	948.200
40A	A9K24340	1.074.700
50A	A9K24350	1.371.700
63A	A9K24363	1.371.700

iC60N MCB 3P, 6kA, 400V, C curve

Dòng điện	Mã hàng	Đơn giá (VNĐ)
6A	A9F74306	1.063.700
10A	A9F74310	1.063.700
16A	A9F74316	1.063.700
20A	A9F74320	1.063.700
25A	A9F74325	1.063.700
32A	A9F74332	1.063.700
40A	A9F74340	1.243.000
50A	A9F74350	1.749.000
63A	A9F74363	1.749.000

iK60N MCB 4P, 6kA, 400V, C curve

Dòng điện	Mã hàng	Đơn giá (VNĐ)
6A	A9K24406	1.469.600
10A	A9K24410	1.469.600
16A	A9K24416	1.469.600
20A	A9K24420	1.469.600
25A	A9K24425	1.469.600
32A	A9K24432	1.469.600
40A	A9K24440	2.040.500
50A	A9K24450	2.040.500
63A	A9K24463	2.040.500

iC60N MCB 4P, 6kA, 400V, C curve

Dòng điện	Mã hàng	Đơn giá (VNĐ)
6A	A9F74406	1.599.400
10A	A9F74410	1.599.400
16A	A9F74416	1.599.400
20A	A9F74420	1.599.400
25A	A9F74425	1.599.400
32A	A9F74432	1.806.200
40A	A9F74440	2.037.200
50A	A9F74450	2.704.900
63A	A9F74463	2.704.900

CẦU DAO TỰ ĐỘNG ACTI9 - MCB iC60H & iC60L

- Dùng trong mạng lưới dân dụng hoặc công nghiệp.
- Tiêu chuẩn IEC 60898, IEC 60947-2
- Điện áp thử nghiệm xung (Uimp) : 6kV
- Đường cong loại C (Đường cong loại B, D xin liên hệ)

Tiêu chuẩn		IEC 947-2						IEC 898	
	1P	100 to 133V		220 to 240V		-		230V	
	2,3,4P	220 to 240V		380 to 415V		440V		400V	
MCB		iC60H	iC60L	iC60H	iC60L	iC60H	iC60L	iC60H	iC60L
Dòng điện	0.5 to 4A	70kA	100kA	70kA	100kA	50kA	70kA	10kA	15kA
	6 to 25A	30kA	-	15kA	25kA	10kA	20kA	10kA	15kA
	32/40A	30kA	-	15kA	20kA	10kA	15kA	10kA	15kA
	50/63A	-		15kA	15kA	10kA	10kA	10kA	15kA

iC60H, 1P, 10kA, 230V, C curve

Dòng điện	Mã hàng	Đơn giá (VNĐ)
6A	A9F84106	467.500
10A	A9F84110	467.500
16A	A9F84116	467.500
20A	A9F84120	467.500
25A	A9F84125	467.500
32A	A9F84132	467.500
40A	A9F84140	575.300
50A	A9F84150	771.100
63A	A9F84163	771.100

iC60L, 1P, 15kA, 230V, C curve

Dòng điện	Mã hàng	Đơn giá (VNĐ)
6A	A9F94106	713.900
10A	A9F94110	713.900
16A	A9F94116	713.900
20A	A9F94120	713.900
25A	A9F94125	713.900
32A	A9F94132	752.400
40A	A9F94140	878.900
50A	A9F94150	1.236.400
63A	A9F94163	1.236.400

iC60H, 2P, 10kA, 230V, C curve

Dòng điện	Mã hàng	Đơn giá (VNĐ)
6A	A9F84206	1.565.300
10A	A9F84210	1.565.300
16A	A9F84216	1.565.300
20A	A9F84220	1.565.300
25A	A9F84225	1.773.200
32A	A9F84232	1.773.200
40A	A9F84240	1.955.800
50A	A9F84250	2.648.800
63A	A9F84263	2.648.800

iC60L, 2P, 15kA, 230V, C curve

Dòng điện	Mã hàng	Đơn giá (VNĐ)
6A	A9F94206	1.937.100
10A	A9F94210	1.937.100
16A	A9F94216	1.937.100
20A	A9F94220	1.937.100
25A	A9F94225	1.937.100
32A	A9F94232	2.070.200
40A	A9F94240	2.260.500
50A	A9F94250	2.789.600
63A	A9F94263	2.789.600

iC60H, 3P, 10kA, 400V, C curve

Dòng điện	Mã hàng	Đơn giá (VNĐ)
6A	A9F84306	2.428.800
10A	A9F84310	2.428.800
16A	A9F84316	2.428.800
20A	A9F84320	2.428.800
25A	A9F84325	2.662.000
32A	A9F84332	2.662.000
40A	A9F84340	2.965.600
50A	A9F84350	4.061.200
63A	A9F84363	4.061.200

iC60L, 3P, 15kA, 400V, C curve

Dòng điện	Mã hàng	Đơn giá (VNĐ)
6A	A9F94306	2.541.000
10A	A9F94310	2.541.000
16A	A9F94316	2.541.000
20A	A9F94320	2.541.000
25A	A9F94325	2.800.600
32A	A9F94332	2.800.600
40A	A9F94340	3.190.000
50A	A9F94350	4.310.900
63A	A9F94363	4.310.900

iC60H, 4P, 10kA, 400V, C curve

Dòng điện	Mã hàng	Đơn giá (VNĐ)
6A	A9F84406	3.361.600
10A	A9F84410	3.361.600
16A	A9F84416	3.361.600
20A	A9F84420	3.361.600
25A	A9F84425	3.665.200
32A	A9F84432	3.665.200
40A	A9F84440	4.427.500
50A	A9F84450	5.410.900
63A	A9F84463	5.410.900

iC60L, 4P, 15kA, 400V, C curve

Dòng điện	Mã hàng	Đơn giá (VNĐ)
6A	A9F94406	3.655.300
10A	A9F94410	3.655.300
16A	A9F94416	3.655.300
20A	A9F94420	3.655.300
25A	A9F94425	3.655.300
32A	A9F94432	4.119.500
40A	A9F94440	4.444.000
50A	A9F94450	5.722.200
63A	A9F94463	5.722.200

Giá trên đã bao gồm VAT

CẦU DAO TỰ ĐỘNG ACTI9 - MCB C120N & C120H

- Dùng trong mạng lưới dân dụng hoặc công nghiệp.
- Tiêu chuẩn IEC 60898, IEC 60947-2
- Điện áp thử nghiệm xung (Uimp) : 6kV
- Đường cong loại C (Đường cong loại B, D xin liên hệ)

Tiêu chuẩn	Loại	Điện áp (VAC)	C120N Icu(kA)	C120H Icu(kA)
As IEC898	1P	230/240	10	15
	2,3,4P	400/415	10	15
As IEC947-2	1P	220/240	10	15
	2,3,4P	220/240	20	30
		380/415	10	15

C120N, 1P, 10kA, 230V, C curve

Dòng điện	Mã hàng	Đơn giá (VNĐ)
80A	A9N18357	1.613.700
100A	A9N18358	1.743.500
125A	A9N18359	1.845.800

C120H, 1P, 15kA, 230V, C curve

Dòng điện	Mã hàng	Đơn giá (VNĐ)
80A	A9N18446	1.743.500
100A	A9N18447	1.865.600
125A	A9N18448	1.994.300

C120N, 2P, 10kA, 230V, C curve

Dòng điện	Mã hàng	Đơn giá (VNĐ)
80A	A9N18361	3.382.500
100A	A9N18362	3.652.000
125A	A9N18363	3.914.900

C120H, 2P, 15kA, 230V, C curve

Dòng điện	Mã hàng	Đơn giá (VNĐ)
80A	A9N18457	3.556.300
100A	A9N18458	3.819.200
125A	A9N18459	4.107.400

C120N, 3P, 10kA, 400V, C curve

Dòng điện	Mã hàng	Đơn giá (VNĐ)
80A	A9N18365	5.085.300
100A	A9N18367	5.336.100
125A	A9N18369	5.483.500

C120H, 3P, 15kA, 400V, C curve

Dòng điện	Mã hàng	Đơn giá (VNĐ)
80A	A9N18468	5.496.700
100A	A9N18469	5.767.300
125A	A9N18470	5.863.000

C120N, 4P, 10kA, 400V, C curve

Dòng điện	Mã hàng	Đơn giá (VNĐ)
80A	A9N18372	6.396.500
100A	A9N18374	6.590.100
125A	A9N18376	7.000.400

C120H, 4P, 15kA, 400V, C curve

Dòng điện	Mã hàng	Đơn giá (VNĐ)
80A	A9N18479	6.916.800
100A	A9N18480	7.121.400
125A	A9N18481	7.565.800

Kích thước (mm)

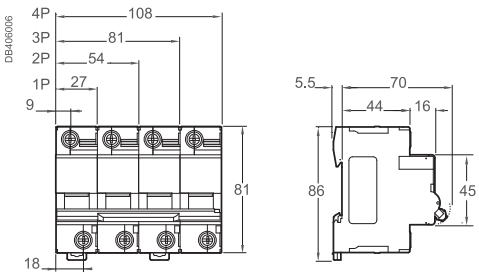

ACTI9 - RCCB, RCBO, SPD, THIẾT BỊ CHỐNG SÉT LAN TRUYỀN ACTI9

iIDK 2P

iID 4P

RCBO 1P+N

Acti9 - RCCB
Cầu dao chống dòng rò

Acti9 - RCBO
Cầu dao bảo vệ quá tải, ngắn mạch và chống dòng rò

iPRD1 - 1P+N

iPRD - 1P

iPF K - 1P+ N

Thiết bị chống sét lan truyền **(SPD)**

iID K - 30mA, 240-415 V, AC Type

Số cực	Dòng điện	Mã hàng	Đơn giá (VNĐ)
2P	25A	A9R50225	1.658.800
2P	40A	A9R50240	1.745.700
4P	25A	A9R50425	2.686.200
4P	40A	A9R50440	2.833.600
4P	63A	A9R70463	4.800.400

iID - 30mA, 240-415V, AC Type

Số cực	Dòng điện	Mã hàng	Đơn giá (VNĐ)
2P	25A	A9R71225	1.998.700
2P	40A	A9R71240	2.103.200
2P	63A	A9R71263	3.594.800
4P	40A	A9R71440	3.384.700
4P	63A	A9R71463	5.753.000

iID - 300mA, 240-415V, AC Type

Số cực	Dòng điện	Mã hàng	Đơn giá (VNĐ)
2P	25A	A9R74225	2.209.900
2P	40A	A9R74240	2.420.000
2P	63A	A9R74263	2.519.000
4P	40A	A9R74440	3.309.900
4P	63A	A9R74463	4.027.100
4P	100A	A9R14491	6.637.400

RCBO - 1P+N, 6kA, 30mA

Dòng điện	Mã hàng	Đơn giá (VNĐ)
6A	A9D31606	2.667.500
10A	A9D31610	2.667.500
16A	A9D31616	2.667.500
20A	A9D31620	2.667.500
25A	A9D31625	2.923.800
32A	A9D31632	2.923.800
40A	A9D31640	2.923.800

SPD Acti9 - iPRD1, loại 1 + 2, Draw-out

iPRD loại 2, 1P/1P+N, 230V, Draw-out			
1P	12.5 (L-N)/50 (N-PE)	A9L16182	4.943.400
1P+N	12.5 (L-N)/50 (N-PE)	A9L16282	9.754.800
3P	12.5	A9L16382	13.702.700
3P+N	12.5 (L-N)/50 (N-PE)	A9L16482	17.642.900

SPD Acti9 - iPRD, loại 2, Draw-out

Số cực	Imax (kA) (8/20µs)	Mã hàng	Đơn giá (VNĐ)
iPRD loại 2, 1P/1P+N, 230V, Draw-out			
1P	20kA	A9L20100	2.819.300
1P	40kA	A9L40100	3.000.800
1P	65kA	A9L65101	3.690.500
1P+N	8kA	A9L08500	3.942.400
1P+N	20kA	A9L20500	4.691.500
1P+N	40kA	A9L40500	5.019.300
1P+N	65kA	A9L65501	6.551.600
iPRD loại 2, 3P+N, 400V, Draw-out			
3P+N	20kA	A9L20600	9.370.900
3P+N	40kA	A9L40600	10.777.800
3P+N	65kA	A9L65601	13.027.300

SPD Acti9 - iPF K, loại 2, Fixed

Số cực	Imax (kA) (8/20µs)	Mã hàng	Đơn giá (VNĐ)
iPF K loại 2, 1P, 230V, Fixed			
1P	20kA	A9L15691	2.586.100
1P	40kA	A9L15686	2.756.600
iPF K loại 2, 1P+N, 230V, Fixed			
1P+N	20kA	A9L15692	4.301.000
1P+N	40kA	A9L15687	4.598.000
iPF K loại 2, 3P+N, 400V, Fixed			
3P+N	20kA	A9L15693	8.683.400
3P+N	40kA	A9L15688	10.417.000
3P+N	65kA	A9L15586	10.524.800

Giá trên đã bao gồm VAT

KHỞI ĐỘNG TỪ VÀ RƠ LE ĐIỀU KHIỂN ACTI9

iCT 25A 1P

iCT 25A 3P

iTL 2P

Khởi động từ Acti9 iCT

Rơ le điều khiển bằng tín hiệu xung

Contactor iCT, 1P, điện áp cuộn dây 230/240VAC

Loại	Dòng điện (A)	Số mô-đun 9mm	Mã hàng	Đơn giá (VNĐ)
1NO	25	2	A9C20731	1.069.200

Contactor iCT, 2P, điện áp cuộn dây 24VAC

Loại	Dòng điện (A)	Số mô-đun 9mm	Mã hàng	Đơn giá (VNĐ)
2NO	25	2	A9C20132	1.399.200

Contactor iCT, 2P, điện áp cuộn dây 230/240VAC

Loại	Dòng điện (A)	Số mô-đun 9mm	Mã hàng	Đơn giá (VNĐ)
1NO+1NC	16	2	A9C22715	1.249.600
2NO	16	2	A9C22712	1.189.100
2NO	25	2	A9C20732	1.628.000
2NC	25	2	A9C20736	1.339.800
2NO	40	4	A9C20842	1.958.000
2NO	63	4	A9C20862	2.929.300
2NO	100	6	A9C20882	7.939.800

Contactor iCT, 3P, điện áp cuộn dây 230/240VAC

Loại	Dòng điện (A)	Số mô-đun 9mm	Mã hàng	Đơn giá (VNĐ)
3NO	25	4	A9C20833	1.471.800
3NO	40	6	A9C20843	2.348.500
3NO	63	6	A9C20863	3.518.900

Contactor iCT, 4P, điện áp cuộn dây 24VAC

Loại	Dòng điện (A)	Số mô-đun 9mm	Mã hàng	Đơn giá (VNĐ)
4NO	25	4	A9C20134	1.970.100

Contactor iCT, 4P, điện áp cuộn dây 230/240VAC

Loại	Dòng điện (A)	Số mô-đun 9mm	Mã hàng	Đơn giá (VNĐ)
4NO	25	4	A9C20834	1.717.100
4NC	25	4	A9C20837	1.958.000
2NO+2NC	25	4	A9C20838	1.831.500
4NO	40	6	A9C20844	2.607.000
4NO	63	6	A9C20864	3.909.400
2NO+2NC	63	6	A9C20868	4.408.800
4NO	100	12	A9C20884	11.115.500

Rơ le Acti9 điều khiển bằng tín hiệu xung, iTL, ON-OFF switch

Loại	Dòng điện (A)	Số cực	Mã hàng	Đơn giá (VNĐ)
1NO	16	1P	A9C30811	613.800
2NO	16	2P	A9C30812	1.004.300
1NO	32	1P	A9C30831	1.126.400

Rơ le Acti 9 điều khiển bằng tín hiệu xung, iTLI, changeover switch

Loại	Dòng điện (A)	Số cực	Mã hàng	Đơn giá (VNĐ)
1NO + 1NC	16	1P	A9C30815	1.351.900

Phụ kiện của iCT - tấm cách giữa 2 contactor (Gói 5 cái)

	Số mô-đun 9mm	Mã hàng	Đơn giá (VNĐ)
	1	A9A27062	474.100

Phải sử dụng vách ngăn giữa các contactor khi contactor được sử dụng trong tủ có nhiệt độ từ 50° và 60°C

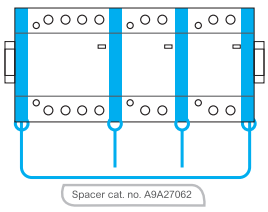

Ứng dụng	Công nghiệp: IEC 60947.4	Dân dụng: IEC 61095
Động cơ	AC3	AC7b
Đốt nóng	AC1	AC7a
Chiếu sáng	AC5a and b	AC5a and b

CẦU DAO TỰ ĐỘNG MCCB - GOPACT 125T/125E/125F

NEW

- Dòng điện từ 16 đến 800A
- Đáp ứng tiêu chuẩn IEC 60947-2
- Trip chỉnh định/ không chỉnh định
- Trip từ nhiệt TMD/ điện tử
- Cực trung tính N luôn được bảo vệ cho MCCB 4P
- Luôn kèm tấm chắn pha

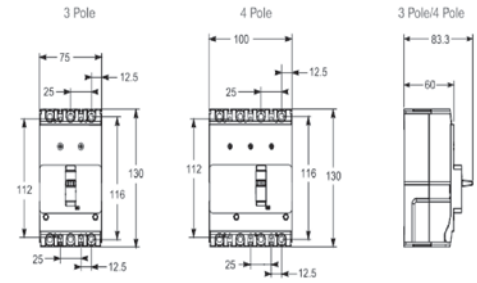

Kích thước (mm) (HxWxD)	3P	4P
GoPact 125	130x75x60	130x100x60

GoPact 125T, 3P, Icu=10kA @415Vac, không chỉnh định

Dòng điện In	Mã hàng 3P	Đơn giá VNĐ
16	G12T3F16	2.094.400
20	G12T3F20	2.094.400
25	G12T3F25	2.094.400
32	G12T3F32	2.094.400
40	G12T3F40	2.094.400
50	G12T3F50	2.094.400
63	G12T3F63	2.317.700
80	G12T3F80	2.317.700
100	G12T3F100	2.533.300
125	G12T3F125	2.533.300

GoPact 125T, 4P, Icu=10kA @415Vac, không chỉnh định

Dòng điện In	Mã hàng 4P	Đơn giá VNĐ
16	G12T4F16	2.828.100
20	G12T4F20	2.828.100
25	G12T4F25	2.828.100
32	G12T4F32	2.828.100
40	G12T4F40	2.828.100
50	G12T4F50	2.828.100
63	G12T4F63	3.128.400
80	G12T4F80	3.128.400
100	G12T4F100	3.419.900
125	G12T4F125	3.419.900

GoPact 125E, 3P, Icu=15kA @415Vac, không chỉnh định

Dòng điện In	Mã hàng 3P	Đơn giá VNĐ
16	G12E3F16	2.755.500
20	G12E3F20	2.755.500
25	G12E3F25	2.755.500
32	G12E3F32	2.755.500
40	G12E3F40	2.755.500
50	G12E3F50	2.755.500
63	G12E3F63	3.009.600
80	G12E3F80	3.009.600
100	G12E3F100	3.009.600
125	G12E3F125	3.009.600

GoPact 125E, 4P, Icu=15kA @415Vac, không chỉnh định

Dòng điện In	Mã hàng 4P	Đơn giá VNĐ
16	G12E4F16	3.719.100
20	G12E4F20	3.719.100
25	G12E4F25	3.719.100
32	G12E4F32	3.719.100
40	G12E4F40	3.719.100
50	G12E4F50	3.719.100
63	G12E4F63	4.064.500
80	G12E4F80	4.064.500
100	G12E4F100	4.064.500
125	G12E4F125	4.064.500

GoPact 125F, 3P, Icu=30kA @415Vac, không chỉnh định

Dòng điện In	Mã hàng 3P	Đơn giá VNĐ
16	G12F3F16	3.348.400
20	G12F3F20	3.348.400
25	G12F3F25	3.348.400
32	G12F3F32	3.348.400
40	G12F3F40	3.348.400
50	G12F3F50	3.348.400
63	G12F3F63	3.680.600
80	G12F3F80	3.680.600
100	G12F3F100	3.680.600
125	G12F3F125	3.680.600

GoPact 125F, 4P, Icu=30kA @415Vac, không chỉnh định

Dòng điện In	Mã hàng 4P	Đơn giá VNĐ
16	G12F4F16	4.186.600
20	G12F4F20	4.186.600
25	G12F4F25	4.186.600
32	G12F4F32	4.186.600
40	G12F4F40	4.186.600
50	G12F4F50	4.186.600
63	G12F4F63	4.269.100
80	G12F4F80	4.269.100
100	G12F4F100	4.269.100
125	G12F4F125	4.269.100

Giá trên đã bao gồm VAT

CẦU DAO TỰ ĐỘNG MCCB - GOPACT 125T/125E/125F

NEW

- Dòng điện từ 16 đến 800A
- Đáp ứng tiêu chuẩn IEC 60947-2
- Trip chỉnh định/ không chỉnh định
- Trip từ nhiệt TMD/ điện tử
- Cực trung tính N luôn được bảo vệ cho MCCB 4P
- Luôn kèm tấm chắn pha

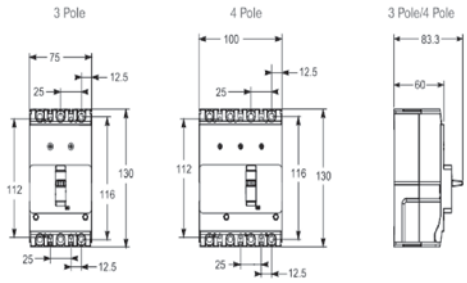

Kích thước (mm) (HxWxD)	3P	4P
GoPact 125	130x75x60	130x100x60

GoPact 125T, 3P, Icu=10kA @415Vac, chỉnh định 0.8-1xIn

Dòng điện In	Mã hàng 3P	Đơn giá VNĐ
16	G12T3A16	2.513.500
20	G12T3A20	2.513.500
25	G12T3A25	2.513.500
32	G12T3A32	2.513.500
40	G12T3A40	2.513.500
50	G12T3A50	2.513.500
63	G12T3A63	2.779.700
80	G12T3A80	2.779.700
100	G12T3A100	3.040.400
125	G12T3A125	3.040.400

GoPact 125T, 4P, Icu=10kA @415Vac, chỉnh định 0.8-1xIn

Dòng điện In	Mã hàng 4P	Đơn giá VNĐ
16	G12T4A16	3.392.400
20	G12T4A20	3.392.400
25	G12T4A25	3.392.400
32	G12T4A32	3.392.400
40	G12T4A40	3.392.400
50	G12T4A50	3.392.400
63	G12T4A63	3.752.100
80	G12T4A80	3.752.100
100	G12T4A100	4.105.200
125	G12T4A125	4.105.200

GoPact 125E, 3P, Icu=15kA @415Vac, chỉnh định 0.8-1xIn

Dòng điện In	Mã hàng 3P	Đơn giá VNĐ
16	G12E3A16	3.305.500
20	G12E3A20	3.305.500
25	G12E3A25	3.305.500
32	G12E3A32	3.305.500
40	G12E3A40	3.305.500
50	G12E3A50	3.305.500
63	G12E3A63	3.611.300
80	G12E3A80	3.611.300
100	G12E3A100	3.611.300
125	G12E3A125	3.611.300

GoPact 125E, 4P, Icu=15kA @415Vac, chỉnh định 0.8-1xIn

Dòng điện In	Mã hàng 4P	Đơn giá VNĐ
16	G12E4A16	4.462.700
20	G12E4A20	4.462.700
25	G12E4A25	4.462.700
32	G12E4A32	4.462.700
40	G12E4A40	4.462.700
50	G12E4A50	4.462.700
63	G12E4A63	4.874.100
80	G12E4A80	4.874.100
100	G12E4A100	4.874.100
125	G12E4A125	4.874.100

GoPact 125F, 3P, Icu=30kA @415Vac, chỉnh định 0.8-1xIn

Dòng điện In	Mã hàng 3P	Đơn giá VNĐ
16	G12F3A16	3.784.000
20	G12F3A20	3.784.000
25	G12F3A25	3.784.000
32	G12F3A32	3.784.000
40	G12F3A40	3.784.000
50	G12F3A50	3.784.000
63	G12F3A63	3.784.000
80	G12F3A80	3.784.000
100	G12F3A100	3.784.000
125	G12F3A125	3.784.000

GoPact 125F, 4P, Icu=30kA @415Vac, chỉnh định 0.8-1xIn

Dòng điện In	Mã hàng 4P	Đơn giá VNĐ
16	G12F4A16	4.539.700
20	G12F4A20	4.539.700
25	G12F4A25	4.539.700
32	G12F4A32	4.539.700
40	G12F4A40	4.539.700
50	G12F4A50	4.539.700
63	G12F4A63	5.119.400
80	G12F4A80	5.119.400
100	G12F4A100	5.119.400
125	G12F4A125	5.119.400

CẦU DAO TỰ ĐỘNG MCCB - GOPACT 200/250/400/800

NEW

- Dòng điện từ 16 đến 800A
- Đáp ứng tiêu chuẩn IEC 60947-2
- Trip chỉnh định/ không chỉnh định
- Trip từ nhiệt TMD/ điện tử
- Cực trung tính N luôn được bảo vệ cho MCCB 4P
- Luôn kèm tấm chắn pha

Kích thước (mm) (HxWxD)	3P	4P
GoPact 200	130x75x60	130x100x60
GoPact 250	165x105x90	165x140x90
GoPact 400	205x120x105	205x160x105
GoPact 800	250x180x105	250x240x105

GoPact 200/250/400/800, 3P, chỉnh định 0.7-1xIn

Loại GoPact	Icu @ 415Vac	Dòng điện In	Mã hàng 3P	Đơn giá VNĐ
200B	25 kA	160	G20B3A160	6.400.900
		200	G20B3A200	7.560.300
250B	25 kA	250	G25B3A250	7.560.300
400F	36 kA	320	G40F3A320	9.575.500
		400	G40F3A400	9.575.500
800N	50 kA	500	G80N3TM500	23.123.100
		630	G80N3TM630	23.123.100
		800	G80N3TM800	28.765.000

GoPact 200/250/400/800, 4P, chỉnh định 0.7-1xIn

Loại GoPact	Icu @ 415Vac	Dòng điện In	Mã hàng 4P	Đơn giá VNĐ
200B	25 kA	160	G20B4A160	9.084.900
		200	G20B4A200	10.023.200
250B	25 kA	250	G25B4A250	10.023.200
400F	36 kA	320	G40F4A320	11.506.000
		400	G40F4A400	11.963.600
800N	50 kA	500	G80N4TM500	30.059.700
		630	G80N4TM630	30.059.700
		800	G80N4TM800	36.073.400

GoPact 200/250/400/800, 3P, chỉnh định 0.7-1xIn

Loại GoPact	Icu @ 415Vac	Dòng điện In	Mã hàng 3P	Đơn giá VNĐ
200F	36 kA	160	G20F3A160	6.949.800
		200	G20F3A200	8.389.700
250F	36 kA	250	G25F3A250	8.389.700
400N	50 kA	320	G40N3A320	10.510.500
		400	G40N3A400	10.510.500
800H	70 kA	500	G80H3TM500	25.169.100
		630	G80H3TM630	25.169.100
		800	G80H3TM800	30.778.000

GoPact 200/250/400/800, 4P, chỉnh định 0.7-1xIn

Loại GoPact	Icu @ 415Vac	Dòng điện In	Mã hàng 4P	Đơn giá VNĐ
200F	36 kA	160	G20F4A160	9.563.400
		200	G20F4A200	11.737.000
250F	36 kA	250	G25F4A250	11.737.000
400N	50 kA	320	G40N4A320	12.311.200
		400	G40N4A400	12.800.700
800H	70 kA	500	G80H4TM500	32.718.400
		630	G80H4TM630	32.718.400
		800	G80H4TM800	46.168.100

Phụ kiện

Tiếp điểm chỉ trạng thái (OF/SD)	Mã hàng	Đơn giá VNĐ
GoPact 125-250	G12-25AUX240	330.000
GoPact 400-800	G40-80AUX240	324.500

Tay nắm xoay trực tiếp	Mã hàng	Đơn giá VNĐ
GoPact 125	G12ROTDS	578.600
GoPact 200	G20ROTDS	645.700
GoPact 250	G25ROTDS	951.500
GoPact 400	G40ROTDS	1.207.800
GoPact 800	G80ROTDS	1.482.800

Phụ kiện

Cuộn cắt MX	Điện áp điều khiển (V)	Mã hàng	Đơn giá VNĐ
GoPact 125	110-415	G12SHT415AC	467.500
GoPact 200-250	240	G20-25SHT240AC	1.215.500
GoPact 400-800	240	G40-80SHT240AC	1.156.100

Tay nắm xoay kéo dài	Mã hàng	Đơn giá VNĐ
GoPact 125	G12ROTE	1.150.600
GoPact 200	G20ROTE	1.197.900
GoPact 250	G25ROTE	1.322.200
GoPact 400	G40ROTE	1.864.500
GoPact 800	G80ROTE	1.900.800

Giá trên đã bao gồm VAT

MÁY CẮT KHÔNG KHÍ ACB - EASYPACT EVS 800-4000A

- Bảo vệ bằng trip điện tử ET
- Trip unit chỉnh định từ 0.4 -1
- Lắp đặt kiểu cố định/ rút kéo
- Dùng chung một vài phụ kiện với EasyPact MVS

Ui: 1000Vac
Ue: 690Vac
Icu: 65kA@440Vac
Icu = Ics = Icw @1s

EasyPact EVS loại cố định, 65KA, trip ET2I

3P			4P	
Dòng điện (A)	Mã hàng	Đơn giá (VNĐ)	Mã hàng	Đơn giá (VNĐ)
800	EVS08H3MF20	94.792.500	EVS08H4MF20	108.244.400
1000	EVS10H3MF20	96.713.100	EVS10H4MF20	113.355.000
1250	EVS12H3MF20	99.050.600	EVS12H4MF20	120.628.200
1600	EVS16H3MF20	102.116.300	EVS16H4MF20	122.544.400
2000	EVS20H3MF20	114.071.100	EVS20H4MF20	139.119.500
2500	EVS25H3MF20	129.692.200	EVS25H4MF20	144.324.400
3200	EVS32H3MF20	150.144.500	EVS32H4MF20	177.687.400
4000	EVS40H3MF20	236.347.100	EVS40H4MF20	288.497.000

EasyPact EVS loại kéo rút, 65KA, trip ET2I

Trip Unit ET2I

3P			4P	
Dòng điện (A)	Mã hàng	Đơn giá (VNĐ)	Mã hàng	Đơn giá (VNĐ)
800	EVS08H3MW20	119.488.600	EVS08H4MW20	131.371.900
1000	EVS10H3MW20	120.179.400	EVS10H4MW20	134.119.700
1250	EVS12H3MW20	124.588.200	EVS12H4MW20	138.275.500
1600	EVS16H3MW20	132.511.500	EVS16H4MW20	141.276.300
2000	EVS20H3MW20	146.479.300	EVS20H4MW20	165.074.800
2500	EVS25H3MW20	155.256.200	EVS25H4MW20	173.266.500
3200	EVS32H3MW20	174.092.600	EVS32H4MW20	205.080.700
4000	EVS40H3MW20	343.086.700	EVS40H4MW20	425.422.800

PHỤ KIỆN ACB EASYPACT EVS

Phụ kiện để điều khiển từ xa và phụ kiện chassis
Auxiliaries for remote operation & chassis accessories

Phụ kiện để điều khiển từ xa và phụ kiện chassis

Phụ kiện điện cho EasyPact EVS		CỐ ĐỊNH		KÉO RÚT	
Mô tả	Điện áp	Mã hàng	Đơn giá	Mã hàng	Đơn giá
Motor mechanism	200 VAC	48212	33.437.800	48527	33.437.800
	380/480 VAC	48214	33.437.800	48529	33.437.800
	24 VDC	48206	33.437.800	48521	33.437.800
Cuộn đóng (XF)	220 VAC/VDC	MVS21803	11.365.200	MVS21804	11.365.200
	380/480 VAC	MVS21805	11.365.200	MVS21806	11.365.200
	24 VAC/DC	47350	12.680.800	48481	12.680.800
Cuộn cắt (MX)	220 VAC	47363	12.680.800	48494	12.680.800
	380/480 VAC	47365	12.680.800	48496	12.680.800
	24 VAC/DC	47360	12.680.800	48491	12.680.800
Tiếp điểm báo sẵn sàng để đóng (PF)	5A - 240V	47342	3.493.600	48469	3.493.600
Cuộn thấp áp (MN)	220/250 VAC	47383	12.680.800	48504	12.680.800
	380/480 VAC	47385	12.680.800	48506	12.680.800
	24 VDC	47380	12.680.800	48501	12.680.800
Thời gian trễ	220/240 VAC	33682	12.680.800	33682	12.680.800
Tiếp điểm chỉ vị trí chassis	1 chỉ vị trí đã đấu nối (CE)			33751	1.670.900
	1 chỉ vị trí test (CD)			33752	1.670.900
	1 chỉ vị trí ngắt (CT)			33753	1.670.900

Viền che tủ điện và phụ kiện				
Mô tả	Mã hàng	Đơn giá (VNĐ)	Mã hàng	Đơn giá (VNĐ)
Viền che tủ điện	48601	2.002.000	48603	2.266.000
Mặt che trong suốt (IP54)	-		48604	20.270.800
Mặt che trơn cho viền tủ điện	48605	3.931.400	48605	3.931.400

Khóa liên động cơ khí cho 2 máy cắt

Mô tả	Mã hàng	Đơn giá (VNĐ)
Khóa liên động cơ khí dùng cáp		
Chọn 2 má liên động cơ khí (1 cho mỗi máy cắt) + 1 bộ cáp		
Má liên động cơ khí cho EVS loại cố định	47926	10.078.200
Má liên động cơ khí cho EVS loại kéo rút	47926	10.078.200
Bộ cáp	33209	7.399.700

Khóa liên động cơ khí cho 3 máy cắt

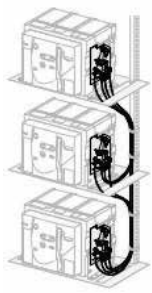

Mô tả	Mã hàng	Đơn giá (VNĐ)
Khóa liên động cơ khí dùng cáp		
1 bộ hoàn chỉnh gồm 3 má liên động cơ khí + 1 bộ cáp		
3 nguồn, chỉ 1 máy cắt đóng, cố định hoặc kéo rút	48610	52.248.900
3 nguồn, 1 máy coupling, cố định hoặc kéo rút	48609	52.248.900
2 nguồn thông thường, 1 nguồn thay thế, cố định hoặc kéo rút	48608	48.830.100

Giá trên đã bao gồm VAT

CẦU DAO TỰ ĐỘNG DẠNG KHỐI MCCB EASYPACT EZC100

EasyPact EZC100

- Phù hợp với tiêu chuẩn IEC 60947-2, JIS C 8201, NEMA AB1
- Dòng cắt ngắn mạch tại 415V: 7.5, 10, 15, 30kA
- Bảo vệ theo nguyên lý từ nhiệt
- Dòng điện định mức từ 15 đến 100A

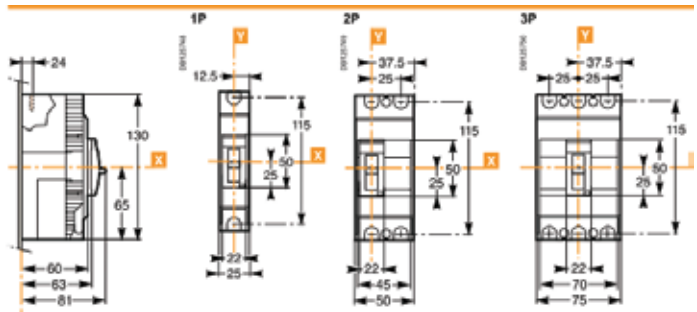

EasyPact EZC100, 1P Type N, Icu =18kA 220/240V

Dòng điện	Mã hàng	Đơn giá (VNĐ)
15A	EZC100N1015	1.596.100
16A	EZC100N1016	1.596.100
20A	EZC100N1020	1.596.100
25A	EZC100N1025	1.596.100
30A	EZC100N1030	1.596.100
40A	EZC100N1040	1.596.100
50A	EZC100N1050	1.596.100
60A	EZC100N1060	1.708.300
75A	EZC100N1075	1.708.300
80A	EZC100N1080	1.708.300
100A	EZC100N1100	1.708.300

EasyPact EZC100, 2P Type H, Icu =50kA 220/240V

Dòng điện	Mã hàng	Đơn giá (VNĐ)
15A	EZC100H2015	2.813.800
16A	EZC100H2016	2.813.800
20A	EZC100H2020	2.813.800
25A	EZC100H2025	2.813.800
30A	EZC100H2030	2.813.800
32A	EZC100H2032	2.813.800
40A	EZC100H2040	2.813.800
50A	EZC100H2050	2.813.800
60A	EZC100H2060	2.931.500
63A	EZC100H2063	2.931.500
75A	EZC100H2075	2.931.500
80A	EZC100H2080	2.931.500
100A	EZC100H2100	2.931.500

EasyPact EZC100, 3P Type F, Icu =10kA/ 45 V

Dòng điện	Mã hàng	Đơn giá (VNĐ)
15A	EZC100F3015	2.217.600
16A	EZC100F3016	2.217.600
20A	EZC100F3020	2.217.600
25A	EZC100F3025	2.217.600
30A	EZC100F3030	2.217.600
32A	EZC100F3032	2.217.600
40A	EZC100F3040	2.217.600
50A	EZC100F3050	2.217.600
60A	EZC100F3060	2.453.000
63A	EZC100F3063	2.453.000
75A	EZC100F3075	2.453.000
80A	EZC100F3080	2.453.000
100A	EZC100F3100	2.682.900

EasyPact EZC100. 3P Type N. Icu =15kA / 415V

Dòng điện	Mã hàng	Đơn giá (VNĐ)
15A	EZC100N3015	2.918.300
16A	EZC100N3016	2.918.300
20A	EZC100N3020	2.918.300
25A	EZC100N3025	2.918.300
30A	EZC100N3030	2.918.300
32A	EZC100N3032	2.918.300
40A	EZC100N3040	2.918.300
50A	EZC100N3050	2.918.300
60A	EZC100N3060	3.185.600
63A	EZC100N3063	3.185.600
75A	EZC100N3075	3.185.600
80A	EZC100N3080	3.185.600
100A	EZC100N3100	3.185.600

EasyPact EZC100, 1P Type H, Icu =25kA 220/240V

Dòng điện	Mã hàng	Đơn giá (VNĐ)
15A	EZC100H1015	2.142.800
16A	EZC100H1016	2.142.800
20A	EZC100H1020	2.129.600
25A	EZC100H1025	2.129.600
30A	EZC100H1030	2.129.600
32A	EZC100H1032	2.129.600
40A	EZC100H1040	2.129.600
50A	EZC100H1050	2.129.600
60A	EZC100H1060	2.129.600
63A	EZC100H1063	2.129.600
75A	EZC100H1075	2.129.600
80A	EZC100H1080	2.129.600
100A	EZC100H1100	2.129.600

EasyPact EZC100, 3P Type B, Icu =7.5kA/ 415V

Dòng điện	Mã hàng	Đơn giá (VNĐ)
15A	EZC100B3015	2.129.600
20A	EZC100B3020	2.129.600
25A	EZC100B3025	2.129.600
30A	EZC100B3030	2.129.600
40A	EZC100B3040	2.129.600
50A	EZC100B3050	2.129.600
60A	EZC100B3060	2.260.500
75A	-	-
80A	-	-
100A	-	-

EasyPact EZC100. 3P Type H. Icu =30kA/ 415V

Dòng điện	Mã hàng	Đơn giá (VNĐ)
15A	EZC100H3015	3.700.400
16A	EZC100H3016	3.700.400
20A	EZC100H3020	3.700.400
25A	EZC100H3025	3.700.400
30A	EZC100H3030	3.700.400
32A	EZC100H3032	3.700.400
40A	EZC100H3040	3.700.400
50A	EZC100H3050	3.700.400
60A	EZC100H3060	4.067.800
63A	EZC100H3063	4.067.800
75A	EZC100H3075	4.067.800
80A	EZC100H3080	4.067.800
100A	EZC100H3100	4.067.800

EasyPact EZC100, 4P Type N, Icu =15kA 220/240V

Dòng điện	Mã hàng	Đơn giá (VNĐ)
15A	-	-
16A	-	-
20A	EZC100N4020	4.296.600
25A	EZC100N4025	4.296.600
30A	EZC100N4030	4.352.700
32A	EZC100N4032	4.352.700
40A	EZC100N4040	4.352.700
50A	EZC100N4050	4.352.700
60A	EZC100N4060	4.352.700
63A	EZC100N4063	4.352.700
75A	EZC100N4075	4.352.700
80A	EZC100N4080	4.352.700
100A	EZC100N4100	4.352.700

CẦU DAO TỰ ĐỘNG DẠNG KHỐI MCCB EASYPACT EZC250 EZC400/630

EasyPact EZC250 & EZC400/630

- Phù hợp với tiêu chuẩn IEC 60947-2, JIS C 8201, NEMA AB1
- Dòng cắt ngắn mạch tại 415V: 18, 25, 36, 50kA
- Bảo vệ theo nguyên lý từ nhiệt
- Dòng điện định mức từ 100-600A

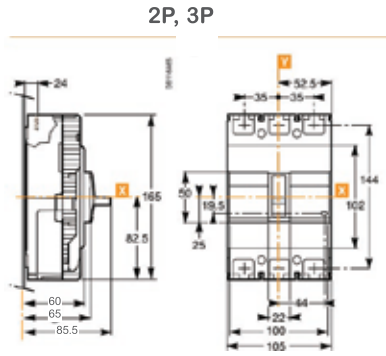

Kích thước EZC250

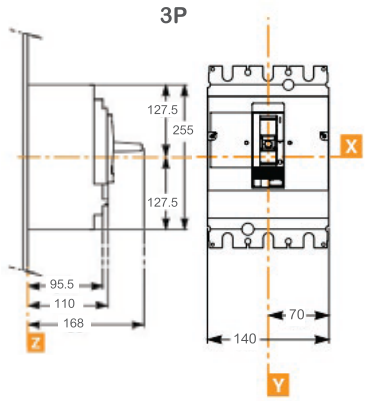

Kích thước EZC400/630

EasyPact EZC250, 3P, Type F, Icu=18kA /415V

Dòng điện	Mã hàng	Đơn giá (VNĐ)
100A	EZC250F3100	4.728.900
125A	EZC250F3125	5.056.700
150A	EZC250F3150	6.174.300
160A	EZC250F3160	6.174.300
175A	EZC250F3175	6.518.600
200A	EZC250F3200	7.090.600
225A	EZC250F3225	7.090.600
250A	EZC250F3250	7.090.600

EasyPact EZC250, 3P, Type H, Icu=36kA /415V

100A	EZC250H3100	5.056.700
125A	EZC250H3125	6.001.600
150A	EZC250H3150	7.351.300
160A	EZC250H3160	7.351.300
175A	EZC250H3175	8.880.300
200A	EZC250H3200	8.880.300
225A	EZC250H3225	8.880.300
250A	EZC250H3250	8.880.300

EasyPact EZC400/630, 3P type N, Icu=36kA/415V

320	EZC400N3320N	11.660.000
350	EZC400N3350N	11.660.000
400	EZC400N3400N	11.660.000
400	EZC630N3400N	14.132.800
500	EZC630N3500N	14.132.800
600	EZC630N3600N	14.132.800
630	EZC630N3630N	17.878.300

EasyPact EZC400/630, 3P type H, Icu=50kA/415V

320	EZC400H3320N	12.798.500
350	EZC400H3350N	12.798.500
400	EZC400H3400N	12.798.500
400	EZC630H3400N	15.827.900
500	EZC630H3500N	15.827.900
600	EZC630H3600N	15.827.900
630	EZC630H3630N	20.022.200

EasyPact EZC250, 3P, Type N, Icu=25kA /415V

Dòng điện	Mã hàng	Đơn giá (VNĐ)
100A	EZC250N3100	4.924.700
125A	EZC250N3125	5.549.500
150A	EZC250N3150	6.774.900
160A	EZC250N3160	6.774.900
175A	EZC250N3175	7.030.100
200A	EZC250N3200	8.000.300
225A	EZC250N3225	8.000.300
250A	EZC250N3250	8.000.300

EasyPact EZC250, 4P, Type N, Icu=25kA /415V

100A	EZC250N4100	6.388.800
125A	EZC250N4125	8.012.400
150A	EZC250N4150	9.611.800
160A	EZC250N4160	9.611.800
-	-	-
200A	EZC250N4200	10.611.700
-	-	-
250A	EZC250N4250	10.611.700

EasyPact EZC400/630, 4P type N, Icu=36kA/415V

320	EZC400N4320N	14.008.500
-	-	-
400	EZC400N4400N	14.571.700
-	-	-
500	EZC630N4500N	19.780.200
600	EZC630N4600N	19.780.200
630	EZC630N4630N	25.020.600

EasyPact EZC400/630, 4P type H, Icu=50kA/415V

320	EZC400H4320N	14.990.800
350	EZC400H4350N	14.990.800
400	EZC400H4400N	15.585.900
-	-	-
500	EZC630H4500N	21.160.700
600	EZC630H4600N	21.160.700
630	EZC630H4630N	26.769.600

Giá trên đã bao gồm VAT

CẦU DAO TỰ ĐỘNG DẠNG KHỐI MCCB EASYPACT CVS

EasyPact CVS100-630A

- Phù hợp với tiêu chuẩn IEC 947-2
- Trip unit có thể chỉnh định được từ 0.7 đến 1 (loại từ nhiệt TMD)
- Dòng định mức từ 16A đến 600A
- Ics = 100% Icu
- Dùng chung một số phụ kiện với Compact NSX

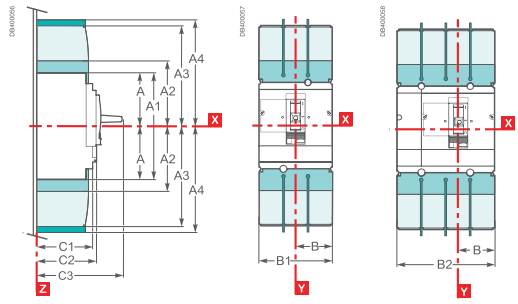

Type	A	A1	A2	A3	A4	B	B1	B2	C1	C2	C3
CVS100/160/250	60.5	161	94	145	178.5	52.5	105	140	81	86	126
CVS400/630	127.5	255	142.5	200	237	70	140	185	95.5	110	168

EasyPact CVS100/250, 3P, Type B, Icu=25kA / 415V

Loại	Dòng điện	Mã hàng	Đơn giá (VNĐ)
CVS100B	16	LV510300	4.081.000
	25	LV510301	4.081.000
	32	LV510302	4.081.000
	40	LV510303	4.081.000
	50	LV510304	4.081.000
	63	LV510305	4.081.000
	80	LV510306	4.123.900
	100	LV510307	4.123.900
CVS160B	125	LV516302	5.364.700
	160	LV516303	6.631.900
CVS250B	200	LV525302	7.961.800
	250	LV525303	8.687.800

EasyPact CVS100/250, 4P, Type B, Icu=25kA / 415V

Loại	Dòng điện	Mã hàng	Đơn giá (VNĐ)
CVS100B	16	LV510310	5.451.600
	25	LV510311	5.451.600
	32	LV510312	5.451.600
	40	LV510313	5.451.600
	50	LV510314	5.451.600
	63	LV510315	5.451.600
	80	LV510316	5.768.400
	100	LV510317	5.768.400
CVS160B	125	LV516312	7.849.600
	160	LV516313	8.929.800
CVS250B	200	LV525312	11.016.500
	250	LV525313	12.146.200

EasyPact CVS100/630, 3P, Type F, Icu=36kA / 415V

Loại	Dòng điện	Mã hàng	Đơn giá (VNĐ)
CVS100F	16	LV510330	4.235.000
	25	LV510331	4.235.000
	32	LV510332	4.235.000
	40	LV510333	4.235.000
	50	LV510334	4.235.000
	63	LV510335	4.235.000
	80	LV510336	4.396.700
	100	LV510337	4.396.700
CVS160F	125	LV516332	5.805.800
	160	LV516333	7.141.200
CVS250F	200	LV525332	8.992.500
	250	LV525333	9.773.500
CVS400F	320	LV540305	15.177.800
	400	LV540306	15.978.600
CVS630F	500	LV563305	20.567.800
	600	LV563306	23.735.800
	630	LV563307	28.717.700

EasyPact CVS100/630, 4P, Type F, Icu=36kA / 415V

Loại	Dòng điện	Mã hàng	Đơn giá (VNĐ)
CVS100F	16	LV510340	5.880.600
	25	LV510341	5.880.600
	32	LV510342	5.880.600
	40	LV510343	5.880.600
	50	LV510344	5.880.600
	63	LV510345	5.880.600
	80	LV510346	6.277.700
	100	LV510347	6.277.700
CVS160F	125	LV516342	8.252.200
	160	LV516343	9.706.400
CVS250F	200	LV525342	12.520.200
	250	LV525343	13.798.400
CVS400F	320	LV540308	17.574.700
	400	LV540309	19.573.400
CVS630F	500	LV563308	25.714.700
	600	LV563309	27.298.700
	630	LV563310	33.031.900

CẦU DAO TỰ ĐỘNG DẠNG KHỐI MCCB EASYPACT CVS

EasyPact CVS100-630A

- Phù hợp với tiêu chuẩn IEC 947-2
- Trip unit có thể chỉnh định được từ 0.7 đến 1 (0.8 đến 1 cho CVS100BS). Trip bảo vệ bằng từ nhiệt (TMD)
- Dòng định mức từ 16A đến 600A
- Ics = 100% Icu
- Dùng chung một số phụ kiện với Compact NSX

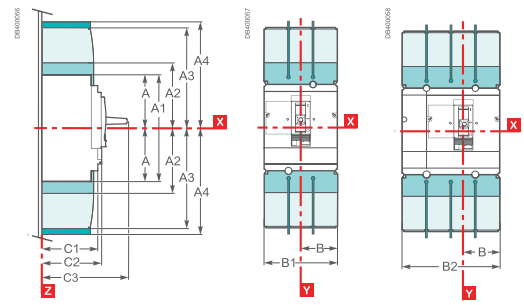

Type	A	A1	A2	A3	A4	B	B1	B2	C1	C2	C3
CVS100/160/250	60.5	161	94	145	178.5	52.5	105	140	81	86	126
CVS400/630	127.5	255	142.5	200	237	70	140	185	95.5	110	168

EasyPact CVS100BS 25kA@ 380Vac

3P Dòng điện (A)	Mã hàng	Đơn giá (VNĐ)	4P Dòng điện (A)	Mã hàng	Đơn giá (VNĐ)
16	LV510930	3.451.800			
20	LV510931	3.451.800			
25	LV510932	3.451.800	25	LV510952	4.664.000
32	LV510933	3.451.800	32	LV510953	4.664.000
40	LV510934	3.451.800	40	LV510954	4.664.000
50	LV510935	3.451.800	50	LV510955	4.664.000
63	LV510936	3.451.800	63	LV510956	4.664.000
80	LV510937	3.451.800	80	LV510957	4.664.000
100	LV510938	3.451.800	100	LV510958	4.664.000

EasyPact CVS100/630, type N, Icu=50kA/415V

3P	Dòng điện (A)	Mã hàng	Đơn giá (VNĐ)	4P	Dòng điện (A)	Mã hàng	Đơn giá (VNĐ)
CVS100N	16	LV510470	4.645.300	CVS100N	16	LV510480	6.452.600
	25	LV510471	4.645.300		25	LV510481	6.452.600
	32	LV510472	4.645.300		32	LV510482	6.452.600
	40	LV510473	4.645.300		40	LV510483	6.452.600
	50	LV510474	4.645.300		50	LV510484	6.452.600
	63	LV510475	4.645.300		63	LV510485	6.452.600
	80	LV510476	4.820.200		80	LV510486	6.881.600
	100	LV510477	4.820.200		100	LV510487	6.881.600
CVS160N	100	LV516461	6.023.600	CVS160N	100	LV516466	8.800.000
	125	LV516462	6.190.800		125	LV516467	9.048.600
	160	LV516463	7.614.200		160	LV516468	10.352.100
CVS250N	200	LV525452	9.421.500	CVS250N	200	LV525457	13.109.800
	250	LV525453	10.519.300		250	LV525458	14.854.400
CVS400N	320	LV540315	16.772.800	CVS400N	320	LV540318	21.169.500
	400	LV540316	17.977.300		400	LV540319	22.367.400
CVS630N	500	LV563315	23.735.800	CVS630N	500	LV563318	27.690.300
	600	LV563316	25.510.100		600	LV563319	30.061.900
	630	LV563317	30.867.100		630	LV563320	36.377.000

Giá trên đã bao gồm VAT

CẦU DAO TỰ ĐỘNG DẠNG KHỐI MCCB EASYPACT CVS

EasyPact CVS800-1600A

- MCCB EasyPact CVS
- Phù hợp với tiêu chuẩn IEC 947-2
- Trip unit có thể chỉnh định được từ 0.4 đến 1xIn
- Ics = 100% Icu
- Dòng định mức từ 800A đến 1600A
- Một số phụ kiện dùng chung với ComPacT NS

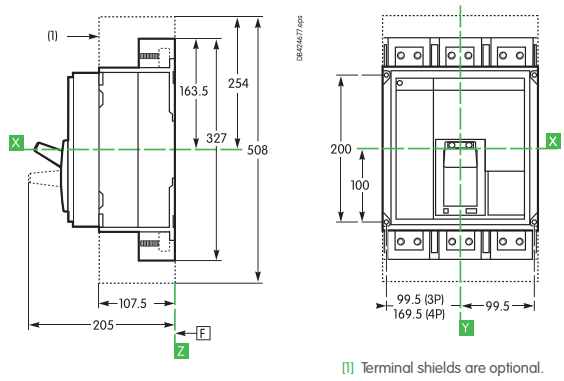

[1] Terminal shields are optional.

MCCB Easypact CVS Type N, Icu = 50kA/ 415Vac đầu nối phía trước, trip unit ETS 2.0

3P			4P		
Dòng điện (A)	Mã hàng	Đơn giá (VNĐ)	Dòng điện (A)	Mã hàng	Đơn giá (VNĐ)
800A	E080N320FM	42.251.000	800A	E080N420FM	53.642.600
1000A	E100N320FM	54.116.700	1000A	E100N420FM	64.645.900
1250A	E125N320FM	59.854.300	1250A	E125N420FM	72.696.800
1600A	E160N320FM	71.322.900	1600A	E160N420FM	91.037.100

MCCB Easypact CVS Type H, Icu = 70kA/ 415Vac đầu nối phía trước, trip unit ETS 2.0

3P			4P		
Dòng điện (A)	Mã hàng	Đơn giá (VNĐ)	Dòng điện (A)	Mã hàng	Đơn giá (VNĐ)
800A	E080H320FM	51.340.300	800A	E080H420FM	82.502.200
1000A	E100H320FM	59.186.600	1000A	E100H420FM	85.074.000
1250A	E125H320FM	65.451.100	1250A	E125H420FM	88.339.900
1600A	E160H320FM	85.901.200	1600A	E160H420FM	100.916.200

Phụ kiện điện

	Mã hàng	Đơn giá (VNĐ)
Tiếp điểm chỉ trạng thái OF, ON/OFF	33108	1.085.700

	MX		MN	
Điện áp điều khiển	Mã hàng	Đơn giá (VNĐ)	Mã hàng	Đơn giá (VNĐ)
200/250 VAC/DC	33662	12.680.800	33671	12.680.800
380/480 VAC	33664	12.680.800	33673	12.680.800
24/30 VDC, 24 VAC	33659	12.680.800	33668	12.680.800

Phụ kiện đấu nối

	Mã hàng	Đơn giá (VNĐ)
Tấm chắn pha (3pcs)	33646	873.400
Tay nắm xoay trực tiếp	E33863	5.437.300
Tay nắm xoay kéo dài	E33878	10.388.400
Cần thao tác kéo dài	33195	492.800

CẦU DAO TỰ ĐỘNG DẠNG KHỐI COMPACT NSXm

MCCB Compact NSXm

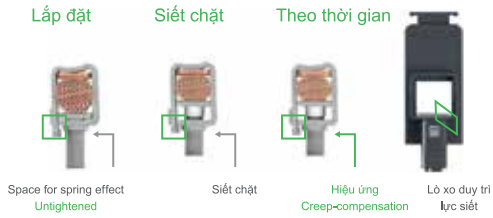

- Đầu nối dạng EverLink
- Phụ kiện dạng lò xo có thể trực quan
- Có thể lắp đặt trên cả thanh DIN / trên đế

Compact NSXm E (16KA @380/415Vac) với trip từ nhiệt TMD

EverLink™ connectors-3P

Dòng điện	Mã hàng	Đơn giá (VNĐ)
16	C11E3TM016L	5.271.200
25	C11E3TM025L	5.271.200
32	C11E3TM032L	5.271.200
40	C11E3TM040L	5.271.200
50	C11E3TM050L	5.271.200
63	C11E3TM063L	5.271.200
80	C11E3TM080L	5.418.600
100	C11E3TM100L	5.418.600
125	C12E3TM125L	6.850.800
160	C12E3TM160L	6.850.800

Compact NSXm E (16KA @380/415Vac) với trip từ nhiệt TMD

EverLink™ connectors-4P

Dòng điện	Mã hàng	Đơn giá (VNĐ)
16	C11E6TM016L	7.124.700
25	C11E6TM025L	7.124.700
32	C11E6TM032L	7.124.700
40	C11E6TM040L	7.124.700
50	C11E6TM050L	7.124.700
63	C11E6TM063L	7.124.700
80	C11E6TM080L	7.563.600
100	C11E6TM100L	7.563.600
125	C12E6TM125L	10.676.600
160	C12E6TM160L	11.734.800

Compact NSXm B (25KA @380/415Vac) với trip từ nhiệt TMD

EverLink™ connectors-3P

Dòng điện	Mã hàng	Đơn giá (VNĐ)
16	C11B3TM016L	5.489.000
25	C11B3TM025L	5.489.000
32	C11B3TM032L	5.489.000
40	C11B3TM040L	5.489.000
50	C11B3TM050L	5.489.000
63	C11B3TM063L	5.489.000
80	C11B3TM080L	5.648.500
100	C11B3TM100L	5.648.500
125	C12B3TM125L	7.136.800
160	C12B3TM160L	7.136.800

Compact NSXm B (25KA @380/415Vac) với trip từ nhiệt TMD

EverLink™ connectors-4P

Dòng điện	Mã hàng	Đơn giá (VNĐ)
16	C11B6TM016L	7.417.300
25	C11B6TM025L	7.417.300
32	C11B6TM032L	7.417.300
40	C11B6TM040L	7.417.300
50	C11B6TM050L	7.417.300
63	C11B6TM063L	7.417.300
80	C11B6TM080L	7.876.000
100	C11B6TM100L	7.876.000
125	C12B6TM125L	11.124.300
160	C12B6TM160L	12.224.300

Compact NSXm F (36KA @380/415Vac) với trip từ nhiệt TMD

EverLink™ connectors-3P

Dòng điện	Mã hàng	Đơn giá (VNĐ)
16	C11F3TM016L	5.780.500
25	C11F3TM025L	5.780.500
32	C11F3TM032L	5.780.500
40	C11F3TM040L	5.780.500
50	C11F3TM050L	5.780.500
63	C11F3TM063L	5.780.500
80	C11F3TM080L	5.940.000
100	C11F3TM100L	5.940.000
125	C12F3TM125L	7.679.100
160	C12F3TM160L	9.753.700

Compact NSXm F (36KA @380/415Vac) với trip từ nhiệt TMD

EverLink™ connectors-4P

Dòng điện	Mã hàng	Đơn giá (VNĐ)
16	C11F6TM016L	7.882.600
25	C11F6TM025L	7.882.600
32	C11F6TM032L	7.882.600
40	C11F6TM040L	7.882.600
50	C11F6TM050L	7.882.600
63	C11F6TM063L	7.889.200
80	C11F6TM080L	8.372.100
100	C11F6TM100L	8.372.100
125	C12F6TM125L	11.288.200
160	C12F6TM160L	13.282.500

Compact NSXm N (50KA @380/415Vac) với trip từ nhiệt TMD

EverLink™ connectors-3P

Dòng điện	Mã hàng	Đơn giá (VNĐ)
16	C11N3TM016L	6.609.900
25	C11N3TM025L	6.609.900
32	C11N3TM032L	6.609.900
40	C11N3TM040L	6.609.900
50	C11N3TM050L	6.609.900
63	C11N3TM063L	6.609.900
80	C11N3TM080L	6.788.100
100	C11N3TM100L	6.788.100
125	C12N3TM125L	8.455.700
160	C12N3TM160L	10.736.000

Compact NSXm N (50KA @380/415Vac) với trip từ nhiệt TMD

EverLink™ connectors-4P

Dòng điện	Mã hàng	Đơn giá (VNĐ)
16	C11N6TM016L	8.919.900
25	C11N6TM025L	8.919.900
32	C11N6TM032L	8.919.900
40	C11N6TM040L	8.919.900
50	C11N6TM050L	8.919.900
63	C11N6TM063L	8.919.900
80	C11N6TM080L	9.474.300
100	C11N6TM100L	9.474.300
125	C12N6TM125L	12.434.400
160	C12N6TM160L	14.619.000

Giá trên đã bao gồm VAT

GoPact™ Go Series MTS

Manual Transfer Switch from 63 to 2000A - Bộ chuyển nguồn bằng tay từ 63 đến 2000A

Số cực: 4P
Điện áp hoạt động (Ue) : 415V
Điện áp xung (Uimp) : 12kV
Tiêu chuẩn: IEC60947-3 & IEC 60947-6-1
Các phụ kiện đi kèm:
- tay nắm
- tấm chắn pha
- mặt che đầu cực
- tách nguồn
- liên kết ngõ ra
- tiếp điểm phụ

Công tắc chuyển mạch có 3 vị trí
- Vị trí I: tại vị trí I (ON) nguồn cấp chính đến ngõ ra tải
- Vị trí O: tại vị trí O (OFF) ngõ ra cách ly với cả 2 nguồn chính và dự phòng
- Vị trí II : tại vị trí II (ON) nguồn cấp dự phòng đến ngõ ra tải

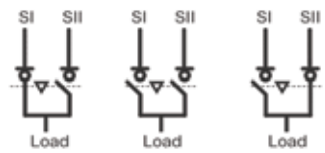

			Tay nắm xoay trực tiếp		Tay nắm xoay kéo dài	
Loại	Icw @1s IEC60947-3	Dòng điện Ie	Mã hàng	Đơn giá (VNĐ)	Mã hàng	Đơn giá (VNĐ)
GoPact MTS 100	5kA	63 A	GM10D4N0634BDE	5.985.100	GM10D4N0634BEE	6.259.000
		100 A	GM10D4N1004BDE	6.615.400	GM10D4N1004BEE	6.890.400

			Tay nắm xoay kéo dài	
Loại	Icw @1s IEC60947-3	Dòng điện Ie	Mã hàng	Đơn giá (VNĐ)
GoPact MTS 200	8kA	125A	GM20D4N1254BEE	10.597.400
		160A	GM20D4N1604BEE	11.146.300
		200A	GM20D4N2004BEE	12.271.600
GoPact MTS 315	18kA	250 A	GM32D4N2504BEE	17.131.400
		315 A	GM32D4N3154BEE	18.859.500
GoPact MTS 630	22kA	400 A	GM63D4N4004BEE	24.735.700
		630 A	GM63D4N6304BEE	37.089.800
GoPact MTS 1000	50kA	800 A	GM1AD4N8004BEE	55.247.500
		1000 A	GM1AD4N10H4BEE	55.247.500
GoPact MTS 2000	50kA	1250 A	GM2AD4N12H4BEE	111.268.300
		1600 A	GM2AD4N16H4BEE	153.518.200
		2000 A	GM2AD4N20H4BEE	203.263.500

Schneider Electric

Thiết bị điều khiển và phân phối điện hạ thế dành cho công nghiệp

se.com/vn/vi/

CB BẢO VỆ ĐỘNG CƠ LOẠI TỪ VÀ TỪ NHIỆT - TESYS DECA

CB bảo vệ động cơ loại từ và nhiệt - GV2ME và GV2P

- Tích hợp rơ le nhiệt bảo vệ quá tải, ngắn mạch và bảo vệ mất pha
- Chỉ thị trạng thái ON-TRIP-OFF
- Đạt chứng nhận sử dụng cho tải AC-3e

CB bảo vệ động cơ loại từ GV2LE và GV2L

- Bảo vệ ngắn mạch
- Phải dùng phối hợp với rơ le nhiệt bảo vệ động cơ
- Chỉ thị trạng thái ON-TRIP-OFF

CB bảo vệ động cơ loại từ nhiệt GV2ME

Kw 400/415V	Dai cài đặt dòng điện bảo vệ nhiệt (A)	Dòng điện bảo vệ từ (A)	Mã hàng	Đơn giá (VNĐ)
-	0.1…0.16	1.93	GV2ME01	2.051.500
0.06	0.16…0.25	3.08	GV2ME02	2.051.500
0.09	0.25…0.40	5.8	GV2ME03	2.051.500
0.12	0.40…0.63	9.3	GV2ME04	2.091.100
0.18	0.40…0.63	9.3	GV2ME04	2.091.100
0.25	0.63…1	15.1	GV2ME05	2.171.400
0.37	1…1.6	26.2	GV2ME06	2.229.700
0.55	1…1.6	26.2	GV2ME06	2.229.700
0.75	1.6…2.5	39	GV2ME07	2.229.700
1.1	2.5…4	74	GV2ME08	2.229.700
1.5	2.5…4	74	GV2ME08	2.229.700
2.2	4…6.3	91	GV2ME10	2.229.700
3	6…10	149	GV2ME14	2.326.500
4	6…10	149	GV2ME14	2.326.500
5.5	9…14	253.4	GV2ME16	2.460.700
7.5	13…18	341	GV2ME20	2.460.700
9	17…23	341	GV2ME21	2.460.700
11	20…25	388.3	GV2ME22	2.460.700
15	24…32	537.6	GV2ME32	2.460.700

CB bảo vệ động cơ loại từ nhiệt GV2P

-	0.1…0.16	1.93	GV2P01	2.504.700
0.06	0.16…0.25	3.08	GV2P02	2.548.700
0.09	0.25…0.40	5.8	GV2P03	2.548.700
0.12	0.40…0.63	9.3	GV2P04	2.548.700
0.18	0.40…0.63	9.3	GV2P04	2.548.700
0.25	0.63…1	15.1	GV2P05	2.647.700
0.37	1…1.6	26.2	GV2P06	2.761.000
0.55	1…1.6	26.2	GV2P06	2.761.000
0.75	1.6…2.5	39	GV2P07	2.761.000
1.1	2.5…4	74	GV2P08	2.761.000
-	-	-	-	-
2.2	4…6.3	91	GV2P10	2.761.000
3	6…10	149	GV2P14	2.988.700
-	-	-	-	-
5.5	9…14	253.4	GV2P16	3.158.100
7.5	13…18	341	GV2P20	3.186.700
9	17…23	341	GV2P21	3.186.700
11	20…25	388.3	GV2P22	3.186.700
15	24…32	537.6	GV2P32	3.186.700

CB bảo vệ động cơ loại từ GV2LE

Kw 400/415V	Dòng điện bảo vệ từ (A)	Dòng điện bảo vệ từ (A)	Mã hàng	Đơn giá (VNĐ)
-	-	-	-	-
-	-	-	-	-
-	-	-	-	-
0.12	0.63	9.3	GV2LE04	1.977.800
0.18	0.63	9.3	GV2LE04	1.977.800
0.25	1	15.1	GV2LE05	2.053.700
0.37	1	15.1	GV2LE05	2.053.700
0.55	1.6	26.2	GV2LE06	2.063.600
0.75	2.5	39	GV2LE07	2.141.700
1.1	2.5	39	GV2LE07	2.141.700
1.5	4	74	GV2LE08	2.141.700
2.2	6 3	91	GV2LE10	2.184.600
3	10	149	GV2LE14	2.428.800
4	10	149	GV2LE14	2.428.800
5.5	14	253.4	GV2LE16	2.571.800
7.5	18	341	GV2LE20	2.571.800
9	25	388.3	GV2LE22	2.686.200
11	25	388.3	GV2LE22	2.686.200
15	32	537.6	GV2LE32	2.656.500

CB bảo vệ động cơ loại từ GV2L

-	-	-	-	-
-	-	-	-	-
-	-	-	-	-
0.12	0.63	9.3	GV2L04	2.396.900
0.18	0.63	9.3	GV2L04	2.396.900
0.25	1	15.1	GV2L05	2.403.500
0.37	1	15.1	GV2L05	2.403.500
0.55	1.6	26.2	GV2L06	2.593.800
0.75	2.5	39	GV2L07	2.494.800
1.1	4	74	GV2L08	2.593.800
1.5	4	74	GV2L08	2.593.800
2.2	6.3	91	GV2L10	2.593.800
3	10	149	GV2L14	2.839.100
4	10	149	GV2L14	2.839.100
5.5	14	253.4	GV2L16	3.000.800
7.5	18	341	GV2L20	3.000.800
9	25	388.3	GV2L22	3.253.800
11	25	388.3	GV2L22	3.253.800
15	32	537.6	GV2L32	3.345.100

RƠ LE NHIỆT TESYS DECA

- Tương thích cho lắp đặt với khởi động từ Tesys D
- Dùng cho bảo vệ động cơ và bảo vệ mất pha
- Reset tự động hoặc bằng tay, chỉ thị TRIP

Class 10 (1) với liên kết Everlink, đầu kết nối bắt vít BTR

Class 10A (1) với đầu kết nối bắt vít

Dải cài đặt của rơ le (A)	Sử dụng với contactor LC1D	Mã hàng	Đơn giá (VNĐ)
0.10…0.16	D09…D38	LRD01	885.500
0.16…0.25	D09…D38	LRD02	885.500
0.25…0.40	D09…D38	LRD03	885.500
0.40…0.63	D09…D38	LRD04	885.500
0.63…1	D09…D38	LRD05	885.500
1…1.6	D09…D38	LRD06	885.500
1.6…2.5	D09…D38	LRD07	885.500
2.5…4	D09…D38	LRD08	885.500
4…6	D09…D38	LRD10	885.500
5.5…8	D09…D38	LRD12	885.500
7…10	D09…D38	LRD14	885.500
9…13	D12…D38	LRD16	885.500
12…18	D18…D38	LRD21	970.200
16…24	D25…D38	LRD22	1.018.600
23…32	D25…D38	LRD32	1.321.100
30…38	D32 and D38	LRD35	1.335.400

Class 10 A(1) với liên kết Everlink, đầu kết nối bắt vít BTR

Dải cài đặt của rơ le (A)	Sử dụng với contactor LC1D	Mã hàng	Đơn giá (VNĐ)
9…13	D40A…D65A	LRD313	3.308.800
12…18	D40A…D65A	LRD318	3.320.900
17…25	D40A…D65A	LRD325	3.430.900
23…32	D40A…D65A	LRD332	3.770.800
30…40	D40A…D65A	LRD340	3.646.500
37…50	D40A…D65A	LRD350	4.019.400
48…65	D50A và D65A	LRD365	4.188.800

Class 10 A(1) với đầu kết nối bắt vít

62...80	D80A	LRD380	5.486.800
80…104	D80 và D95	LRD3365	6.457.000
80…104	D115A và D150A	LRD4365	8.097.100
95…120	D115A và D150A	LRD4367	8.575.600
110…140	D150A	LRD4369	8.818.700

(1) Tiêu chuẩn IEC 60947-4-1 chỉ định thời gian trip khi dòng điện đi qua rơ le bằng 7.2 lần dòng điện cài đặt IR Class 10A: từ 2 đến 10 giây.

KHỞI ĐỘNG TỪ EASY TESYS

Khởi động từ Easy TeSys

LC1E65

LC1E120

LC1E300

- Dòng điện định mức từ 6 đến 630A, AC-3e
- Điện áp điều khiển: AC

Rơ le nhiệt Easy TeSys

LRE••

LRE3••

LRE48•

- Tương thích cho lắp đặt với khởi động từ Easy TeSys
- Dùng cho bảo vệ động cơ

Khởi động từ có cầu đấu nối bằng ốc vít

KW 380V 400V	Dòng định mức AC-3e	Tiếp điểm phụ (A) N/O	N/C	Mã hàng	Đơn giá (VNĐ)
2.2	6	1	0	LC1E0610M7	499.400
2.2	6	0	1	LC1E0601M7	550.000
4	9	1	0	LC1E0910M7	526.900
4	9	0	1	LC1E0901M7	526.900
5.5	12	1	0	LC1E1210M7	581.900
5.5	12	0	1	LC1E1201M7	581.900
7.5	18	1	0	LC1E1810M7	803.000
7.5	18	0	1	LC1E1801M7	803.000
11	25	1	0	LC1E2510M7	975.700
11	25	0	1	LC1E2501M7	975.700
15	32	1	0	LC1E3210M7	1.519.100
15	32	0	1	LC1E3201M7	1.519.100
18.5	38	1	0	LC1E3810M7	1.783.100
18.5	38	0	1	LC1E3801M7	1.783.100
18.5	40	1	1	LC1E40M7	2.104.300
22	50	1	1	LC1E50M7	2.186.800
30	65	1	1	LC1E65M7	2.413.400
37	80	1	1	LC1E80M7	3.507.900
45	95	1	1	LC1E95M7	4.291.100
55	120	1	1	LC1E120M7*	5.755.200
75	160	1	1	LC1E160M7*	8.993.600

Khởi động từ đấu nối bằng thanh đồng

90	200	0	0	LC1E200M7*	12.109.900
132	250	0	0	LC1E250M7*	15.099.700
160	300	0	0	LC1E300M7*	22.125.400
200	400	0	0	LC1E400M7*	27.546.200
250	500	0	0	LC1E500M7*	54.276.200
335	630	0	0	LC1E630M7*	72.970.700

Coil voltage code

		24	48	110	220	230	240	380	415	440
LC1E06-95	50/60Hz	B7	E7	F7	M7	P7	-	Q7	-	-
LC1E06-630	50/60Hz	-	E7	F7	M7	-	U7	Q7	N7	R7

Rơ le nhiệt hợp bộ với khởi động từ có cầu đấu nối bằng ốc vít

Dải cài đặt của rơ le (A)	Sử dụng với contactor LC1E	Mã hàng	Đơn giá (VNĐ)
0.10…0.16	E06…E38	LRE01	540.100
0.16…0.25	E06…E38	LRE02	544.500
0.25…0.40	E06…E38	LRE03	544.500
0.40…0.63	E06…E38	LRE04	544.500
0.63…1	E06…E38	LRE05	544.500
1…1.6	E06…E38	LRE06	544.500
1.6…2.5	E06…E38	LRE07	544.500
2.5…4	E06…E38	LRE08	544.500
4…6	E06…E38	LRE10	544.500
5.5…8	E09…E38	LRE12	544.500
7…10	E09…E38	LRE14	574.200
9…13	E12…E38	LRE16	567.600
12…18	E18…E38	LRE21	567.600
16…24	E25…E38	LRE22	607.200
23…32	E25…E38	LRE32	628.100
30…38	E38	LRE35	671.000
17…25	E40…E95	LRE322	1.446.500
23…32	E40…E95	LRE353	1.461.900
30…40	E40…E95	LRE355	1.455.300
37…50	E50…E95	LRE357	1.432.200
48…65	E65…E95	LRE359	1.461.900
55…70	E80…E95	LRE361	3.121.800
63…80	E80…E95	LRE363	3.155.900
80…104	E95	LRE365	3.213.100

Rơ le nhiệt hợp bộ với khởi động từ đấu nối bằng thanh đồng

51…81	E120…E160	LRE480	4.706.900
62…99	E120…E160	LRE481	4.948.900
84…135	E120…E160	LRE482	5.239.300
124…198	E200	LRE483	5.329.500
146…234	E250...E400	LRE484	5.329.500
174…279	E250...E400	LRE485	7.032.300
208…333	E250...E400	LRE486	7.032.300
259…414	E300...E400	LRE487	7.392.000
321…513	E500	LRE488	11.302.500
394…630	E630	LRE489	11.523.600

Giá trên áp dụng cho các mã hàng có điện áp điều khiển *5 của dòng LC1E06-95
Vui lòng liên hệ Schneider Electric để biết giá
* Vui lòng liên hệ nhân viên kinh doanh hoặc bộ phận chăm sóc khách hàng để được cung cấp giá hiện tại của dòng AC-3e

NÚT NHẤN - ĐÈN BÁO - CÔNG TẮC XOAY HỌ XB7

• Dãy sản phẩm kinh tế, màu sắc đa dạng • Cấp bảo vệ: IP54 • Tuổi thọ cao

XB7NA..

XB7ND...

XB7NS8

XB7EV...

XALE 1

XALEK 1

XB7NW..

XB7NG..

XB7NS9

ZBY2101

XALE 2

XALE 3

Nút nhấn nhả Ø 22mm

Màu	Tiếp điểm	Mã hàng	Đơn giá (VNĐ)
●	N/O	XB7NA21	206.800
●	N/O	XB7NA31	206.800
●	N/C	XB7NA42	206.800
●	N/O	XB7NA81	206.800

Nút nhấn nhả Ø 22mm

Màu	Tiếp điểm	Mã hàng	Đơn giá (VNĐ)
●	N/O + N/C	XB7NA25	311.300
●	N/O + N/C	XB7NA35	311.300
●	N/O + N/C	XB7NA45	311.300

Nút nhấn có đèn LED điện áp 24Vdc

●	N/O	XB7NW33B1	547.800
●	N/O	XB7NW34B1	547.800
●	N/C	XB7NW34B2	547.800
●	N/O	XB7NW38B1	547.800

Nút nhấn có đèn LED điện áp 230Vac

●	N/O	XB7NW33M1	547.800
●	N/O	XB7NW34M1	547.800
●	N/C	XB7NW34M2	547.800

Công tắc xoay 2 vị trí

	N/O	XB7ND21	267.300
	N/O + N/C	XB7ND25	360.800

Công tắc xoay 3 vị trí

	2 N/O	XB7ND33	360.800

Công tắc xoay có khóa 2 vị trí

	N/O	XB7NG21	480.700

Công tắc xoay có khóa 3 vị trí

	2 N/O	XB7NG33	541.200

Nút dừng khẩn cấp Ø40 xoay để mở

●	N/C	XB7NS8442	508.200
●	N/O + N/C	XB7NS8445	705.100

Nút dừng khẩn cấp Ø40 mở bằng chìa khóa

●	2 N/C	XB7NS9444	822.800
●	N/O + N/C	XB7NS9445	884.400

Đèn LED điện áp 24Vdc

●		XB7EV03BP	158.400
●		XB7EV04BP	158.400
●		XB7EV05BP	158.400
●		XB7EV06BP	158.400

Đèn LED điện áp 230Vac

●		XB7EV03MP	158.400
●		XB7EV04MP	158.400
●		XB7EV05MP	158.400
●		XB7EV06MP	158.400

Phụ Kiện

		ZBY2101	89.100

Hộp

Mặt xám 1 lỗ	XALE1	343.200
Mặt xám 2 lỗ	XALE2	355.300
Mặt xám 3 lỗ	XALE3	368.500

Tất cả mã hàng trên đều được bán theo hộp số lượng 10 cái

Giá trên đã bao gồm VAT

NÚT NHẤN - ĐÈN BÁO - CÔNG TẮC XOAY HỌ XA2

Đèn báo Ø22

XA2E_CP20053

XA2E_CP20054

XA2E_CP20055

Màu	Mã hàng	Số lượng tối thiểu	Đơn giá (VNĐ)	Mã hàng	Số lượng tối thiểu	Đơn giá (VNĐ)			
Điện áp	24V AC/DC			110V AC					
○	XA2EVB1LC	10	71.610	XA2EVF1LC	10	85.470			
●	XA2EVB3LC	10	79.200	XA2EVF3LC	10	85.470			
●	XA2EVB4LC	10	71.610	XA2EVF4LC	10	85.470			
●	XA2EVB5LC	10	79.200	XA2EVF5LC	10	85.470			
●	XA2EVB6LC	10	71.610	XA2EVF6LC	10	85.470			
●	XA2EVB8LC	10	79.200	XA2EVF8LC	10	85.470			
Điện áp	220V AC			220V DC			380V - 400V AC		
○	XA2EVM1LC	10	71.610	XA2EVMD1LC	10	85.470	XA2EVQ1LC	10	97.900
●	XA2EVM3LC	10	79.200	XA2EVMD3LC	10	93.500	XA2EVQ3LC	10	97.900
●	XA2EVM4LC	10	79.200	XA2EVMD4LC	10	85.470	XA2EVQ4LC	10	97.900
●	XA2EVM5LC	10	71.610	-		-	XA2EVQ5LC	10	88.935
●	XA2EVM6LC	10	79.200	XA2EVMD6LC	10	85.470	XA2EVQ6LC	10	88.935
●	XA2EVM8LC	10	79.200	XA2EVMD8LC	10	85.470	XA2EVQ8LC	10	88.935

Nút nhấn nhả Ø22

XA2AA31

Màu	Tiếp điểm	Mã hàng	Số lượng tối thiểu	Đơn giá (VNĐ)
Không có ký hiệu				
○	N/O	XA2AA11	10	93.500
●	N/O	XA2AA21	10	93.500
●	N/O	XA2AA31	10	93.500
●	N/O	XA2AA51	10	93.500
●	N/O	XA2AA61	10	93.500
●	N/C	XA2AA42	10	93.500

XA2AA4342

Màu	Tiếp điểm	Mã hàng	Số lượng tối thiểu	Đơn giá (VNĐ)
Có ký hiệu				
●	N/O	XA2AA3311	10	105.600
●	N/O	XA2AA3351	10	105.600
○	N/O	XA2AA3341	10	105.600
●	N/C	XA2AA4322	10	105.600
●	N/C	XA2AA4342	10	105.600

Nút nhấn nhả đầu nấm Ø22

XA2AC21

Đường kính (mm)	Màu	Tiếp điểm	Mã hàng	Số lượng tối thiểu	Đơn giá (VNĐ)
Ø40	●	N/O	XA2AC21	10	112.200
Ø40	●	N/O	XA2AC31	10	112.200
Ø40	●	N/C	XA2AC42	10	112.200

Nút nhấn giữ Ø22

XA2AH021

Màu	Tiếp điểm	Mã hàng	Số lượng tối thiểu	Đơn giá (VNĐ)
●	N/O	XA2AH021	10	147.400
●	N/O	XA2AH031	10	147.400
●	N/C	XA2AH042	10	147.400
●	N/O	XA2AH051	10	147.400

NÚT NHẤN - ĐÈN BÁO - CÔNG TẮC XOAY HỌ XA2

Công tắc xoay có khóa Ø22

XA2AG03

Số vị trí	Tiếp điểm	Mã hàng	Số lượng tối thiểu	Đơn giá (VNĐ)
Tay nắm ngắn				
2 vị trí	N/O	XA2AG21	10	269.500
2 vị trí	2N/O	XA2AG43	10	315.700
2 vị trí tự nhả	2N/O	XA2AG63	10	356.400
3 vị trí	2N/O	XA2AG73	10	356.400
3 vị trí	2N/O	XA2AG33	10	315.700
3 vị trí	2N/O	XA2AG03	10	315.700

Nút dừng khẩn cấp Ø22

XA2AT42

Đường kính (mm)	Cách tác động	Tiếp điểm	Mã hàng	Số lượng tối thiểu	Đơn giá (VNĐ)
Ø40 - red	Nhấn-kéo nhả	N/C	XA2AT42	10	281.600
Ø30 - red	Xoay nhả	N/C	XA2AS442	10	139.700
Ø40 - red	Xoay nhả	N/C	XA2AS542	10	119.900

Công tắc xoay Ø22

XA2AD21

XA2AJ21

Số vị trí	Tiếp điểm	Mã hàng	Số lượng tối thiểu	Đơn giá (VNĐ)	Số vị trí	Tiếp điểm	Mã hàng	Số lượng tối thiểu	Đơn giá (VNĐ)
Tay nắm ngắn					**Tay nắm dài**				
2 vị trí - tự giữ	N/O	XA2AD21	10	104.500	2 vị trí - tự giữ	N/O	XA2AJ21	10	117.700
2 vị trí - tự giữ	N/O+N/C	XA2AD25	10	137.500	2 vị trí - tự giữ	N/O+N/C	XA2AJ25	10	154.000
3 vị trí - tự giữ	2N/O	XA2AD33	10	137.500	3 vị trí - tự giữ	2N/O	XA2AJ33	10	154.000
3 vị trí - tự nhả	2N/O	XA2AD53	10	137.500	3 vị trí - tự nhả	2N/O	XA2AJ53	10	174.900
2 vị trí - tự nhả	N/O	XA2AD41	10	130.900					

Phụ kiện

ZA2EE101

Tiếp điểm	Mã hàng	Số lượng tối thiểu	Đơn giá (VNĐ)
Dùng cho nút nhấn và công tắc họ XA2			
Tiếp điểm phụ			
N/O	ZA2EE101	10	31.900
N/C	ZA2EE102	10	31.900

Nút nhấn có đèn báo Ø22

XA2AW35B1

Màu	Mã hàng	Tiếp điểm	Số lượng tối thiểu	Đơn giá (VNĐ)	Mã hàng	Tiếp điểm	Số lượng tối thiểu	Đơn giá (VNĐ)
Điện áp	**24V AC/DC**				**220V AC**			
○	XA2AW31B1	N/O	10	212.300	XA2AW31M1	N/O	10	212.300
●	XA2AW33B1	N/O	10	212.300	XA2AW33M1	N/O	10	212.300
●	XA2AW34B1	N/O	10	212.300	XA2AW34M1	N/O	10	212.300
●	XA2AW35B1	N/O	10	212.300	XA2AW35M1	N/O	10	212.300
●	XA2AW36B1	N/O	10	212.300	XA2AW36M1	N/O	10	212.300

RƠ LE TRUNG GIAN 2-4 C/O, 5-3A loại RXM••LB

- Tần số đóng ngắt tối đa: 1200 lần/ giờ
- Tuổi thọ cơ khí 10 triệu lần
- Đáp ứng theo tiêu chuẩn: IEC/ EN60068-2-6, IEC/ EN60529, IEC/ EN60068-2-27

Rơ le không đèn chỉ thị - 3A

Điện áp	Tiếp điểm	Mã hàng	Đơn giá (VNĐ)
12Vdc	4 C/O	RXM4LB1JD	178.200
24Vdc	4 C/O	RXM4LB1BD	178.200
24Vac	4 C/O	RXM4LB1B7	178.200
-	-	-	-
230Vac	4 C/O	RXM4LB1P7	178.200

Rơ le không đèn chỉ thị - 5A

Điện áp	Tiếp điểm	Mã hàng	Đơn giá (VNĐ)
12Vdc	2 C/O	RXM2LB1JD	148.500
24Vdc	2 C/O	RXM2LB1BD	148.500
24Vac	2 C/O	RXM2LB1B7	148.500
120Vac	2 C/O	RXM2LB1F7	148.500
230Vac	2 C/O	RXM2LB1P7	148.500

Rơ le có đèn chỉ thị - 3A

Điện áp	Tiếp điểm	Mã hàng	Đơn giá (VNĐ)
12Vdc	4 C/O	RXM4LB2JD	184.800
24Vdc	4 C/O	RXM4LB2BD	184.800
48Vdc	4 C/O	RXM4LB2ED	184.800
110Vdc	4 C/O	RXM4LB2FD	184.800
24Vac	4 C/O	RXM4LB2B7	184.800
120Vac	4 C/O	RXM4LB2F7	184.800
230Vac	4 C/O	RXM4LB2P7	184.800

Rơ le có đèn chỉ thị - 5A

Điện áp	Tiếp điểm	Mã hàng	Đơn giá (VNĐ)
12Vdc	2 C/O	RXM2LB2JD	161.700
24Vdc	2 C/O	RXM2LB2BD	161.700
48Vdc	2 C/O	RXM2LB2ED	161.700
110Vdc	2 C/O	RXM2LB2FD	161.700
24Vac	2 C/O	RXM2LB2B7	161.700
120Vac	2 C/O	RXM2LB2F7	161.700
230Vac	2 C/O	RXM2LB2P7	161.700

Đế cắm rơ le

	Tiếp điểm	Mã hàng	Đơn giá (VNĐ)
	2 C/O	RXZE1M2C	70.400
	4 C/O	RXZE1M4C	92.400

Tất cả mã hàng trên đều được bán theo hộp số lượng 10 cái

ĐỒNG HỒ & TỤ BÙ

ƯU ĐIỂM BỘ ĐIỀU KHIỂN TỤ BÙ

- Đo sóng hài bậc 3 đến bậc 19
- Đo giá trị kvar thực tế của từng bước tụ bù
- Truyền thông Modbus RS485
- Cảnh báo các bất thường xảy ra ở tủ bù

Bộ điều khiển tụ bù

Mã hàng	Số bước	Truyền thông	Đơn giá (VNĐ)
51207	6	-	15.788.300
51213	12	-	21.818.500
VPL06N	6	Modbus	25.787.300
VPL12N	12	Modbus	27.244.800

Cuộn kháng

Mã hàng	Loại	Công suất (kvar)	Đơn giá (VNĐ)
LVR07500A40T	400V 7%	50	26.350.500

Tụ bù

Mã hàng	Điện áp (V)	Công suất (kvar)	Đơn giá (VNĐ)
BLRCS100A120B44	440V	10	4.352.700
BLRCS150A180B44	440V	15	5.024.800
BLRCS200A240B44	440V	20	6.085.200
BLRCS250A300B44	440V	25	6.553.800
BLRCS303A364B44	440V	30	7.924.400
BLRCH400A480B44	440V	40	12.322.200
BLRCH500A000B44	440V	50	14.917.100

ƯU ĐIỂM ĐỒNG HỒ KỸ THUẬT SỐ PM2000

- Phân tích sóng hài đến bậc thứ 31
- Truyền thông modbus
- Đồng hồ thời gian có pin dự phòng
- Bộ nhớ lưu trữ dữ liệu
- Module mở rộng DI/DO, AI/AO

Đồng hồ kỹ thuật số PM2000

Mã hàng	Thông số đo	Cấp chính xác	Phân tích sóng hài	Truyền thông	Đơn giá (VNĐ)
METSEPM2110	VAFPE THD	1%	-	-	8.031.100
METSEPM2120	VAFPE THD	1%	15	Modbus	9.025.500
METSEPM2130	VAFPE THD	0.5%	31	Modbus	11.354.200
METSEPM2210	VAFPE THD	1%	-	-	9.884.600
METSEPM2220	VAFPE THD	1%	15	Modbus	11.867.900
METSEPM2230	VAFPE THD	0.5%	31	Modbus	13.715.900

Đồng hồ nhiều biểu giá PM5000

Mã hàng	Số biểu giá	Cấp chính xác	Phân tích sóng hài	Truyền thông	Đơn giá (VNĐ)
METSEPM5310	4	0.5%	31	Modbus RS485	19.439.200
METSEPM5320	4	0.5%	31	Modbus TCP/IP	23.348.600
METSEPM5330	4	0.5%	31	Modbus RS485	22.206.800
METSEPM5340	4	0.5%	31	Modbus TCP/IP	24.890.800
METSEPM5560	8	0.2%	63	RS485 & TCP/IP	38.618.800
METSEPM5350	-	0.5%	-	RS485	15.886.200

Đồng hồ tích hợp sẵn biến dòng iEM3000

Mã hàng	Tích hợp biến dòng	Thông số đo	Kích thước	Truyền thông	Đơn giá (VNĐ)
A9MEM3100	63A	kWh	5x18mm	-	8.984.800
A9MEM3150	63A	kWh, U, I, P, F	5x18mm	Modbus	9.944.000
A9MEM3165	63A	kWh, U, I, P, F	5x18mm	Bacnet	11.733.700

Đồng hồ kỹ thuật số PM1000

Mã hàng	Cấp chính xác	Truyền thông	Đơn giá (VNĐ)
METSEPM1125HCL10RS	1%	Modbus RS485	3.839.000

Đồng hồ đo VAF PF% Unbalance

Mã hàng	Cấp chính xác	Truyền thông	Đơn giá (VNĐ)
METSEDM6000HCL10NC	1%	-	3.743.300
METSEDM6200HCL10RS	1%	Modbus RS485	4.306.500

CÂU LẠC BỘ THỢ ĐIỆN SCHNEIDER ELECTRIC

CLB Thợ điện Schneider Electric được thành lập nhằm xây dựng một cộng đồng Thợ điện năng động, chuyên nghiệp, có kỹ năng tư vấn lắp đặt các thiết bị của Schneider Electric từ đó mang lại sự thẩm mỹ, an toàn và tiện nghi cho các công trình xây dựng dân dụng trên toàn quốc.

Chi tiết thông tin và ưu đãi hội viên ở kênh ZaloOA:

HOẠT ĐỘNG HẤP DẪN VÀ BỔ ÍCH

Nội dung cho hội viên cập nhật theo thời điểm

Tích lũy điểm thưởng

Lắp sản phẩm Schneider Electric để tích lũy điểm đổi quà

Quà tặng
Hội viên thân thiết

Nhiều phần thưởng hấp dẫn cho Hội viên đạt TOP công trình sử dụng sản phẩm Schneider Electric trên toàn quốc

SƠ ĐỒ MẠNG ĐIỆN AN TOÀN CHUẨN

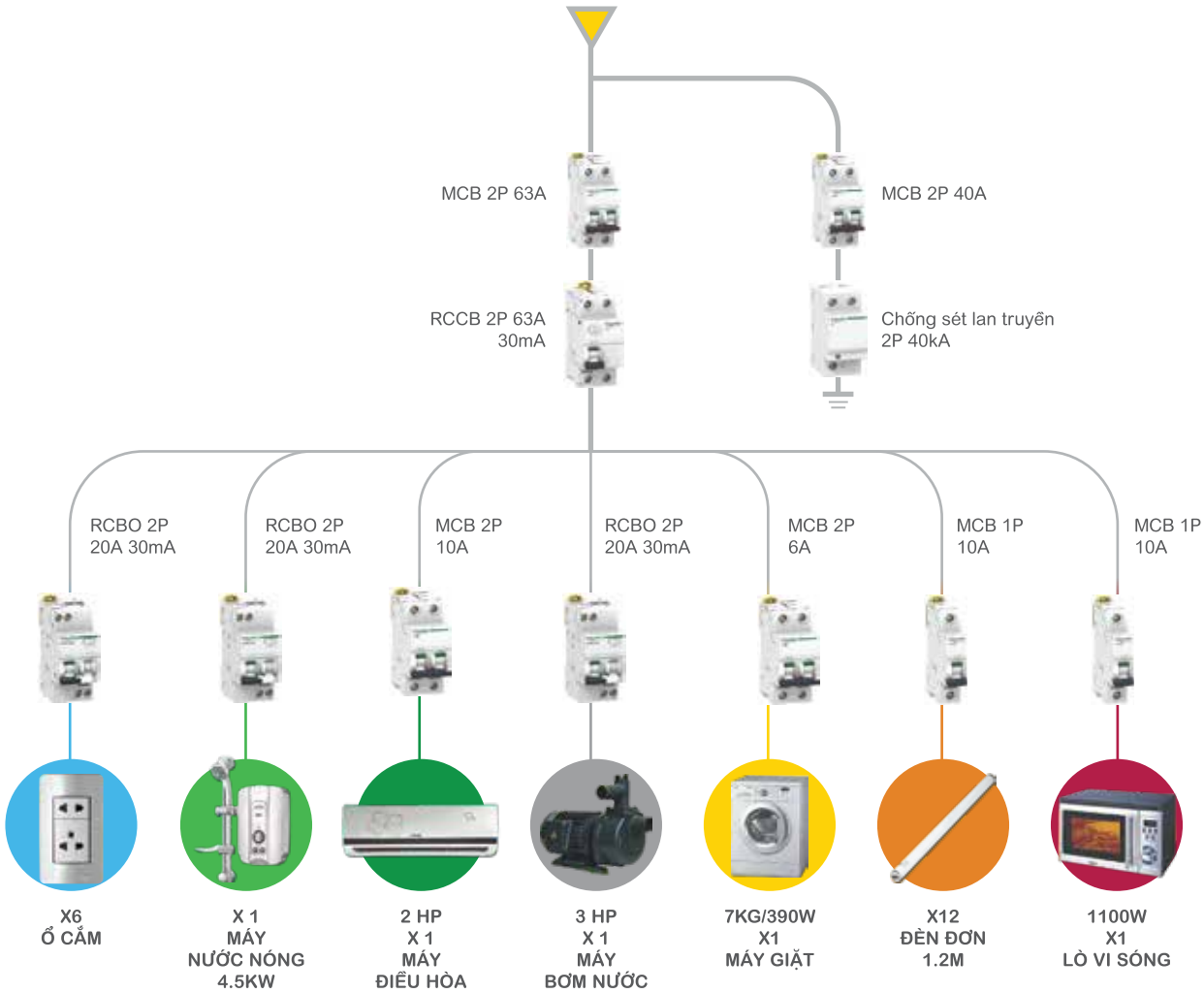

KHUYẾN CÁO LỰA CHỌN CẦU DAO TỰ ĐỘNG THEO TIẾT DIỆN DÂY DẪN

Tiết diện dây dẫn	Mục đích sử dụng	Công suất cho phép tối đa	Lựa chọn cầu dao tự động
1.5mm2	Dùng cho đèn, nguồn các loại ổ cắm thông dụng hoặc thiết bị ít hao điện, (chuông cửa, vv.,)	< 2300W	10A
2.5mm2	Cung cấp nguồn cho ổ cắm hoặc ổ cắm chuyên dụng (máy giặt, máy nước nóng, lò sưởi điện)	< 3680W	16A - 20A
4mm2		< 5750W	25A
6mm2	Dùng cho các thiết bị như nồi cơm điện, lò nướng, lò sưởi điện CÔNG SUẤT CAO	< 7360W	32A
10mm2	Dùng để kết nối điện giữa thiết bị đóng ngắt và tủ điện Dùng cho dây dẫn có chức năng bảo vệ chính: phải có cùng tiết diện như dậy nổi giữa thiết bị đóng ngắt và tủ điện.	6/9/12kvA	16 - 32A đến 50A
16mm2		50/60 KVA	63A
25mm2			

Câu lạc bộ thợ điện Schneider Electric

Một chương trình đặc biệt dành cho người mua hàng, tư vấn và thi công điện, giúp xây dựng một cộng đồng Thợ điện năng động có kiến thức sâu rộng về sản phẩm và giải pháp của Schneider Electric cũng như Quốc Tế, đóng vai trò chính trong việc mang lại các giá trị giúp tiện nghi hóa và nâng tầm cuộc sống.

Điểm bán hàng ủy quyền

Dành cho các đại lý và cửa hàng điện. Các đại lý và cửa hàng điện tham gia Chương trình khách hàng ủy quyền của Schneider Electric sẽ nhận được mức chiết khấu ưu đãi và các chương trình khuyến mãi hấp dẫn từ Nhà Phân Phối chính thức của Schneider Electric, đồng thời sẽ được hỗ trợ trang bị bảng hiệu, kệ trưng bày sản phẩm và sản phẩm mẫu cũng như các hoạt động truyền thông khác để quảng bá thương hiệu cửa hàng và thúc đẩy doanh số bán hàng hiệu quả.

Giải pháp dành cho xe điện (EV Charger) phục vụ cho ngôi nhà bền vững và hiệu quả trong tương lai

Giúp chủ nhà có trải nghiệm sạc xe thông minh, dễ dàng và an toàn vào thời điểm phù hợp, với nguồn điện xanh có sẵn, tối ưu hóa tiêu thụ, tránh quá tải điện và giảm lượng khí thải.

Schneider Electric Việt Nam

Email: customercare.vn@schneider-electric.com
Website: www.se.com/vn/vi/
Facebook: www.facebook.com/SchneiderElectricVN
Hotline: 1800-585858 (Miễn cước cuộc gọi)

Hà Nội
Lầu 8, Tòa nhà Vinaconex,
34 Láng Hạ, Phường Láng
ĐT: (024) 38 314 037

Đà Nẵng
Lầu 3, Tòa nhà Diamond Time Complex,
35 Thái Phiên, Phường Hải Châu
ĐT: (0236) 3 663 888
(0283) 6 225 168

Hồ Chí Minh
Lầu 7, Tòa nhà E-Town 1
364 Cộng Hòa, Phường Tân Bình
ĐT: (028) 38 103 103

Scan để tải bản mềm

©2026 Bản quyền hoàn toàn thuộc về Tập đoàn Schneider Electric.