Schneider Electric

Bảng giá dành cho Đại lý

07.2026

se.com/vn/vi/

CHÚNG TÔI LÀ ĐỐI TÁC CÔNG NGHỆ NĂNG LƯỢNG

FORTUNE
Tập đoàn Đột phá nhất Châu Âu

TIME
Tập đoàn Bền vững nhất toàn cầu

190+
Năm phát triển
và cải tiến

6k
Đại lý trên
toàn thế giới

160k+
Nhân viên trên
hơn 100 quốc gia

Schneider Electric Việt Nam thành lập từ năm **1994**, sau thành công của dự án công trình đường dây truyền tải điện năng siêu cao áp 500kV Bắc - Nam.

30+
Năm có mặt
tại Việt Nam

1000+
Nhân viên

3 Văn Phòng
(Hà Nội, Đà Nẵng, HCM)

1 Nhà Máy
(Khu công nghệ cao TP.HCM)

1991-1993
Tuyến đường dây 500KV Bắc - Nam

1994
Schneider Electric chính thức hoạt động tại Việt Nam

1996
CLIPSAL
Mua lại Clipsal tại Việt Nam

2003
Khai trương văn phòng tại Đà Nẵng & Hà Nội

2014
APC by Schneider Electric
Thành lập Schneider Electric IT tại Việt Nam
(Mảng Secure Power)

2017
Khai trương Nhà máy Công nghệ cao tại TP.HCM

2019
EcoStruxure Innovation At Every Level
Đẩy mạnh triển khai nền tảng EcoStruxure

2021-2022
TOP 50 CORPORATE SUSTAINABILITY AWARDS
Thuộc Top 50 Doanh nghiệp Phát triển bền vững

2024
Kỷ niệm 30 năm thành lập

Mục lục

CÔNG TẮC, Ổ CẮM ĐIỆN VÀ PHỤ KIỆN

Dòng Miluz-E NEW 05
Dòng AvatarOn A 06
Dòng ZENcelo A 08
Dòng AvatarOn 10
Dòng phụ kiện 12
Dòng Vivace E NEW 13
Dòng Vivace 15
Dòng Mureva 17
Thiết bị mạng, Bộ hẹn giờ, Cảm biến độ sáng 19
Phích cắm & ổ cắm công nghiệp Series PK 20
Công tắc & ổ cắm phòng thấm nước dòng S56 23

THIẾT BỊ PHÂN PHỐI ĐIỆN HẠ THẾ

Tủ điện dân dụng 25
Cầu dao tự động Easy9 - MCB 27
Easy9 RCCB, RCBO, SPD 28
Cầu dao tự động Acti9 - MCB iK60N & iC60N 29
Cầu dao tự động Acti9 - MCB iC60H & iC60L 30
Cầu dao tự động Acti9 - MCB C120N & C120H 31
Acti9 – RCCB, RCBO, SPD, thiết bị chống sét lan truyền Acti9 32
Khởi động từ và rơ le điều khiển Acti9 33
Cầu dao tự động MCCB - GoPact 34
Máy cắt không khí ACB-EasyPact EVS 800-4000A 37
Phụ kiện ACB EasyPact EVS 38
Cầu dao tự động dạng khối MCCB EasyPact EZC100 39
Cầu dao tự động dạng khối MCCB EasyPact EZC250 EZC400/630 40
Cầu dao tự động dạng khối MCCB EasyPact CVS 41
Cầu dao tự động dạng khối Compact NSXm 44
GoPact™ GO Series MTS 45

THIẾT BỊ ĐIỀU KHIỂN VÀ PHÂN PHỐI ĐIỆN HẠ THẾ DÀNH CHO CÔNG NGHIỆP

CB bảo vệ động cơ loại từ và từ nhiệt - TeSys Deca 47
Khởi động từ TeSys Deca 9-150A 48
Rơ le nhiệt TeSys Deca 49
Khởi động từ Easy TeSys 50
CB bảo vệ động cơ loại từ nhiệt và phụ kiện Easy TeSys 51
Nút nhấn - đèn báo - công tắc xoay họ XB7 52
Nút nhấn - đèn báo - công tắc xoay họ XA2 53
Rơ le trung gian 2-4 C/O, 5-3A loại RXM••LB 55
Bộ nguồn 24V DC - ABL2K 56
Đồng hồ và tụ bù 57
Chương trình CLB Thợ điện Schneider Electric 58

Schneider Electric

Công tắc, ổ cắm điện và phụ kiện

se.com/vn/vi/

DÒNG CÔNG TẮC Ổ CẮM **MILUZ-E**

Miluz-E

Lắp đúng phong cách,
Bật chuẩn đam mê

- Mặt che linh hoạt
- Đa chức năng, đa ứng dụng
- Thiết kế mới hoàn toàn

Mặt che dòng **Miluz-E**

Mặt che 1 thiết bị
Đóng gói 10 cái/hộp | Đơn giá (VNĐ)
M3TS01_WE | 20.900

Mặt che 2 thiết bị, size S
Đóng gói 10 cái/hộp | Đơn giá (VNĐ)
M3TS01XS_WE | 20.900

Mặt che thiết bị, size 2S
Đóng gói 10 cái/hộp | Đơn giá (VNĐ)
M3TS02_WE | 20.900

Mặt che 3 thiết bị
Đóng gói 10 cái/hộp | Đơn giá (VNĐ)
M3TS03_WE | 20.900

Mặt che 3 thiết bị, size S
Đóng gói 15 cái/hộp | Đơn giá (VNĐ)
M3TS03_E_WE | 20.900

Mặt che 6 thiết bị
Đóng gói 10 cái/hộp | Đơn giá (VNĐ)
M3TS06_WE | 37.400

Nút che trơn
Đóng gói 20 cái/hộp | Đơn giá (VNĐ)
M3TS01BC_WE | 23.100

Mặt che CB cóc
Đóng gói 7 cái/hộp | Đơn giá (VNĐ)
M3TS01SB_WE | 20.900

Mặt che MCB 1G
Đóng gói 18 cái/hộp | Đơn giá (VNĐ)
M3TS01MCB_WE | 20.900

Mặt che MCB 2G
Đóng gói 18 cái/hộp | Đơn giá (VNĐ)
M3TS02MCB_WE | 20.900

Công tắc dòng **Miluz-E**

Công tắc 1 chiều 16AX, size S
Đóng gói 20 cái/hộp | Đơn giá (VNĐ)
M3TS31_1_WE | 25.300

Công tắc 2 chiều 16AX, size S
Đóng gói 20 cái/hộp | Đơn giá (VNĐ)
M3TS31_2_WE | 44.000

Công tắc chuông 10A, size S
Đóng gói 20 cái/hộp | Đơn giá (VNĐ)
M3TS31_BP_WE | 69.300

NEW!
Công tắc rèm cuốn 10A, size S
Đóng gói 20 cái/hộp | Đơn giá (VNĐ)
M3TS31_ROL | 81.400

Công tắc trung gian 16AX, size S
Đóng gói 20 cái/hộp | Đơn giá (VNĐ)
M3TS31_IM_WE | 220.000

Công tắc điều chỉnh độ sáng với núm xoay có On/Off, size 2S
Đóng gói 10 cái/hộp | Đơn giá (VNĐ)
M3TSDM_WE | 323.400

Đèn báo đỏ, size S
Đóng gói 20 cái/hộp | Đơn giá (VNĐ)
M3TSNRD_WE | 69.300

Công tắc 20A, size S
Đóng gói 20 cái/hộp | Đơn giá (VNĐ)
M3TS31_D20L_WE | 150.700

Ổ cắm dòng **Miluz-E**

Ổ cắm đơn 3 chấu 16A, size 2S
Đóng gói 12 cái/hộp | Đơn giá (VNĐ)
M3TS426UST_WE | 74.800

Ổ cắm đôi 3 chấu 16A, size E
Đóng gói 8 cái/hộp | Đơn giá (VNĐ)
M3TS426UST2_WE | 100.100

Ổ cắm đơn 2 chấu 16A, size S
Đóng gói 20 cái/hộp | Đơn giá (VNĐ)
M3TS426US_WE | 37.400

Ổ cắm đa năng 16A 250V, size 2S
Đóng gói 12 cái/hộp | Đơn giá (VNĐ)
M3TS426_IS_WE | 184.800

NEW!
Ổ cắm USB 2 cổng A + C, size S
Đóng gói 20 cái/hộp | Đơn giá (VNĐ)
M3TS_USB2_WE | 600.600

Bộ ổ cắm đôi 3 chấu có công tắc 16A
Đóng gói 6 cái/hộp | Đơn giá (VNĐ)
M3TS_SIS_WE | 184.800

Ổ cắm mạng Cat6, size S
Đóng gói 20 cái/hộp | Đơn giá (VNĐ)
M3TSRJ6M_WE | 220.000

Ổ cắm điện thoại, size S
Đóng gói 20 cái/hộp | Đơn giá (VNĐ)
M3TSRJ4M_WE | 92.400

Mặt che chống nước
Đóng gói 6 cái/hộp | Đơn giá (VNĐ)
M3TS01WP_WE | 231.000

Giá trên đã bao gồm VAT

DÒNG CÔNG TẮC Ổ CẮM **AvatarOn A**

AvatarOn A

Lắp nhanh tay, bật mê ngay

- Tràn viền phong cách
- Lắp nhanh an toàn
- Ngập tràn tiện ích

Resource performance | Circularity performance | Well-being performance

Mặt che dòng **AvatarOn A**

Mặt cho 3 thiết bị size S
Đóng gói 12 cái/hộp — Đơn giá (VNĐ)
M3T03P_WE | 23.100

Mặt cho 2 thiết bị size S
Đóng gói 10 cái/hộp — Đơn giá (VNĐ)
M3T02P_WE | 23.100

Mặt cho 1 thiết bị size S
Đóng gói 10 cái/hộp — Đơn giá (VNĐ)
M3T01P_WE | 23.100

Mặt cho cầu dao an toàn
Đóng gói 10 cái/hộp — Đơn giá (VNĐ)
M3T01PSB_WE | 23.100

Mặt cho MCB 1 cực
Đóng gói 16 cái/hộp — Đơn giá (VNĐ)
M3T01PMCB_WE | 27.500

Mặt cho MCB 2 cực
Đóng gói 16 cái/hộp — Đơn giá (VNĐ)
M3T02PMCB_WE | 27.500

Mặt che trơn
Đóng gói 16 cái/hộp — Đơn giá (VNĐ)
M3T01PBP_WE | 27.500

Công tắc dòng **AvatarOn A**

Công tắc 1 chiều 16AX, size S
Đóng gói 20 cái/hộp — Đơn giá (VNĐ)
M3T31_1F_WE | 27.500
Cắm nhanh
M3T31_1FS_WE | 27.500
Bắt vít

Công tắc 2 chiều 16AX, size S
Đóng gói 12 cái/hộp — Đơn giá (VNĐ)
M3T31_2_WE | 56.100
Cắm nhanh
M3T31_2S_WE | 56.100
Bắt vít

Công tắc 1 chiều 16AX, size M(1.5S)
Đóng gói 20 cái/hộp — Đơn giá (VNĐ)
M3T31_M1F_WE | 57.200
Cắm nhanh
M3T31_M1FS_WE | 57.200
Bắt vít

Công tắc 2 chiều 16AX, size M(1.5S)
Đóng gói 20 cái/hộp — Đơn giá (VNĐ)
M3T31_M2_WE | 86.900
Cắm nhanh
M3T31_M2S_WE | 86.900
Bắt vít

Công tắc 1 chiều 16AX, size E(3S)
Đóng gói 10 cái/hộp — Đơn giá (VNĐ)
M3T31_E1F_WE | 69.300
Cắm nhanh
M3T31_E1FS_WE | 69.300
Bắt vít

Công tắc 2 chiều 16AX, size E(3S)
Đóng gói 8 cái/hộp — Đơn giá (VNĐ)
M3T31_E2_WE | 97.900
Cắm nhanh
M3T31_E2S_WE | 97.900
Bắt vít

Công tắc 2 cực 20A size S
Đóng gói 10 cái/hộp — Đơn giá (VNĐ)
M3T31_D20N_WE | 180.400

Công tắc trung gian 16AX, size S
Đóng gói 20 cái/hộp — Đơn giá (VNĐ)
M3T31_IM_WE | 297.000

Ổ cắm dòng **AvatarOn A**

Ổ cắm đơn 2 chấu 16A, size S
Đóng gói 20 cái/hộp — Đơn giá (VNĐ)
M3T426US_WE | 48.400
Cắm nhanh
M3T426USS_WE | 48.400
Bắt vít

Ổ cắm đơn 3 chấu 16A, size 2S
Đóng gói 20 cái/hộp — Đơn giá (VNĐ)
M3T426UST_WE | 82.500
Cắm nhanh
M3T426USTS_WE | 82.500
Bắt vít

Ổ cắm đa năng 16A, size 2S
Đóng gói 10 cái/hộp — Đơn giá (VNĐ)
M3T426_IS_WE | 353.100

Ổ cắm đôi 3 chấu 16A, size E(3S)
Đóng gói 20 cái/hộp — Đơn giá (VNĐ)
M3T426UST2_WE | 118.800
Cắm nhanh
M3T426UST2S_WE | 118.800
Bắt vít

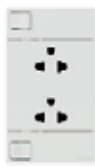

Bộ ổ cắm đôi 3 chấu 16A có công tắc
Đóng gói 12 cái/hộp — Đơn giá (VNĐ)
M3T_SIS_WE | 209.000
Cắm nhanh
M3T25_SIS_WE | 209.000
Bắt vít

Lưu ý: Công tắc dòng AvatarOn A được hỗ trợ thêm chức năng dạ quang, khi hấp thu đủ ánh sáng, dạ quang có thể phát sáng trong 2 giờ.

Giá trên đã bao gồm VAT

DÒNG CÔNG TẮC Ổ CẮM **AvatarOn A**

Ổ cắm TV, mạng, điện thoại dòng **AvatarOn A**

Ổ sạc USB type A, 2.1A, size S

Đóng gói 20 cái/hộp | Đơn giá (VNĐ)

M3T_USB_WE | 612.700

Ổ sạc USB type A+C, 2.4A, size 2S

Đóng gói 10 cái/hộp | Đơn giá (VNĐ)

M3T_USB2_WE | 767.800

Ổ cắm điện thoại, size S

Đóng gói 20 cái/hộp | Đơn giá (VNĐ)

M3T1RJ4M_WE | 103.400

Ổ cắm angten TV, size S

Đóng gói 20 cái/hộp | Đơn giá (VNĐ)

M3T1TV75M_WE | 103.400

Ổ cắm mạng cat5e, size S

Đóng gói 20 cái/hộp | Đơn giá (VNĐ)

M3T1RJ5M_WE | 223.300

Ổ cắm mạng cat6, size S

Đóng gói 20 cái/hộp | Đơn giá (VNĐ)

M3T1RJ6M_WE | 267.300

Phụ kiện dòng **AvatarOn A**

Công tắc điều chỉnh độ sáng đèn, size S, 1-400W

Đóng gói 15 cái/hộp | Đơn giá (VNĐ)

M3T1V400DM_WE | 402.600

Điều chỉnh được đèn LED. Không có chức năng ON/OFF.

Công tắc điều chỉnh tốc độ quạt, size S, 40-400W

Đóng gói 15 cái/hộp | Đơn giá (VNĐ)

M3T1V400FM_WE | 414.700

Phù hợp với quạt trần và quạt hút. Không có chức năng ON/OFF.

Đèn báo đỏ, size S

Đóng gói 10 cái/hộp | Đơn giá (VNĐ)

M3TNRD_WE | 69.300

Nút che trơn, size S

Đóng gói 20 cái/hộp | Đơn giá (VNĐ)

M3T01BC_WE | 14.300

Phụ kiện mặt che ốc

Đóng gói 50 cái/hộp | Đơn giá (VNĐ)

M3T01SC_WE | 14.300

Mặt che phòng thấm nước, IP55

Đóng gói 6 cái/hộp | Đơn giá (VNĐ)

M3T01WP_WE | 268.400

IP55 Phù hợp với tất cả các loại công tắc ổ cắm dòng chữ nhật khác.

Nút nhấn chuông 10A, size E (3S)

Đóng gói 20 cái/hộp | Đơn giá (VNĐ)

M3T31_HBP_WE | 83.600
Cắm nhanh

M3T31_HBPS_WE | 83.600
Bắt vít

Lưu ý: Công tắc dòng AvatarOn A được hỗ trợ thêm chức năng dạ quang, khi hấp thu đủ ánh sáng, dạ quang có thể phát sáng trong 2 giờ.

DÒNG CÔNG TẮC Ổ CẮM **ZENcelo A**

ZENcelo A

Dòng công tắc ổ cắm
hoàn toàn phẳng thế hệ mới

- Thiết kế đi đầu xu hướng thẩm mỹ
- Bền bỉ và an toàn
- Chất lượng khác biệt

Mặt che dòng **ZENcelo A**

Mặt cho 1 thiết bị, size S

Đóng gói 10 cái/hộp	Đơn giá (VNĐ)
A8401S_WE_G19	55.000
A8401S_SZ_G19	77.000

Mặt cho 2 thiết bị, size S

Đóng gói 20 cái/hộp	Đơn giá (VNĐ)
A8402S_WE_G19	55.000
A8402S_SZ_G19	77.000

Mặt cho 3 thiết bị, size L

Đóng gói 10 cái/hộp	Đơn giá (VNĐ)
A8401L_WE_G19	55.000
A8401L_SZ_G19	77.000

Mặt cho 4 thiết bị, size S

Đóng gói 20 cái/hộp	Đơn giá (VNĐ)
A84T04L_SZ_G19	140.800

Mặt cho 6 thiết bị, size S

Đóng gói 20 cái/hộp	Đơn giá (VNĐ)
A84T02L_SZ_G19	140.800

Mặt cho 1 thiết bị, size M

Đóng gói 10 cái/hộp	Đơn giá (VNĐ)
A8401M_WE_G19	55.000
A8401M_SZ_G19	77.000

Lõi che cầu dao an toàn

Đóng gói 20 cái/hộp	Đơn giá (VNĐ)
A8401SB_WE_G19	23.100
A8401SB_SZ_G19	36.300

(Dùng với A8401L_WE_G19/ A8401L_SZ_G19)

Mặt cho MCB 1 cực

Đóng gói 10 cái/hộp	Đơn giá (VNĐ)
A8401MCB_WE_G19	55.000
A8401MCB_SZ_G19	77.000

Mặt cho MCB 2 cực

Đóng gói 20 cái/hộp	Đơn giá (VNĐ)
A8402MCB_WE_G19	55.000
A8402MCB_SZ_G19	77.000

Công tắc dòng **ZENcelo A**

Công tắc 1 chiều 16AX, size S

Đóng gói 24 cái/hộp	Đơn giá (VNĐ)
8431S_1_WE_G19	100.100
8431S_1_BZ_G19	128.700

Công tắc 2 chiều 16AX, size S

Đóng gói 24 cái/hộp	Đơn giá (VNĐ)
8431S_2_WE_G19	135.300
8431S_2_BZ_G19	154.000

Công tắc 1 chiều 16AX, size M

Đóng gói 10 cái/hộp	Đơn giá (VNĐ)
8431M_1_WE_G19	127.600
8431M_1_BZ_G19	140.800

Công tắc 2 chiều 16AX, size M

Đóng gói 10 cái/hộp	Đơn giá (VNĐ)
8431M_2_BZ_G19	185.900

Công tắc 1 chiều 16AX, size L

Đóng gói 20 cái/hộp	Đơn giá (VNĐ)
8431L_1_WE_G19	140.800
8431L_1_BZ_G19	154.000

Công tắc 2 chiều 16AX, size L

Đóng gói 10 cái/hộp	Đơn giá (VNĐ)
8431L_2_BZ_G19	204.600

Công tắc trung gian 16AX, size M

Đóng gói 16 cái/hộp	Đơn giá (VNĐ)
8431M_3_WE_G19	199.100
8431M_3_BZ_G19	229.900

Công tắc 2 cực 20A, size M

Đóng gói 16 cái/hộp	Đơn giá (VNĐ)
8431MD20_WE_G19	364.100
8431MD20_BZ_G19	433.400

Đèn LED sáng khi công tắc bật

Nút che trơn, size S

Đóng gói 20 cái/hộp	Đơn giá (VNĐ)
8430SP_WE_G19	16.500
8430SP_BZ_G19	18.700

Giá trên đã bao gồm VAT

DÒNG CÔNG TẮC Ổ CẮM **ZENcelo A**

Ổ cắm TV, mạng, điện thoại dòng **ZENcelo A**

Ổ data cat6, size S

Đóng gói 18 cái/hộp	Đơn giá (VNĐ)
8431SRJ6V_WE_G19	345.400
8431SRJ6V_BZ_G19	401.500

Ổ cắm dòng **ZENcelo A**

Ổ cắm đơn 2 chấu 10A, size S

Đóng gói 24 cái/hộp	Đơn giá (VNĐ)
84426SUS_WE_G19	95.700
84426SUS_BZ_G19	108.900

Ổ cắm đơn 3 chấu 16A, size 2S

Đóng gói 12 cái/hộp	Đơn giá (VNĐ)
84426MUES_WE_G19	173.800
84426MUES_BZ_G19	199.100

Ổ cắm đôi 3 chấu 16A, size L

Đóng gói 8 cái/hộp	Đơn giá (VNĐ)
84426LUES2_WE_G19	204.600
84426LUES2_BZ_G19	236.500

Ổ sạc USB 2.1A đơn, size S

Đóng gói 12 cái/hộp	Đơn giá (VNĐ)
8431USB_WE	535.700
8431USB_BZ	612.700

Ổ sạc USB 2.1A đôi, size 2S

Đóng gói 6 cái/hộp	Đơn giá (VNĐ)
8432USB_BZ	880.000

Thiết bị dành cho khách sạn dòng **ZENcelo A**

Công tắc chìa khóa thẻ

Đóng gói 20 cái/hộp	Đơn giá (VNĐ)
A8431EKT_SZ	1.777.600

Phụ kiện dòng **ZENcelo A**

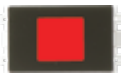

Đèn báo đỏ

Đóng gói 20 cái/hộp	Đơn giá (VNĐ)
8430SNRD_WE_G19	224.400
8430SNRD_BZ_G19	249.700

THAM KHẢO MÀU SẮC

Mã_WE
Màu trắng

Mã_BZ
Màu đồng ánh bạc

DÒNG CÔNG TẮC Ổ CẮM **AvatarOn**

AvatarOn

Sáng không gian - Đậm phong cách

- Thiết kế sang trọng
- Đẳng cấp vượt trội
- Phụ kiện đa chức năng

Công tắc dòng **AvatarOn**

Bộ công tắc đơn 1 chiều 16AX, có đèn LED

Đóng gói 20 cái/hộp	Đơn giá (VNĐ)
E8331L1LED_WE_G19	236.500
E8331L1LED_WG_G19	300.300

Bộ công tắc đôi 1 chiều 16AX, có đèn LED

Đóng gói 20 cái/hộp	Đơn giá (VNĐ)
E8332L1LED_WE_G19	345.400
E8332L1LED_WG_G19	441.100

Bộ công tắc ba 1 chiều 16AX, có đèn LED

Đóng gói 20 cái/hộp	Đơn giá (VNĐ)
E8333L1LED_WE_G19	471.900
E8333L1LED_WG_G19	599.500

Bộ công tắc bốn 1 chiều 16AX, có đèn LED

Đóng gói 8 cái/hộp	Đơn giá (VNĐ)
E8334L1LED_WE_G19	720.500
E8334L1LED_WG_G19	930.600

Bộ công tắc đơn 2 chiều 16AX, có đèn LED

Đóng gói 20 cái/hộp	Đơn giá (VNĐ)
E8331L2LED_WE_G19	269.500
E8331L2LED_WG_G19	356.400

Bộ công tắc đôi 2 chiều 16AX, có đèn LED

Đóng gói 20 cái/hộp	Đơn giá (VNĐ)
E8332L2LED_WE_G19	408.100
E8332L2LED_WG_G19	523.600

Bộ công tắc ba 2 chiều 16AX, có đèn LED

Đóng gói 20 cái/hộp	Đơn giá (VNĐ)
E8333L2LED_WE_G19	568.700
E8333L2LED_WG_G19	720.500

Bộ công tắc bốn 2 chiều 16AX, có đèn LED

Đóng gói 8 cái/hộp	Đơn giá (VNĐ)
E8334L2LED_WE_G19	873.400
E8334L2LED_WG_G19	1.038.400

Bộ công tắc trung gian 16AX

Đóng gói 8 cái/hộp	Đơn giá (VNĐ)
E8331M_WE	408.100
E8331M_WG_G19	503.800

THAM KHẢO MÀU SẮC

Mã_WE
Màu trắng

Mã_WG
Màu vàng ánh kim

Mã_WD *
Màu gỗ

(*) Vui lòng liên hệ SE để nhận báo giá

Giá trên đã bao gồm VAT

DÒNG CÔNG TẮC Ổ CẮM **AvatarOn**

Công tắc dòng **AvatarOn**

Bộ công tắc đơn 2 cực 20A

Đóng gói 10 cái/hộp

	Đơn giá (VNĐ)
E8331D20N_WE_G19	548.900
E8331D20N_WG_G19	771.100

Bộ công tắc đôi 2 cực 20A

Đóng gói 20 cái/hộp

	Đơn giá (VNĐ)
E8332D20N_WE_G19	1.026.300
E8332D20N_WG_G19	1.344.200

Nút nhấn chuông đơn 10A

Đóng gói 20 cái/hộp

	Đơn giá (VNĐ)
E8331BPL1_WG_G19	408.100

Bộ điều chỉnh ánh sáng đèn 250VA

Đóng gói 8 cái/hộp

	Đơn giá (VNĐ)
E8331RD250_WE	2.026.200
E8331RD250_WG	2.273.700

(điều chỉnh đèn LED từ 3W-100W)

Ổ cắm dòng **AvatarOn**

Bộ ổ cắm đôi 3 chấu 16A

Đóng gói 10 cái/hộp

	Đơn giá (VNĐ)
E83426UES2_WE_G19	446.600
E83426UES2_WG_G19	543.400

Bộ ổ cắm đôi 2 chấu 10A

Đóng gói 10 cái/hộp

	Đơn giá (VNĐ)
E83426U2_WE_G19	269.500
E83426U2_WG_G19	313.500

Bộ ổ sạc USB đôi 2.1A

Đóng gói 10 cái/hộp

	Đơn giá (VNĐ)
E8332USB_WE_G19	1.688.500
E8332USB_WG_G19	2.019.600

Bộ ổ cắm đa năng và sạc USB đôi

Đóng gói 8 cái/hộp

	Đơn giá (VNĐ)
E8342616USB_WE_G19	2.484.900
E8342616USB_WG_G19	3.019.500

Bộ ổ cắm đơn đa năng 16A

Đóng gói 10 cái/hộp

	Đơn giá (VNĐ)
E83426TS_WE_G19	574.200
E83426TS_WG_G19	713.900

Bộ ổ cắm đơn đa năng 16A, có công tắc

Đóng gói 12 cái/hộp

	Đơn giá (VNĐ)
E8315TS_WE_G19	669.900
E8315TS_WG_G19	829.400

Ổ cắm TV, mạng, điện thoại dòng **AvatarOn**

Bộ ổ cắm TV đơn

Đóng gói 20 cái/hộp

	Đơn giá (VNĐ)
E8331TV_WE_G19	441.100
E8331TV_WG_G19	535.700

Bộ ổ cắm điện thoại đơn

Đóng gói 10 cái/hộp

	Đơn giá (VNĐ)
E8331RJS4_WE	280.500
E8331RJS4_WG_G19	338.800

Bộ ổ cắm mạng cat5e đơn

Đóng gói 10 cái/hộp

	Đơn giá (VNĐ)
E8331RJS5_WE_G19	364.100
E8331RJS5_WG_G19	441.100

Bộ ổ cắm mạng cat5e đôi

Đóng gói 10 cái/hộp

	Đơn giá (VNĐ)
E8332RJS5_WE_G19	579.700
E8332RJS5_WG_G19	708.400

Bộ ổ cắm mạng cat6 đơn

Đóng gói 10 cái/hộp

	Đơn giá (VNĐ)
E8331RJS6_WE_G19	503.800
E8331RJS6_WG_G19	612.700

Bộ ổ cắm mạng cat6 đôi

Đóng gói 10 cái/hộp

	Đơn giá (VNĐ)
E8332RJS6_WE_G19	759.000
E8332RJS6_WG_G19	910.800

Bộ ổ cắm TV và Bộ ổ cắm mạng cat5e

Đóng gói 10 cái/hộp

	Đơn giá (VNĐ)
E8332TVRJS5_WE_G19	644.600
E8332TVRJS5_WG_G19	745.800

Bộ ổ cắm điện thoại và Bộ ổ cắm mạng cat5e

Đóng gói 10 cái/hộp

	Đơn giá (VNĐ)
E8332TDRJS5_WE_G19	523.600
E8332TDRJS5_WG_G19	630.300

Bộ ổ cắm TV và Bộ ổ cắm mạng cat6

Đóng gói 10 cái/hộp

	Đơn giá (VNĐ)
E8332TVRJS6_WE_G19	759.000
E8332TVRJS6_WG_G19	899.800

DÒNG CÔNG TẮC Ổ CẮM **AvatarOn**

Thiết bị dành cho khách sạn dòng **AvatarOn**

Bộ ổ cắm dao cạo râu

Đóng gói 1 cái/hộp	Đơn giá (VNĐ)
E83T727V_WE_G19	2.624.600
E83T727V_WG_G19	3.159.200

Bộ công tắc chìa khóa thẻ

Đóng gói 10 cái/hộp	Đơn giá (VNĐ)
E8331EKT_WE_G19	1.745.700
E8331EKT_WG_G19	2.088.900

Bộ công tắc
"Không làm phiền",
"Xin dọn phòng",
"Vui lòng chờ"

Đóng gói 10 cái/hộp	Đơn giá (VNĐ)
E8333DMWS_WE_G19	866.800
E8333DMWS_WG_G19	1.026.300

Bộ công tắc chuông
"Không làm phiền",
"Xin dọn phòng",
"Vui lòng chờ"

Đóng gói 10 cái/hộp	Đơn giá (VNĐ)
E8331BPDMW_WE_G19	955.900
E8331BPDMW_WG_G19	1.147.300

DÒNG PHỤ KIỆN

Phụ kiện

Đế âm cho mặt đơn chuẩn Anh

	Đơn giá (VNĐ)
A3B050_G19	39.600

Chuông cửa

	Đơn giá (VNĐ)
CCT99AC220	441.100

Phích cắm

Phích cắm 3 chấu, 16A

Đóng gói 10 cái/hộp	Đơn giá (VNĐ)
E16P	111.100

Phích cắm 3 chấu, 13A, kiểu Anh

Đóng gói 20 cái/hộp	Đơn giá (VNĐ)
EP13_G19	240.900

Mặt che phòng thấm nước

Mặt che (không đế) phòng thấm nước mặt đôi cho ổ cắm, loại 2 gang, IP55

	Đơn giá (VNĐ)
ET223R_TR	656.700

Mặt che (không đế) phòng thấm nước mặt đơn cho ổ cắm, loại 1 gang, IP55

	Đơn giá (VNĐ)
E223R_TR	619.300

Giá trên đã bao gồm VAT

DÒNG CÔNG TẮC Ổ CẮM **VIVACE E**

Vivace E

Đổi mới trong từng điểm chạm

- Thiết kế tràn viền
- Lắp đặt dễ dàng
- Phục vụ mọi công trình

Công tắc dòng **Vivace E**

Bộ công tắc đơn 1 chiều 16AX
Đóng gói 10 cái/hộp | Đơn giá (VNĐ)
KBN3116_1_WE | 75.900

Bộ công tắc đôi 2 chiều 16AX
Đóng gói 10 cái/hộp | Đơn giá (VNĐ)
KBN3216_2_WE | 133.100

Bộ công tắc bốn 1 chiều 16AX
Đóng gói 8 cái/hộp | Đơn giá (VNĐ)
KBN3416_1_WE | 215.600

Bộ công tắc đơn 2 chiều 16AX
Đóng gói 10 cái/hộp | Đơn giá (VNĐ)
KBN3116_2_WE | 85.800

Bộ công tắc ba 1 chiều 16AX
Đóng gói 10 cái/hộp | Đơn giá (VNĐ)
KBN3316_1_WE | 144.100

Bộ công tắc bốn 2 chiều 16AX
Đóng gói 8 cái/hộp | Đơn giá (VNĐ)
KBN3416_2_WE | 271.700

Bộ công tắc đôi 1 chiều 16AX
Đóng gói 10 cái/hộp | Đơn giá (VNĐ)
KBN3216_1_WE | 110.000

Bộ công tắc ba 2 chiều 16AX
Đóng gói 10 cái/hộp | Đơn giá (VNĐ)
KBN3316_2_WE | 184.800

Công tắc 2 cực dòng **Vivace E**

Bộ công tắc đơn 2 cực 20A, có đèn LED
Đóng gói 10 cái/hộp | Đơn giá (VNĐ)
KBN31D20N_WE | 216.700

Bộ công tắc đôi 2 cực 20A, có đèn LED
Đóng gói 8 cái/hộp | Đơn giá (VNĐ)
KBN32D20N_WE | 358.600

Bộ công tắc đơn 2 cực 45A, có đèn LED
Đóng gói 8 cái/hộp | Đơn giá (VNĐ)
KBN31D45N_WE | 404.800

Công tắc trung gian & nút nhấn chuông dòng **Vivace E**

Bộ công tắc trung gian 10A
Đóng gói 10 cái/hộp | Đơn giá (VNĐ)
KBN31IM_WE | 161.700

Bộ nút nhấn chuông 10A
Đóng gói 10 cái/hộp | Đơn giá (VNĐ)
KBN31BP_WE | 92.400

Bộ nút nhấn nhả dòng **Vivace E**

Bộ nút nhấn nhả đơn 10A
Đóng gói 10 cái/hộp | Đơn giá (VNĐ)
| 115.500

Bộ nút nhấn nhả đôi 10A
Đóng gói 10 cái/hộp | Đơn giá (VNĐ)
KBN32PR_WE | 150.700

Bộ nút nhấn nhả ba 10A
Đóng gói 10 cái/hộp | Đơn giá (VNĐ)
KBN33PR_WE | 184.800

Bộ điều chỉnh ánh sáng đèn dòng **Vivace E**

Bộ điều chỉnh ánh sáng đèn
Đóng gói 8 cái/hộp | Đơn giá (VNĐ)
KBN31RD250U_WE | 808.500

DÒNG CÔNG TẮC Ổ CẮM **VIVACE E**

Ổ cắm dòng **Vivace E**

Bộ ổ cắm đơn 3 chấu 16A
Đóng gói 10 cái/hộp — Đơn giá (VNĐ)
KBN426UEST_WE_G19 | 150.700

Bộ ổ cắm đơn đa năng 16A có công tắc
Đóng gói 10 cái/hộp — Đơn giá (VNĐ)
KBN15_IS_WE | 168.300

Bộ ổ cắm đôi đa năng 16A có công tắc
Đóng gói 8 cái/hộp — Đơn giá (VNĐ)
KBNT25_IS_WE | 298.100

Bộ ổ cắm đôi 3 chấu 16A
Đóng gói 8 cái/hộp — Đơn giá (VNĐ)
KBNT426UEST_WE_G19 | 231.000

Bộ ổ cắm đơn đa năng 16A có cổng USB type A+C và công tắc
Đóng gói 10 cái/hộp — Đơn giá (VNĐ)
KBN15USB_IS_WE | 693.000

Bộ ổ cắm sạc USB type A+C 21W, có PD + QC3.0
Đóng gói 8 cái/hộp — Đơn giá (VNĐ)
KBNACQUSB_WE | 831.600

Ổ cắm TV, mạng, điện thoại dòng **Vivace E**

Ổ cắm điện thoại đơn
Đóng gói 10 cái/hộp — Đơn giá (VNĐ)
KBN31RJ4_WE | 125.400

Ổ cắm mạng cat6 đôi
Đóng gói 10 cái/hộp — Đơn giá (VNĐ)
KBN32RJ6_WE | 293.700

Ổ cắm mạng cat5e đôi
Đóng gói 10 cái/hộp — Đơn giá (VNĐ)
KBN32RJ5_WE | 213.400

Ổ cắm điện thoại đôi
Đóng gói 10 cái/hộp — Đơn giá (VNĐ)
KBN32RJ4_WE | 174.900

Ổ cắm mạng cat6 & điện thoại
Đóng gói 10 cái/hộp — Đơn giá (VNĐ)
KBN32TDRJ6_WE | 209.000

Ổ cắm angten TV
Đóng gói 14 cái/hộp — Đơn giá (VNĐ)
KBN31TV_WE | 154.000

Ổ cắm mạng cat6 đơn
Đóng gói 10 cái/hộp — Đơn giá (VNĐ)
KBN31RJ6_WE | 183.700

Ổ cắm mạng cat5 đơn
Đóng gói 10 cái/hộp — Đơn giá (VNĐ)
KBN31RJ5_WE | 150.700

Thiết bị dành cho khách sạn dòng **Vivace E**

Bộ công tắc chìa khóa thẻ 16A
Đóng gói 6 cái/hộp — Đơn giá (VNĐ)
KBN31EKT_WE | 1.131.900

Bộ ổ cắm dao cạo râu 115V/240V
Đóng gói 13 cái/hộp — Đơn giá (VNĐ)
KBNT727V_WE | 1.501.500

Bộ công tắc chuông
“Không làm phiền”
“Xin dọn phòng
Đóng gói 10 cái/hộp — Đơn giá (VNĐ)
KBN31BPDM_WE | 243.100

Bộ công tắc
“Không làm phiền”
“Xin dọn phòng
Đóng gói 8 cái/hộp — Đơn giá (VNĐ)
KBN32DMS_WE | 156.200

Giá trên đã bao gồm VAT

DÒNG CÔNG TẮC Ổ CẮM **VIVACE**

VIVACE

Phong cách và sự hiện đại

- Phong cách thiết kế Bauhaus tối giản
- Lắp đặt thuận tiện
- An toàn tuyệt đối

Vivace

Công tắc dòng **Vivace**

Bộ công tắc đơn 1 chiều 16AX

Đóng gói 8 cái/hộp	Đơn giá (VNĐ)
KB31_1_WE_G19	97.900
KB31_1_AS_G19	122.100

Bộ công tắc đôi 1 chiều 16AX

Đóng gói 8 cái/hộp	Đơn giá (VNĐ)
KB32_1_WE_G19	141.900
KB32_1_AS_G19	174.900

Bộ công tắc ba 1 chiều 16AX

Đóng gói 8 cái/hộp	Đơn giá (VNĐ)
KB33_1_WE_G19	181.500
KB33_1_AS_G19	222.200

Bộ công tắc đơn 2 chiều 16AX

Đóng gói 8 cái/hộp	Đơn giá (VNĐ)
KB31_WE_G19	105.600
KB31_AS_G19	124.300

Bộ công tắc đôi 2 chiều 16AX

Đóng gói 8 cái/hộp	Đơn giá (VNĐ)
KB32_WE_G19	168.300
KB32_AS_G19	207.900

Bộ công tắc ba 2 chiều 16AX

Đóng gói 8 cái/hộp	Đơn giá (VNĐ)
KB33_WE_G19	239.800
KB33_AS_G19	294.800

Bộ công tắc trung gian 10AX

Đóng gói 8 cái/hộp	Đơn giá (VNĐ)
KB31IA_WE_G19	314.600

Bộ nhấn nút chuông 10A

Đóng gói 8 cái/hộp	Đơn giá (VNĐ)
KB31BPB_WE	122.100

Công tắc 2 cực dòng **Vivace**

Bộ công tắc đơn 2 cực 20A

Đóng gói 10 cái/hộp	Đơn giá (VNĐ)
KB31D20NE_WE_G19	260.700
KB31D20NE_AS_G19	327.800

Ổ cắm dòng **Vivace**

Bộ ổ cắm đơn đa năng 13A

Đóng gói 10 cái/hộp	Đơn giá (VNĐ)
KB413S	260.700
KB413S_AS_G19	321.200

Bộ ổ cắm đơn đa năng 13A có công tắc

Đóng gói 10 cái/hộp	Đơn giá (VNĐ)
KB113LS_WE_G19	275.000
KB113LS_AS_G19	361.900

Bộ ổ cắm đôi đa năng 13A

Đóng gói 10 cái/hộp	Đơn giá (VNĐ)
KBT413S_WE_G19	507.100
KBT413S_AS_G19	654.500

DÒNG CÔNG TẮC Ổ CẮM **VIVACE**

Vivace

Đế âm

Đế âm cho mặt đơn chuẩn Anh

Đóng gói 20 cái/hộp	Đơn giá (VNĐ)
A3B050_G19	39.600

Ổ TV, mạng, điện thoại dòng **Vivace**

Bộ ổ cắm TV đơn

Đóng gói 10 cái/hộp	Đơn giá (VNĐ)
KB31TV_WE	207.900
KB31TV_AS	260.700

Bộ ổ cắm điện thoại đơn

Đóng gói 10 cái/hộp	Đơn giá (VNĐ)
KB31TS_WE	187.000
KB31TS_AS	222.200

Bộ ổ cắm điện thoại đôi

Đóng gói 10 cái/hộp	Đơn giá (VNĐ)
KB32TS	267.300

Bộ ổ cắm mạng cat5e đơn

Đóng gói 10 cái/hộp	Đơn giá (VNĐ)
KB31RJ5E_WE	260.700

Bộ ổ cắm mạng cat6 đơn

Đóng gói 10 cái/hộp	Đơn giá (VNĐ)
KB31RJ6_WE	341.000
KB31RJ6_AS	441.100

Bộ ổ cắm mạng cat6 đôi

Đóng gói 8 cái/hộp	Đơn giá (VNĐ)
KB32RJ6	533.500
KB32RJ6_AS	633.600

Bộ ổ cắm điện thoại và mạng cat5e

Đóng gói 8 cái/hộp	Đơn giá (VNĐ)
KB32TS_RJ5E	400.400

Ổ cắm USB dòng **Vivace**

Bộ cổ cắm sạc USB đơn 2.1A

Đóng gói 8 cái/hộp	Đơn giá (VNĐ)
KB31USB_WE	1.534.500

Bộ ổ cắm sạc USB đôi 2.1A

Đóng gói 8 cái/hộp	Đơn giá (VNĐ)
KB32USB_WE_G19	2.422.200

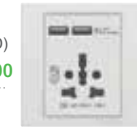

Bộ ổ cắm đa năng và sạc USB đôi

Đóng gói 8 cái/hộp	Đơn giá (VNĐ)
KB42616USB_WE_G19	2.322.100
KB42616USB_AS_G19	2.882.000

Thiết bị dành cho khách sạn dòng **Vivace**

Bộ công tắc chuông
"Không làm phiền"
"Xin dọn phòng"

Đóng gói 8 cái/hộp	Đơn giá (VNĐ)
KB31BD_C_WE_G19	580.800
KB31BD_C_AS_G19	755.700

Bộ công tắc
"Không làm phiền"
"Xin dọn phòng"

Đóng gói 8 cái/hộp	Đơn giá (VNĐ)
KB32SDC_WE_G19	507.100

Bộ công tắc chìa khóa thẻ

Đóng gói 6 cái/hộp	Đơn giá (VNĐ)
KB31EKT_WE	1.542.200
KB31EKT_AS	1.695.100

Phụ kiện dòng **Vivace**

Mặt che trơn đơn

Đóng gói 15 cái/hộp	Đơn giá (VNĐ)
KB30_WE	105.600
KB30_AS	155.100

THAM KHẢO MÀU SẮC

Mã_WE
Màu trắng

Mã_AS
Màu xám bạc

Giá trên đã bao gồm VAT

DÒNG CÔNG TẮC Ổ CẮM CHỐNG THẤM NƯỚC **MUREVA**

MUREVA

Được nhập khẩu từ **Ba Lan**
Chỉ số IP55 và IK08 giúp tối ưu khả năng chịu đựng của **Mureva** trong mọi điều kiện thời tiết
Lắp ráp nhanh chóng và dễ dàng

MUR35021 MUR36034

Bộ công tắc

Bộ công tắc đơn
hai chiều 10AX
Đóng gói 1 cái/hộp | Đơn giá (VNĐ)
MUR35021 | 507.100

Bộ công tắc đôi
hai chiều 10AX
Đóng gói 1 cái/hộp | Đơn giá (VNĐ)
MUR35022 | 688.600

Bộ công tắc đơn
hai chiều 10AX, có đèn LED
Đóng gói 1 cái/hộp | Đơn giá (VNĐ)
MUR35024 | 800.800

Bộ công tắc đôi
hai chiều 10AX, có đèn LED
Đóng gói 1 cái/hộp | Đơn giá (VNĐ)
MUR35033 | 675.400

Bộ ổ cắm

Bộ ổ cắm đơn 16A 2P+E
Đóng gói 1 cái/hộp | Đơn giá (VNĐ)
MUR36034 | 556.600

Bộ ổ cắm đôi
Đóng gói 1 cái/hộp | Đơn giá (VNĐ)
MUR36029 | 1.381.600

Bộ ổ cắm đơn 16A 2P+E có nắp
Đóng gói 1 cái/hộp | Đơn giá (VNĐ)
MUR36038 | 2.213.200

Bộ ổ cắm đôi 10AX
Đóng gói 1 cái/hộp | Đơn giá (VNĐ)
MUR36024 | 1.051.600

Lưu ý: Bộ sản phẩm Mureva phù hợp gắn nổi. Ổ cắm Mureva phù hợp với phích cắm chuẩn Schuko (2 chấu tròn).

Giá trên đã bao gồm VAT

Giải pháp an toàn, tiết kiệm năng lượng cho tòa nhà thương mại, khu dân cư...

Bộ hẹn giờ công tắc đồng hồ CCT15101

Bộ hẹn giờ công tắc đồng hồ CCT15101 có thể lắp trên tường hoặc thanh ray chuẩn DIN, cho phép bạn dễ dàng cài đặt thời gian 24 giờ, cho nhiều ứng dụng khác nhau:

- Quản lý chiếu sáng khu vực lối đi và ngoài trời.
- Quản lý chiếu sáng theo các tình huống trong ngày.
- Quản lý chiếu sáng quảng cáo cho cửa hàng kinh doanh.
- Quản lý chiếu sáng sân vườn.
- Lập trình bơm nước cho hồ bơi, tưới tiêu...

Thông số kỹ thuật - Bộ hẹn giờ công tắc thời gian CCT15101	
Điện áp hoạt động: 220 - 240 VAC	Pin dự trữ (tự sạc): 24H
Tần số hoạt động: 50 / 60 Hz	Độ chính xác: + / - 1s / ngày
Dòng điện định mức: 16A	Chu kỳ đếm thời gian: 24 giờ
Nhiệt độ làm việc: 0 - 45°C	Thời gian cài đặt tối thiểu: 15 phút / chu kỳ
Cấp độ bảo vệ: IP30	Tương thích với tải LED
Tiêu chuẩn: IEC 60730 - 2 - 7	Khoảng cách 50cm không nghe âm thanh đồng hồ hoạt động
Kích thước (DxRxH): 71.8x71.8x50.65mm	

Bộ hẹn giờ công tắc đồng hồ CCT15101 dễ dàng lắp đặt và sử dụng.

THIẾT BỊ MẠNG, BỘ HẸN GIỜ, CẢM BIẾN ĐỘ SÁNG

Loại gắn thanh ray
- Cảm biến rời

Gắn mặt tủ

Gắn tường

Tính năng

- Thiết kế hiện đại, dễ dàng mang vác và cuộn dây
- Đèn LED hiển thị nguồn điện ON/OFF
- An toàn với chức năng bảo vệ quá tải
- Kẹp cố định xoăn dây
- Dây cáp sử dụng chất liệu HO7 RNF cao cấp
- Tuân theo tiêu chuẩn NF EN 61242.
- An toàn, đáng tin cậy cho tất cả các nhu cầu sử dụng tại nhà hay công trình.

Bộ hẹn giờ 24H

	Đóng gói 1 cái/hộp	Đơn giá (VNĐ)
Hẹn giờ 24h, 1 kênh 16A, pin dự trữ 100h	15336	3.535.400
Hẹn giờ 24h, 1 kênh 16A, pin dự trữ 200h	CCT15365	4.497.900
Bộ hẹn giờ analog, 1 kênh, 16A, pin dự trữ 24h (pin tự sạc)	CCT15101	1.237.500

Cảm biến hồng ngoại

	Đóng gói 1 cái/hộp	Đơn giá (VNĐ)
Cảm biến hồng ngoại 1 kênh, 2000W, 360 độ	SAE_UE_MS_CSAWE	2.123.000
Cảm biến hồng ngoại 1 kênh, 1000W, 360 độ, mini	CCT56P001	2.134.000
Cảm biến hồng ngoại 2 kênh, 1000W, 360 độ, mini	CCT570003	3.966.600
Cảm biến hồng ngoại 1000W, 120 độ, ngoài trời	CCT56P004	2.932.600
Cảm biến hồng ngoại và siêu âm, 1 kênh, 2000W	CCT551011	6.761.700

Twilight switch - Cảm biến độ sáng

	Đóng gói 1 cái/hộp	Đơn giá (VNĐ)
Cảm biến độ sáng 2-2000lux gắn tủ điện, tải 16A	CCT15285	6.618.700
Cảm biến độ sáng 3-2000lux gắn tường, tải 16A	CCT15369	8.406.200
Cảm biến độ sáng 3-2000lux gắn tường, tải 10A	MTN544829	4.558.400

PHÍCH CẮM & Ổ CẮM CÔNG NGHIỆP SERIES PK

Phích Cắm Di Động - Plug

Cấp độ	Số cực - Điện áp	Dòng điện (A)	Mã hàng	Đơn giá (VNĐ)
IP44	2P+E 230V	16A	PKE16M423	226.600
		32A	PKE32M423	420.200
	3P+E 400V	16A	PKE16M434	276.100
		32A	PKE32M434	481.800
	4P+E 400V	16A	PKE16M435	325.600
		32A	PKE32M435	493.900

Cấp độ	Số cực - Điện áp	Dòng điện (A)	Mã hàng	Đơn giá (VNĐ)
IP67	2P+E 230V	16A	PKE16M723	580.800
		32A	PKE32M723	782.100
		63A	81378	1.632.400
	3P+E 400V	16A	PKE16M734	663.300
		32A	PKE32M734	831.600
		63A	81382	1.725.900
		125A	81394	3.918.200
	4P+E 400V	16A	PKE16M735	713.900
		32A	PKE32M735	906.400
		63A	81383	2.006.400
		125A	81395	4.017.200

Ổ Nối Di Động - Connectors

Cấp độ	Số cực - Điện áp	Dòng điện (A)	Mã hàng	Đơn giá (VNĐ)
IP44	2P+E 230V	16A	PKF16M423	306.900
		32A	PKF32M423	464.200
	3P+E 400V	16A	PKF16M434	350.900
		32A	PKF32M434	551.100
	4P+E 400V	16A	PKF16M435	412.500
		32A	PKF32M435	688.600

Cấp độ	Số cực - Điện áp	Dòng điện (A)	Mã hàng	Đơn giá (VNĐ)
IP67	2P+E 230V	16A	PKF16M723	606.100
		32A	PKF32M723	862.400
		63A	81478	1.830.400
	3P+E 400V	16A	PKF16M734	683.100
		32A	PKF32M734	931.700
		63A	81482	2.036.100
		125A	81494	5.365.800
	4P+E 400V	16A	PKF16M735	794.200
		32A	PKF32M735	1.013.100
		63A	81483	2.293.500
		125A	81495	5.348.200

Giá trên đã bao gồm VAT

PHÍCH CẮM & Ổ CẮM CÔNG NGHIỆP SERIES PK

Ổ Cắm Âm Dạng Thẳng
Straight Panel Mounted Socket

Cấp độ	Số cực - Điện áp	Dòng điện (A)	Mã hàng	Đơn giá (VNĐ)
IP44	2P+E 230V	16A	PKF16G423	306.900
		32A	PKF32G423	469.700
	3P+E 400V	16A	PKF16G434	345.400
		32A	PKF32G434	500.500
	4P+E 400V	16A	PKF16G435	375.100
		32A	PKF32G435	569.800

Cấp độ	Số cực - Điện áp	Dòng điện (A)	Mã hàng	Đơn giá (VNĐ)
IP67	2P+E 230V	16A	PKF16G723	650.100
		32A	PKF32G723	844.800
		125A	81690	3.886.300
	3P+E 400V	16A	PKF16G734	743.600
		32A	PKF32G734	906.400
		63A	81682	1.668.700
		125A	81694	3.967.700
	4P+E 400V	16A	PKF16G735	856.900
		32A	PKF32G735	963.600
		63A	81683	1.786.400
		125A	81695	4.504.500

Ổ Cắm Âm Dạng Nghiêng
Angle Panel Mounted Socket

Cấp độ	Số cực - Điện áp	Dòng điện (A)	Mã hàng	Đơn giá (VNĐ)
IP44	2P+E 230V	16A	PKF16F423	306.900
		32A	PKF32F423	469.700
	3P+E 400V	16A	PKF16F434	345.400
		32A	PKF32F434	500.500
	4P+E 400V	16A	PKF16F435	375.100
		32A	PKF32F435	569.800

Cấp độ	Số cực - Điện áp	Dòng điện (A)	Mã hàng	Đơn giá (VNĐ)
IP67	2P+E 230V	16A	PKF16F723	650.100
		32A	PKF32F723	844.800
		63A	81278	1.493.800
	3P+E 400V	16A	PKF16F734	724.900
		32A	PKF32F734	906.400
		63A	81282	1.750.100
	4P+E 400V	16A	PKF16F735	856.900
		32A	PKF32F735	963.600
		63A	81283	1.786.400
		125A	81295	4.285.600

PHÍCH CẮM & Ổ CẮM CÔNG NGHIỆP SERIES PK

Ổ Cắm Nổi - Wall Mounted Socket

Cấp độ	Số cực - Điện áp	Dòng điện (A)	Mã hàng	Đơn giá (VNĐ)
IP44	2P+E 230V	16A	PKF16W423	420.200
		32A	PKF32W423	688.600
	3P+E 400V	16A	PKF16W434	525.800
		32A	PKF32W434	763.400
	4P+E 400V	16A	PKF16W435	545.600
		32A	PKF32W435	749.100

Cấp độ	Số cực - Điện áp	Dòng điện (A)	Mã hàng	Đơn giá (VNĐ)
IP67	2P+E 230V	16A	PKF16W723	838.200
		32A	PKF32W723	1.118.700
		63A	81178	2.324.300
	3P+E 400V	16A	PKF16W734	926.200
		32A	PKF32W734	1.156.100
		63A	81182	2.411.200
		125A	81194	6.260.100
	4P+E 400V	16A	PKF16W735	1.069.200
		32A	PKF32W735	1.362.900
		63A	81183	2.794.000
		125A	81195	6.427.300

Ổ Nối Nhiều Ngả - Multi Adapter

	Cấp độ	Số cực - Điện áp	Dòng điện (A)	Mã hàng	Đơn giá (VNĐ)
	IP67	2P+E 230V	16A	PKZM703	2.649.900
	IP67	2P+E 230V	16A	PKZM709	3.317.600

Giá trên đã bao gồm VAT

CÔNG TẮC & Ổ CẮM PHÒNG THẤM NƯỚC DÒNG S56

Phích Cắm - Plug, IP66

Số cực	Điện áp (V)	Dòng điện (A)	Mã hàng	Đơn giá (VNĐ)
3P	250V	13A	S56P313GY_G15	894.300
		15A	S56P315GY_G15	1.388.200
		-	-	-
		32A	S56P332GY_G15	1.524.600

Ổ Cắm - Surface Socket, IP66

Số cực	Điện áp (V)	Dòng điện (A)	Mã hàng	Đơn giá (VNĐ)
3P	250V	13A	S56SO313GY	1.069.200
		15A	S56SO315GY	1.513.600
		20A	S56SO320GY	1.824.900
		32A	S56SO332GY	2.025.100
4P	500V	32A	S56SO432GY	2.437.600
5P	500V	20A	S56SO520GY	3.173.500
		32A	S56SO532GY	3.173.500

Công Tắc - Switch, IP66

Số cực	Điện áp (V)	Dòng điện (A)	Mã hàng	Đơn giá (VNĐ)
1P	250V	10A	S56SW110GY	1.007.600
		20A	S56SW120GY	1.194.600
		32A	S56SW132GY	1.256.200
2P	500V	20A	S56SW220GY	1.463.000
		32A	S56SW232GY	1.349.700
3P	500V	10A	S56SW310GY	1.388.200
		16A	S56SW316GY	1.648.900
		20A	S56SW320GY	2.105.400
		32A	S56SW332GY	2.105.400

Ổ Cắm Có Công Tắc - Switched Socket, IP66

Số cực	Điện áp (V)	Dòng điện (A)	Mã hàng	Đơn giá (VNĐ)
3P	250V	13A	S56C313GY	1.969.000
		15A	S56C315RPGY	2.600.400
		20A	S56C320GY	2.561.900
		32A	S56C332GY	3.535.400
4P	500V	20A	S56C420GY	3.711.400
		32A	S56C432GY	3.430.900
5P	500V	20A	S56C520GY	6.678.100
		32A	S56C532GY	6.451.500

Ngắt Điện Phòng Thấm Nước - Isolator, IP66

Số cực	Điện áp (V)	Dòng điện (A)	Mã hàng	Đơn giá (VNĐ)
1P	250V	20A	WHS20_GY_G19	1.439.900
		35A	WHS35_GY_G19	1.536.700
		55A	WHS55_GY_G19	1.389.300
2P	440V	20A	WHD20_GY_G19	1.522.400
		35A	WHD35_GY_G19	1.606.000
		55A	WHD55_GY_G19	2.037.200
		63A	WHD63_GY_G19	2.046.000
3P	440V	20A	WHT20_GY_G19	1.606.000
		35A	WHT35_GY_G19	2.088.900
		55A	WHT55_GY_G19	2.401.300
		63A	WHT63_GY_G19	2.695.000
		80A	WHT80_GY_G19	4.362.600

Schneider Electric™

Thiết bị phân phối điện hạ thế dành cho dân dụng

se.com/vn/vi/

TỦ ĐIỆN DÂN DỤNG

Cấp độ bảo vệ IP40
Cấp độ chống va đập cơ khí IK07
Độ cách ly điện: Cấp 2
Đáp ứng tiêu chuẩn IEC 60695-2-11,
IEC 60439-3, IEC 60529,
EN 50102, IEC 60670-24

Tủ điện nhựa âm tường - Resi9 MP

Số module (18mm)	Kích thước (WxHxD)	Cửa trắng	Cửa mờ	Đơn giá (VNĐ)
4	150x252x98	MIP22104	MIP22104T	565.400
6	186x252x98	MIP22106	MIP22106T	623.700
8	222x252x98	MIP22108	MIP22108T	729.300
12	294x252x98	MIP22112	MIP22112T	1.043.900
18	402x252x98	MIP22118	MIP22118T	1.597.200
24	294x377x98	MIP22212	MIP22212T	1.761.100
36	294x502x98	MIP22312	MIP22312T	2.052.600

Tủ điện nhựa nổi - Resi9 MP

Số module (18mm)	Kích thước (WxHxD)	Cửa trắng	Cửa mờ	Đơn giá (VNĐ)
4	124x198x95	MIP12104	MIP12104T	554.400
6	160x198x95	MIP12106	MIP12106T	612.700
8	196x228x101.5	MIP12108	MIP12108T	729.300
12	268x228x101.5	MIP12112	MIP12112T	985.600
18	376x228x101.5	MIP12118	MIP12118T	1.597.200
24	268x353x102	MIP12212	MIP12212T	1.801.800
36	267x478x102	MIP12312	MIP12312T	2.116.400

Tủ điện kim loại Acti9

Số module (18mm)	Kích thước (WxHxD)	Mã hàng	Đơn giá (VNĐ)
8	293x244x98	A9HESN08	1.130.800
12	365x244x98	A9HESN12	1.498.200
16	437x244x98	A9HESN16	2.104.300

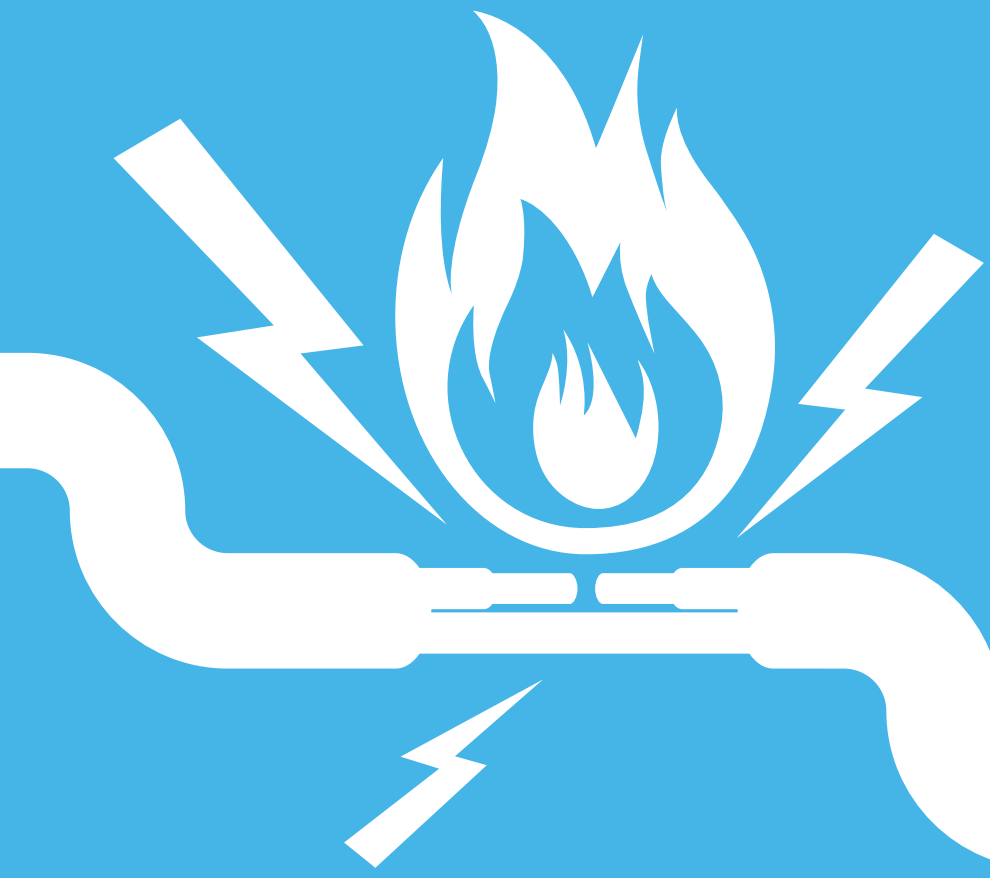

BẠN CÓ BIẾT?

70%

số vụ hỏa hoạn do sự cố điện gây ra*

(*) Theo PCCC TP. HCM 2015

NGẮN MẠCH

Khi dây nóng và dây nguội chập vào nhau làm phát sinh tia lửa điện

Ví dụ: Dây điện bị chuột cắn đứt vỏ, làm dây nóng chập với dây nguội

QUÁ TẢI

Khi sử dụng các thiết bị điện với công suất lớn hơn công suất nguồn

Ví dụ: Ổ cắm có dòng định mức 16A, ta cắm nhiều thiết bị cùng lúc dẫn đến ổ cắm bị quá tải, nóng lên rồi cháy

DÒNG RÒ

Dòng điện bị rò rỉ ra ngoài vỏ thiết bị khi bộ cách điện hỏng hoặc dây dẫn điện bị bong tróc vỏ, đứt gãy

Ví dụ: Dây điện âm trong tường lâu năm bị nứt, khiến điện rò ra tường và nối đất

...là những sự cố điện phổ biến nhất, có thể gây **hỏa hoạn** hoặc **giật chết người**.

CẦU DAO TỰ ĐỘNG EASY9 - MCB

Easy9

Chất lượng, an toàn, giá cạnh tranh.
Được kiểm tra chất lượng bởi
các tổ chức quốc tế.
Đạt chứng chỉ quản lý chất lượng
ISO 9001 và môi trường ISO 14000.

Cầu dao tự động Easy9 bao gồm các chức năng:

Cách lựa chọn MCB:

Thiết bị	Công suất tiêu thụ	Dòng điện MCB (A)	Đường cong
Máy lạnh	4.7 HP	16	"C"
	7.1 HP	20	
	9.5 HP	20	
	14 HP	25	
Tủ lạnh	165 liters	2	
	285 liters	2	
Máy xay sinh tố	200 W	1	"C"
Máy hút bụi	50 W	0.5	
Máy giặt	300 W	2	"C"
	1.3 KW	10	
Máy photocopy	1.5 KW	10	"C"
Máy nước nóng lạnh	500 W	3	

Easy9 MCB 1P, 4.5kA, 230V, C curve

Dòng điện	Mã hàng	Đơn giá (VNĐ)
6A	EZ9F34106	112.200
10A	EZ9F34110	112.200
16A	EZ9F34116	112.200
20A	EZ9F34120	112.200
25A	EZ9F34125	112.200
32A	EZ9F34132	112.200
40A	EZ9F34140	161.700
50A	EZ9F34150	264.000
63A	EZ9F34163	264.000

Easy9 MCB 2P, 4.5kA, 230V, C curve

Dòng điện	Mã hàng	Đơn giá (VNĐ)
6A	EZ9F34206	316.800
10A	EZ9F34210	316.800
16A	EZ9F34216	316.800
20A	EZ9F34220	316.800
25A	EZ9F34225	316.800
32A	EZ9F34232	316.800
40A	EZ9F34240	316.800
50A	EZ9F34250	524.700
63A	EZ9F34263	524.700

Easy9 MCB 3P, 4.5kA, 400V, C curve

Dòng điện	Mã hàng	Đơn giá (VNĐ)
6A	EZ9F34306	562.100
10A	EZ9F34310	562.100
16A	EZ9F34316	562.100
20A	EZ9F34320	562.100
25A	EZ9F34325	562.100
32A	EZ9F34332	562.100
40A	EZ9F34340	562.100
50A	EZ9F34350	839.300
63A	EZ9F34363	839.300

Easy9 MCB 4P, 4.5kA, 400V, C curve

Dòng điện	Mã hàng	Đơn giá (VNĐ)
40A	EZ9F34440	795.300
50A	EZ9F34450	1.185.800
63A	EZ9F34463	1.185.800

EASY9 RCCB. RCBO. SPD

Easy9 RCCB 2P/4P [AC type]

Cầu dao chống rò

Dòng điện	Mã hàng	Đơn giá (VNĐ)
30mA 2P		
25A	EZ9R36225	1.126.400
40A	EZ9R36240	1.196.800
63A	EZ9R36263	1.254.000
30mA 4P		
25A	EZ9R36425	1.654.400
40A	EZ9R36440	1.768.800
63A	EZ9R36463	2.360.600
300mA 4P		
40A	EZ9R66440	1.705.000
63A	EZ9R66463	1.948.100

Easy9 RCBO 1P+N 4.5kA 30mA [AC type]

Cầu dao bảo vệ quá tải, ngắn mạch và chống rò

Dòng điện	Mã hàng	Đơn giá (VNĐ)
10A	EZ9D34610	883.300
16A	EZ9D34616	883.300
20A	EZ9D34620	883.300
25A	EZ9D34625	1.034.000
32A	EZ9D34632	1.034.000
40A	EZ9D34640	1.034.000

Easy9 SPD Chống sét lan truyền - Loại 2

Dòng điện	Imax (8/20µs)	Mã hàng	Đơn giá (VNĐ)
1P+N	20kA	EZ9L33620	1.454.200
3P+N	20kA	EZ9L33720	2.499.200
3P+N	45kA	EZ9L33745	2.589.400

Giá trên đã bao gồm VAT

Easy9 Slim RCBO 1P+N 4.5kA 30mA [AC type]

Cầu dao bảo vệ quá tải, ngắn mạch và chống rò

Dòng điện	Mã hàng	Đơn giá (VNĐ)
6A	EZ9D33606	900.900
10A	EZ9D33610	900.900
16A	EZ9D33616	900.900
20A	EZ9D33620	900.900
25A	EZ9D33625	1.057.100
32A	EZ9D33632	1.057.100

Cách lựa chọn SPD

Cách lắp đặt SPD

Mạng điện 1 pha

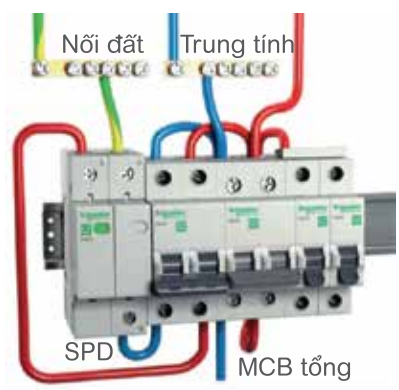

Mạng điện 3 pha

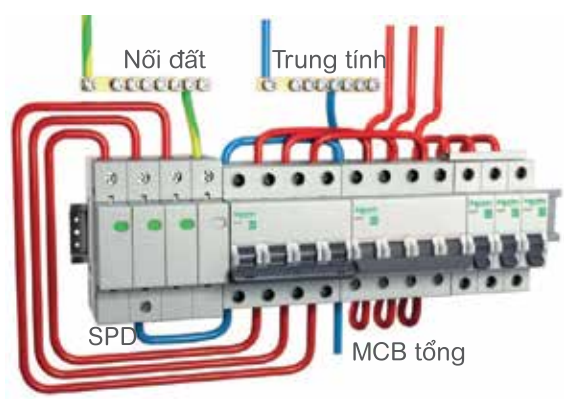

**Dây tiếp địa có tiết diện dây nhỏ nhất 4mm²*

Khi khoảng cách từ SPD đến thiết bị bảo vệ >10m nên lắp đặt thêm 1 SPD

CẦU DAO TỰ ĐỘNG ACTI9 MCB IK60N & IC60N

Acti9 Đẳng cấp, tính năng vượt trội

Tính năng VisiTrip với cửa sổ màu đỏ báo hiệu đóng ngắt do sự cố.

Tính năng VisiSafe với dãy màu xanh báo hiệu các tiếp điểm đã mở hoàn toàn

iK60N MCB 1P, 6kA, 230V, C curve

Dòng điện	Mã hàng	Đơn giá (VNĐ)
6A	A9K27106	213.400
10A	A9K27110	213.400
16A	A9K27116	213.400
20A	A9K27120	213.400
25A	A9K27125	213.400
32A	A9K27132	213.400
40A	A9K24140	261.800
50A	A9K24150	317.900
63A	A9K24163	317.900

iC60N MCB 1P, 6kA, 230V, C curve

Dòng điện	Mã hàng	Đơn giá (VNĐ)
6A	A9F74106	257.400
10A	A9F74110	257.400
16A	A9F74116	257.400
20A	A9F74120	257.400
25A	A9F74125	257.400
32A	A9F74132	308.000
40A	A9F74140	308.000
50A	A9F74150	432.300
63A	A9F74163	432.300

iK60N MCB 2P, 6kA, 230V, C curve

Dòng điện	Mã hàng	Đơn giá (VNĐ)
6A	A9K27206	598.400
10A	A9K27210	598.400
16A	A9K27216	598.400
20A	A9K27220	598.400
25A	A9K27225	598.400
32A	A9K27232	598.400
40A	A9K24240	716.100
50A	A9K24250	1.002.100
63A	A9K24263	1.002.100

iC60N MCB 2P, 6kA, 230V, C curve

Dòng điện	Mã hàng	Đơn giá (VNĐ)
6A	A9F74206	700.700
10A	A9F74210	700.700
16A	A9F74216	700.700
20A	A9F74220	700.700
25A	A9F74225	700.700
32A	A9F74232	743.600
40A	A9F74240	843.700
50A	A9F74250	1.243.000
63A	A9F74263	1.243.000

iK60N MCB 3P, 6kA, 400V, C curve

Dòng điện	Mã hàng	Đơn giá (VNĐ)
6A	A9K24306	948.200
10A	A9K24310	948.200
16A	A9K24316	948.200
20A	A9K24320	948.200
25A	A9K24325	948.200
32A	A9K24332	948.200
40A	A9K24340	1.074.700
50A	A9K24350	1.371.700
63A	A9K24363	1.371.700

iC60N MCB 3P, 6kA, 400V, C curve

Dòng điện	Mã hàng	Đơn giá (VNĐ)
6A	A9F74306	1.063.700
10A	A9F74310	1.063.700
16A	A9F74316	1.063.700
20A	A9F74320	1.063.700
25A	A9F74325	1.063.700
32A	A9F74332	1.063.700
40A	A9F74340	1.243.000
50A	A9F74350	1.749.000
63A	A9F74363	1.749.000

iK60N MCB 4P, 6kA, 400V, C curve

Dòng điện	Mã hàng	Đơn giá (VNĐ)
6A	A9K24406	1.469.600
10A	A9K24410	1.469.600
16A	A9K24416	1.469.600
20A	A9K24420	1.469.600
25A	A9K24425	1.469.600
32A	A9K24432	1.469.600
40A	A9K24440	2.040.500
50A	A9K24450	2.040.500
63A	A9K24463	2.040.500

iC60N MCB 4P, 6kA, 400V, C curve

Dòng điện	Mã hàng	Đơn giá (VNĐ)
6A	A9F74406	1.599.400
10A	A9F74410	1.599.400
16A	A9F74416	1.599.400
20A	A9F74420	1.599.400
25A	A9F74425	1.599.400
32A	A9F74432	1.806.200
40A	A9F74440	2.037.200
50A	A9F74450	2.704.900
63A	A9F74463	2.704.900

CẦU DAO TỰ ĐỘNG ACTI9 - MCB iC60H & iC60L

- Dùng trong mạng lưới dân dụng hoặc công nghiệp.
- Tiêu chuẩn IEC 60898, IEC 60947-2
- Điện áp thử nghiệm xung (Uimp) : 6kV
- Đường cong loại C (Đường cong loại B, D xin liên hệ)

Tiêu chuẩn		IEC 947-2						IEC 898	
	1P	100 to 133V		220 to 240V		-		230V	
	2,3,4P	220 to 240V		380 to 415V		440V		400V	
MCB		iC60H	iC60L	iC60H	iC60L	iC60H	iC60L	iC60H	iC60L
Dòng điện	0.5 to 4A	70kA	100kA	70kA	100kA	50kA	70kA	10kA	15kA
	6 to 25A	30kA	-	15kA	25kA	10kA	20kA	10kA	15kA
	32/40A	30kA	-	15kA	20kA	10kA	15kA	10kA	15kA
	50/63A	-		15kA	15kA	10kA	10kA	10kA	15kA

iC60H, 1P, 10kA, 230V, C curve

Dòng điện	Mã hàng	Đơn giá (VNĐ)
6A	A9F84106	467.500
10A	A9F84110	467.500
16A	A9F84116	467.500
20A	A9F84120	467.500
25A	A9F84125	467.500
32A	A9F84132	467.500
40A	A9F84140	575.300
50A	A9F84150	771.100
63A	A9F84163	771.100

iC60L, 1P, 15kA, 230V, C curve

Dòng điện	Mã hàng	Đơn giá (VNĐ)
6A	A9F94106	713.900
10A	A9F94110	713.900
16A	A9F94116	713.900
20A	A9F94120	713.900
25A	A9F94125	713.900
32A	A9F94132	752.400
40A	A9F94140	878.900
50A	A9F94150	1.236.400
63A	A9F94163	1.236.400

iC60H, 2P, 10kA, 230V, C curve

Dòng điện	Mã hàng	Đơn giá (VNĐ)
6A	A9F84206	1.565.300
10A	A9F84210	1.565.300
16A	A9F84216	1.565.300
20A	A9F84220	1.565.300
25A	A9F84225	1.773.200
32A	A9F84232	1.773.200
40A	A9F84240	1.955.800
50A	A9F84250	2.648.800
63A	A9F84263	2.648.800

iC60L, 2P, 15kA, 230V, C curve

Dòng điện	Mã hàng	Đơn giá (VNĐ)
6A	A9F94206	1.937.100
10A	A9F94210	1.937.100
16A	A9F94216	1.937.100
20A	A9F94220	1.937.100
25A	A9F94225	1.937.100
32A	A9F94232	2.070.200
40A	A9F94240	2.260.500
50A	A9F94250	2.789.600
63A	A9F94263	2.789.600

iC60H, 3P, 10kA, 400V, C curve

Dòng điện	Mã hàng	Đơn giá (VNĐ)
6A	A9F84306	2.428.800
10A	A9F84310	2.428.800
16A	A9F84316	2.428.800
20A	A9F84320	2.428.800
25A	A9F84325	2.662.000
32A	A9F84332	2.662.000
40A	A9F84340	2.965.600
50A	A9F84350	4.061.200
63A	A9F84363	4.061.200

iC60L, 3P, 15kA, 400V, C curve

Dòng điện	Mã hàng	Đơn giá (VNĐ)
6A	A9F94306	2.541.000
10A	A9F94310	2.541.000
16A	A9F94316	2.541.000
20A	A9F94320	2.541.000
25A	A9F94325	2.800.600
32A	A9F94332	2.800.600
40A	A9F94340	3.190.000
50A	A9F94350	4.310.900
63A	A9F94363	4.310.900

iC60H, 4P, 10kA, 400V, C curve

Dòng điện	Mã hàng	Đơn giá (VNĐ)
6A	A9F84406	3.361.600
10A	A9F84410	3.361.600
16A	A9F84416	3.361.600
20A	A9F84420	3.361.600
25A	A9F84425	3.665.200
32A	A9F84432	3.665.200
40A	A9F84440	4.427.500
50A	A9F84450	5.410.900
63A	A9F84463	5.410.900

iC60L, 4P, 15kA, 400V, C curve

Dòng điện	Mã hàng	Đơn giá (VNĐ)
6A	A9F94406	3.655.300
10A	A9F94410	3.655.300
16A	A9F94416	3.655.300
20A	A9F94420	3.655.300
25A	A9F94425	3.655.300
32A	A9F94432	4.119.500
40A	A9F94440	4.444.000
50A	A9F94450	5.722.200
63A	A9F94463	5.722.200

Giá trên đã bao gồm VAT

CẦU DAO TỰ ĐỘNG ACTI9 - MCB C120N & C120H

- Dùng trong mạng lưới dân dụng hoặc công nghiệp.
- Tiêu chuẩn IEC 60898, IEC 60947-2
- Điện áp thử nghiệm xung (Uimp) : 6kV
- Đường cong loại C (Đường cong loại B, D xin liên hệ)

Tiêu chuẩn	Loại	Điện áp (VAC)	C120N Icu(kA)	C120H Icu(kA)
As IEC898	1P	230/240	10	15
	2,3,4P	400/415	10	15
As IEC947-2	1P	220/240	10	15
	2,3,4P	220/240	20	30
		380/415	10	15

C120N, 1P, 10kA, 230V, C curve

Dòng điện	Mã hàng	Đơn giá (VNĐ)
80A	A9N18357	1.613.700
100A	A9N18358	1.743.500
125A	A9N18359	1.845.800

C120H, 1P, 15kA, 230V, C curve

Dòng điện	Mã hàng	Đơn giá (VNĐ)
80A	A9N18446	1.743.500
100A	A9N18447	1.865.600
125A	A9N18448	1.994.300

C120N, 2P, 10kA, 230V, C curve

Dòng điện	Mã hàng	Đơn giá (VNĐ)
80A	A9N18361	3.382.500
100A	A9N18362	3.652.000
125A	A9N18363	3.914.900

C120H, 2P, 15kA, 230V, C curve

Dòng điện	Mã hàng	Đơn giá (VNĐ)
80A	A9N18457	3.556.300
100A	A9N18458	3.819.200
125A	A9N18459	4.107.400

C120N, 3P, 10kA, 400V, C curve

Dòng điện	Mã hàng	Đơn giá (VNĐ)
80A	A9N18365	5.085.300
100A	A9N18367	5.336.100
125A	A9N18369	5.483.500

C120H, 3P, 15kA, 400V, C curve

Dòng điện	Mã hàng	Đơn giá (VNĐ)
80A	A9N18468	5.496.700
100A	A9N18469	5.767.300
125A	A9N18470	5.863.000

C120N, 4P, 10kA, 400V, C curve

Dòng điện	Mã hàng	Đơn giá (VNĐ)
80A	A9N18372	6.396.500
100A	A9N18374	6.590.100
125A	A9N18376	7.000.400

C120H, 4P, 15kA, 400V, C curve

Dòng điện	Mã hàng	Đơn giá (VNĐ)
80A	A9N18479	6.916.800
100A	A9N18480	7.121.400
125A	A9N18481	7.565.800

Kích thước (mm)

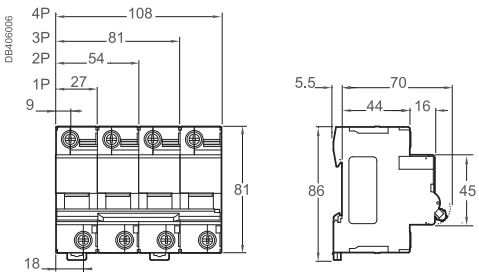

ACTI9 - RCCB, RCBO, SPD, THIẾT BỊ CHỐNG SÉT LAN TRUYỀN ACTI9

iIDK 2P

iID 4P

RCBO 1P+N

Acti9 - RCCB
Cầu dao chống dòng rò

Acti9 - RCBO
Cầu dao bảo vệ quá tải, ngắn mạch và chống dòng rò

iPRD1 - 1P+N

iPRD - 1P

iPF K - 1P+ N

Thiết bị chống sét lan truyền **(SPD)**

iID K - 30mA, 240-415 V, AC Type

Số cực	Dòng điện	Mã hàng	Đơn giá (VNĐ)
2P	25A	A9R50225	1.658.800
2P	40A	A9R50240	1.745.700
4P	25A	A9R50425	2.686.200
4P	40A	A9R50440	2.833.600
4P	63A	A9R70463	4.800.400

iID - 30mA, 240-415V, AC Type

Số cực	Dòng điện	Mã hàng	Đơn giá (VNĐ)
2P	25A	A9R71225	1.998.700
2P	40A	A9R71240	2.103.200
2P	63A	A9R71263	3.594.800
4P	40A	A9R71440	3.384.700
4P	63A	A9R71463	5.753.000

iID - 300mA, 240-415V, AC Type

Số cực	Dòng điện	Mã hàng	Đơn giá (VNĐ)
2P	25A	A9R74225	2.209.900
2P	40A	A9R74240	2.420.000
2P	63A	A9R74263	2.519.000
4P	40A	A9R74440	3.309.900
4P	63A	A9R74463	4.027.100
4P	100A	A9R14491	6.637.400

RCBO - 1P+N, 6kA, 30mA

Dòng điện	Mã hàng	Đơn giá (VNĐ)
6A	A9D31606	2.667.500
10A	A9D31610	2.667.500
16A	A9D31616	2.667.500
20A	A9D31620	2.667.500
25A	A9D31625	2.923.800
32A	A9D31632	2.923.800
40A	A9D31640	2.923.800

SPD Acti9 - iPRD1, loại 1 + 2, Draw-out

iPRD loại 2, 1P/1P+N, 230V, Draw-out			
1P	12.5 (L-N)/50 (N-PE)	A9L16182	4.943.400
1P+N	12.5 (L-N)/50 (N-PE)	A9L16282	9.754.800
3P	12.5	A9L16382	13.702.700
3P+N	12.5 (L-N)/50 (N-PE)	A9L16482	17.642.900

SPD Acti9 - iPRD, loại 2, Draw-out

Số cực	Imax (kA) (8/20µs)	Mã hàng	Đơn giá (VNĐ)
iPRD loại 2, 1P/1P+N, 230V, Draw-out			
1P	20kA	A9L20100	2.819.300
1P	40kA	A9L40100	3.000.800
1P	65kA	A9L65101	3.690.500
1P+N	8kA	A9L08500	3.942.400
1P+N	20kA	A9L20500	4.691.500
1P+N	40kA	A9L40500	5.019.300
1P+N	65kA	A9L65501	6.551.600
iPRD loại 2, 3P+N, 400V, Draw-out			
3P+N	20kA	A9L20600	9.370.900
3P+N	40kA	A9L40600	10.777.800
3P+N	65kA	A9L65601	13.027.300

SPD Acti9 - iPF K, loại 2, Fixed

Số cực	Imax (kA) (8/20µs)	Mã hàng	Đơn giá (VNĐ)
iPF K loại 2, 1P, 230V, Fixed			
1P	20kA	A9L15691	2.586.100
1P	40kA	A9L15686	2.756.600
iPF K loại 2, 1P+N, 230V, Fixed			
1P+N	20kA	A9L15692	4.301.000
1P+N	40kA	A9L15687	4.598.000
iPF K loại 2, 3P+N, 400V, Fixed			
3P+N	20kA	A9L15693	8.683.400
3P+N	40kA	A9L15688	10.417.000
3P+N	65kA	A9L15586	10.524.800

Giá trên đã bao gồm VAT

KHỞI ĐỘNG TỪ VÀ RƠ LE ĐIỀU KHIỂN ACTI9

iCT 25A 1P

iCT 25A 3P

iTL 2P

Khởi động từ Acti9 iCT

Rơ le điều khiển bằng tín hiệu xung

Contactor iCT, 1P, điện áp cuộn dây 230/240VAC

Loại	Dòng điện (A)	Số mô-đun 9mm	Mã hàng	Đơn giá (VNĐ)
1NO	25	2	A9C20731	1.069.200

Contactor iCT, 2P, điện áp cuộn dây 24VAC

Loại	Dòng điện (A)	Số mô-đun 9mm	Mã hàng	Đơn giá (VNĐ)
2NO	25	2	A9C20132	1.399.200

Contactor iCT, 2P, điện áp cuộn dây 230/240VAC

Loại	Dòng điện (A)	Số mô-đun 9mm	Mã hàng	Đơn giá (VNĐ)
1NO+1NC	16	2	A9C22715	1.249.600
2NO	16	2	A9C22712	1.189.100
2NO	25	2	A9C20732	1.628.000
2NC	25	2	A9C20736	1.339.800
2NO	40	4	A9C20842	1.958.000
2NO	63	4	A9C20862	2.929.300
2NO	100	6	A9C20882	7.939.800

Contactor iCT, 3P, điện áp cuộn dây 230/240VAC

Loại	Dòng điện (A)	Số mô-đun 9mm	Mã hàng	Đơn giá (VNĐ)
3NO	25	4	A9C20833	1.471.800
3NO	40	6	A9C20843	2.348.500
3NO	63	6	A9C20863	3.518.900

Contactor iCT, 4P, điện áp cuộn dây 24VAC

Loại	Dòng điện (A)	Số mô-đun 9mm	Mã hàng	Đơn giá (VNĐ)
4NO	25	4	A9C20134	1.970.100

Contactor iCT, 4P, điện áp cuộn dây 230/240VAC

Loại	Dòng điện (A)	Số mô-đun 9mm	Mã hàng	Đơn giá (VNĐ)
4NO	25	4	A9C20834	1.717.100
4NC	25	4	A9C20837	1.958.000
2NO+2NC	25	4	A9C20838	1.831.500
4NO	40	6	A9C20844	2.607.000
4NO	63	6	A9C20864	3.909.400
2NO+2NC	63	6	A9C20868	4.408.800
4NO	100	12	A9C20884	11.115.500

Rơ le Acti9 điều khiển bằng tín hiệu xung, iTL, ON-OFF switch

Loại	Dòng điện (A)	Số cực	Mã hàng	Đơn giá (VNĐ)
1NO	16	1P	A9C30811	613.800
2NO	16	2P	A9C30812	1.004.300
1NO	32	1P	A9C30831	1.126.400

Rơ le Acti 9 điều khiển bằng tín hiệu xung, iTLI, changeover switch

Loại	Dòng điện (A)	Số cực	Mã hàng	Đơn giá (VNĐ)
1NO + 1NC	16	1P	A9C30815	1.351.900

Phụ kiện của iCT - tấm cách giữa 2 contactor (Gói 5 cái)

	Số mô-đun 9mm	Mã hàng	Đơn giá (VNĐ)
	1	A9A27062	474.100

Phải sử dụng vách ngăn giữa các contactor khi contactor được sử dụng trong tủ có nhiệt độ từ 50° và 60°C

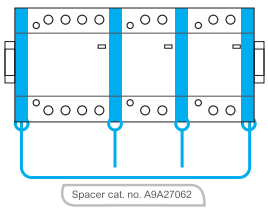

Ứng dụng	Công nghiệp: IEC 60947.4	Dân dụng: IEC 61095
Động cơ	AC3	AC7b
Đốt nóng	AC1	AC7a
Chiếu sáng	AC5a and b	AC5a and b

CẦU DAO TỰ ĐỘNG MCCB - GOPACT 125T/125E/125F

NEW

- Dòng điện từ 16 đến 800A
- Đáp ứng tiêu chuẩn IEC 60947-2
- Trip chỉnh định/ không chỉnh định
- Trip từ nhiệt TMD/ điện tử
- Cực trung tính N luôn được bảo vệ cho MCCB 4P
- Luôn kèm tấm chắn pha

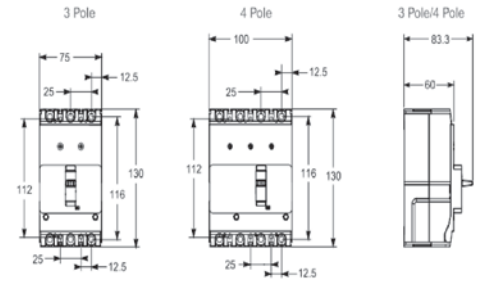

Kích thước (mm) (HxWxD)	3P	4P
GoPact 125	130x75x60	130x100x60

GoPact 125T, 3P, Icu=10kA @415Vac, không chỉnh định

Dòng điện In	Mã hàng 3P	Đơn giá VNĐ
16	G12T3F16	2.409.000
20	G12T3F20	2.409.000
25	G12T3F25	2.409.000
32	G12T3F32	2.409.000
40	G12T3F40	2.409.000
50	G12T3F50	2.409.000
63	G12T3F63	2.665.300
80	G12T3F80	2.665.300
100	G12T3F100	2.912.800
125	G12T3F125	2.912.800

GoPact 125T, 4P, Icu=10kA @415Vac, không chỉnh định

Dòng điện In	Mã hàng 4P	Đơn giá VNĐ
16	G12T4F16	3.252.700
20	G12T4F20	3.252.700
25	G12T4F25	3.252.700
32	G12T4F32	3.252.700
40	G12T4F40	3.252.700
50	G12T4F50	3.252.700
63	G12T4F63	3.598.100
80	G12T4F80	3.598.100
100	G12T4F100	3.932.500
125	G12T4F125	3.932.500

GoPact 125E, 3P, Icu=15kA @415Vac, không chỉnh định

Dòng điện In	Mã hàng 3P	Đơn giá VNĐ
16	G12E3F16	3.169.100
20	G12E3F20	3.169.100
25	G12E3F25	3.169.100
32	G12E3F32	3.169.100
40	G12E3F40	3.169.100
50	G12E3F50	3.169.100
63	G12E3F63	3.460.600
80	G12E3F80	3.460.600
100	G12E3F100	3.460.600
125	G12E3F125	3.460.600

GoPact 125E, 4P, Icu=15kA @415Vac, không chỉnh định

Dòng điện In	Mã hàng 4P	Đơn giá VNĐ
16	G12E4F16	4.276.800
20	G12E4F20	4.276.800
25	G12E4F25	4.276.800
32	G12E4F32	4.276.800
40	G12E4F40	4.276.800
50	G12E4F50	4.276.800
63	G12E4F63	4.673.900
80	G12E4F80	4.673.900
100	G12E4F100	4.673.900
125	G12E4F125	4.673.900

GoPact 125F, 3P, Icu=30kA @415Vac, không chỉnh định

Dòng điện In	Mã hàng 3P	Đơn giá VNĐ
16	G12F3F16	3.851.100
20	G12F3F20	3.851.100
25	G12F3F25	3.851.100
32	G12F3F32	3.851.100
40	G12F3F40	3.851.100
50	G12F3F50	3.851.100
63	G12F3F63	4.232.800
80	G12F3F80	4.232.800
100	G12F3F100	4.232.800
125	G12F3F125	4.232.800

GoPact 125F, 4P, Icu=30kA @415Vac, không chỉnh định

Dòng điện In	Mã hàng 4P	Đơn giá VNĐ
16	G12F4F16	4.814.700
20	G12F4F20	4.814.700
25	G12F4F25	4.814.700
32	G12F4F32	4.814.700
40	G12F4F40	4.814.700
50	G12F4F50	4.814.700
63	G12F4F63	4.909.300
80	G12F4F80	4.909.300
100	G12F4F100	4.909.300
125	G12F4F125	4.909.300

Giá trên đã bao gồm VAT

CẦU DAO TỰ ĐỘNG MCCB - GOPACT 125T/125E/125F

NEW

- Dòng điện từ 16 đến 800A
- Đáp ứng tiêu chuẩn IEC 60947-2
- Trip chỉnh định/ không chỉnh định
- Trip từ nhiệt TMD/ điện tử
- Cực trung tính N luôn được bảo vệ cho MCCB 4P
- Luôn kèm tấm chắn pha

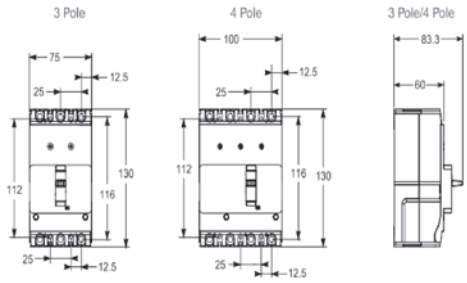

Kích thước (mm) (HxWxD)	3P	4P
GoPact 125	130x75x60	130x100x60

GoPact 125T, 3P, Icu=10kA @415Vac, chỉnh định 0.8-1xIn

Dòng điện In	Mã hàng 3P	Đơn giá VNĐ
16	G12T3A16	2.890.800
20	G12T3A20	2.890.800
25	G12T3A25	2.890.800
32	G12T3A32	2.890.800
40	G12T3A40	2.890.800
50	G12T3A50	2.890.800
63	G12T3A63	3.196.600
80	G12T3A80	3.196.600
100	G12T3A100	3.496.900
125	G12T3A125	3.496.900

GoPact 125T, 4P, Icu=10kA @415Vac, chỉnh định 0.8-1xIn

Dòng điện In	Mã hàng 4P	Đơn giá VNĐ
16	G12T4A16	3.901.700
20	G12T4A20	3.901.700
25	G12T4A25	3.901.700
32	G12T4A32	3.901.700
40	G12T4A40	3.901.700
50	G12T4A50	3.901.700
63	G12T4A63	4.315.300
80	G12T4A80	4.315.300
100	G12T4A100	4.721.200
125	G12T4A125	4.721.200

GoPact 125E, 3P, Icu=15kA @415Vac, chỉnh định 0.8-1xIn

Dòng điện In	Mã hàng 3P	Đơn giá VNĐ
16	G12E3A16	3.801.600
20	G12E3A20	3.801.600
25	G12E3A25	3.801.600
32	G12E3A32	3.801.600
40	G12E3A40	3.801.600
50	G12E3A50	3.801.600
63	G12E3A63	4.152.500
80	G12E3A80	4.152.500
100	G12E3A100	4.152.500
125	G12E3A125	4.152.500

GoPact 125E, 4P, Icu=15kA @415Vac, chỉnh định 0.8-1xIn

Dòng điện In	Mã hàng 4P	Đơn giá VNĐ
16	G12E4A16	5.132.600
20	G12E4A20	5.132.600
25	G12E4A25	5.132.600
32	G12E4A32	5.132.600
40	G12E4A40	5.132.600
50	G12E4A50	5.132.600
63	G12E4A63	5.605.600
80	G12E4A80	5.605.600
100	G12E4A100	5.605.600
125	G12E4A125	5.605.600

GoPact 125F, 3P, Icu=30kA @415Vac, chỉnh định 0.8-1xIn

Dòng điện In	Mã hàng 3P	Đơn giá VNĐ
16	G12F3A16	4.351.600
20	G12F3A20	4.351.600
25	G12F3A25	4.351.600
32	G12F3A32	4.351.600
40	G12F3A40	4.351.600
50	G12F3A50	4.351.600
63	G12F3A63	4.351.600
80	G12F3A80	4.351.600
100	G12F3A100	4.351.600
125	G12F3A125	4.351.600

GoPact 125F, 4P, Icu=30kA @415Vac, chỉnh định 0.8-1xIn

Dòng điện In	Mã hàng 4P	Đơn giá VNĐ
16	G12F4A16	5.220.600
20	G12F4A20	5.220.600
25	G12F4A25	5.220.600
32	G12F4A32	5.220.600
40	G12F4A40	5.220.600
50	G12F4A50	5.220.600
63	G12F4A63	5.887.200
80	G12F4A80	5.887.200
100	G12F4A100	5.887.200
125	G12F4A125	5.887.200

CẦU DAO TỰ ĐỘNG MCCB - GOPACT 200/250/400/800

NEW

- Dòng điện từ 16 đến 800A
- Đáp ứng tiêu chuẩn IEC 60947-2
- Trip chỉnh định/ không chỉnh định
- Trip từ nhiệt TMD/ điện tử
- Cực trung tính N luôn được bảo vệ cho MCCB 4P
- Luôn kèm tấm chắn pha

Kích thước (mm) (HxWxD)	3P	4P
GoPact 200	130x75x60	130x100x60
GoPact 250	165x105x90	165x140x90
GoPact 400	205x120x105	205x160x105
GoPact 800	250x180x105	250x240x105

GoPact 200/250/400/800, 3P, chỉnh định 0.7-1xIn

Loại GoPact	Icu @ 415Vac	Dòng điện In	Mã hàng 3P	Đơn giá VNĐ
200B	25 kA	160	G20B3A160	7.361.200
		200	G20B3A200	8.694.400
250B	25 kA	250	G25B3A250	8.694.400
400F	36 kA	320	G40F3A320	11.012.100
		400	G40F3A400	11.012.100
800N	50 kA	500	G80N3TM500	26.591.400
		630	G80N3TM630	26.591.400
		800	G80N3TM800	33.080.300

GoPact 200/250/400/800, 4P, chỉnh định 0.7-1xIn

Loại GoPact	Icu @ 415Vac	Dòng điện In	Mã hàng 4P	Đơn giá VNĐ
200B	25 kA	160	G20B4A160	10.447.800
		200	G20B4A200	11.526.900
250B	25 kA	250	G25B4A250	11.526.900
400F	36 kA	320	G40F4A320	13.231.900
		400	G40F4A400	13.757.700
800N	50 kA	500	G80N4TM500	34.568.600
		630	G80N4TM630	34.568.600
		800	G80N4TM800	41.484.300

GoPact 200/250/400/800, 3P, chỉnh định 0.7-1xIn

Loại GoPact	Icu @ 415Vac	Dòng điện In	Mã hàng 3P	Đơn giá VNĐ
200F	36 kA	160	G20F3A160	7.992.600
		200	G20F3A200	9.648.100
250F	36 kA	250	G25F3A250	9.648.100
400N	50 kA	320	G40N3A320	12.086.800
		400	G40N3A400	12.086.800
800H	70 kA	500	G80H3TM500	28.944.300
		630	G80H3TM630	28.944.300
		800	G80H3TM800	35.394.700

GoPact 200/250/400/800, 4P, chỉnh định 0.7-1xIn

Loại GoPact	Icu @ 415Vac	Dòng điện In	Mã hàng 4P	Đơn giá VNĐ
200F	36 kA	160	G20F4A160	10.997.800
		200	G20F4A200	13.498.100
250F	36 kA	250	G25F4A250	13.498.100
400N	50 kA	320	G40N4A320	14.158.100
		400	G40N4A400	14.721.300
800H	70 kA	500	G80H4TM500	37.626.600
		630	G80H4TM630	37.626.600
		800	G80H4TM800	53.093.700

Phụ kiện

Tiếp điểm chỉ trạng thái (OF/SD)	Mã hàng	Đơn giá VNĐ
GoPact 125-250	G12-25AUX240	379.500
GoPact 400-800	G40-80AUX240	372.900

Tay nắm xoay trực tiếp	Mã hàng	Đơn giá VNĐ
GoPact 125	G12ROTDS	665.500
GoPact 200	G20ROTDS	742.500
GoPact 250	G25ROTDS	1.094.500
GoPact 400	G40ROTDS	1.389.300
GoPact 800	G80ROTDS	1.705.000

Phụ kiện

Cuộn cắt MX	Điện áp điều khiển (V)	Mã hàng	Đơn giá VNĐ
GoPact 125	110-415	G12SHT415AC	537.900
GoPact 200-250	240	G20-25SHT240AC	1.398.100
GoPact 400-800	240	G40-80SHT240AC	1.329.900

Tay nắm xoay kéo dài	Mã hàng	Đơn giá VNĐ
GoPact 125	G12ROTE	1.323.300
GoPact 200	G20ROTE	1.377.200
GoPact 250	G25ROTE	1.520.200
GoPact 400	G40ROTE	2.143.900
GoPact 800	G80ROTE	2.185.700

Giá trên đã bao gồm VAT

MÁY CẮT KHÔNG KHÍ ACB - EASYPACT EVS 800-4000A

- Bảo vệ bằng trip điện tử ET
- Trip unit chỉnh định từ 0.4 -1
- Lắp đặt kiểu cố định/ rút kéo
- Dùng chung một vài phụ kiện với EasyPact MVS

Ui: 1000Vac
Ue: 690Vac
Icu: 65kA@440Vac
Icu = Ics = Icw @1s

EasyPact EVS loại cố định, 65KA, trip ET2I

3P			4P	
Dòng điện (A)	Mã hàng	Đơn giá (VNĐ)	Mã hàng	Đơn giá (VNĐ)
800	EVS08H3MF20	94.792.500	EVS08H4MF20	108.244.400
1000	EVS10H3MF20	96.713.100	EVS10H4MF20	113.355.000
1250	EVS12H3MF20	99.050.600	EVS12H4MF20	120.628.200
1600	EVS16H3MF20	102.116.300	EVS16H4MF20	122.544.400
2000	EVS20H3MF20	114.071.100	EVS20H4MF20	136.119.500
2500	EVS25H3MF20	129.692.200	EVS25H4MF20	144.324.400
3200	EVS32H3MF20	150.144.500	EVS32H4MF20	177.687.400
4000	EVS40H3MF20	236.347.100	EVS40H4MF20	288.497.000

EasyPact EVS loại kéo rút, 65KA, trip ET2I

3P			4P	
Dòng điện (A)	Mã hàng	Đơn giá (VNĐ)	Mã hàng	Đơn giá (VNĐ)
800	EVS08H3MW20	119.488.600	EVS08H4MW20	131.371.900
1000	EVS10H3MW20	120.179.400	EVS10H4MW20	134.119.700
1250	EVS12H3MW20	124.588.200	EVS12H4MW20	138.275.500
1600	EVS16H3MW20	132.511.500	EVS16H4MW20	141.276.300
2000	EVS20H3MW20	146.479.300	EVS20H4MW20	165.074.800
2500	EVS25H3MW20	155.256.200	EVS25H4MW20	173.266.500
3200	EVS32H3MW20	174.092.600	EVS32H4MW20	205.080.700
4000	EVS40H3MW20	343.086.700	EVS40H4MW20	425.422.800

Trip Unit ET2I

PHỤ KIỆN ACB EASYPACT EVS

Phụ kiện để điều khiển từ xa và phụ kiện chassis
Auxiliaries for remote operation & chassis accessories

Phụ kiện để điều khiển từ xa và phụ kiện chassis

Phụ kiện điện cho EasyPact EVS		CỐ ĐỊNH		KÉO RÚT	
Mô tả	**Điện áp**	**Mã hàng**	**Đơn giá**	**Mã hàng**	**Đơn giá**
Motor mechanism	**200 VAC**	**48212**	33.437.800	**48527**	33.437.800
	380/480 VAC	**48214**	33.437.800	**48529**	33.437.800
	24 VDC	**48206**	33.437.800	**48521**	33.437.800
Cuộn đóng (XF)	220 VAC/VDC	**MVS21803**	11.365.200	**MVS21804**	11.365.200
	380/480 VAC	**MVS21805**	11.365.200	**MVS21806**	11.365.200
	24 VAC/DC	**47350**	12.680.800	**48481**	12.680.800
Cuộn cắt (MX)	220 VAC	**47363**	12.680.800	**48494**	12.680.800
	380/480 VAC	**47365**	12.680.800	**48496**	12.680.800
	24 VAC/DC	**47360**	12.680.800	**48491**	12.680.800
Tiếp điểm báo sẵn sàng để đóng (PF)	5A - 240V	**47342**	3.493.600	**48469**	3.493.600
Cuộn thấp áp (MN)	220/250 VAC	**47383**	12.680.800	**48504**	12.680.800
	380/480 VAC	**47385**	12.680.800	**48506**	12.680.800
	24 VDC	**47380**	12.680.800	**48501**	12.680.800
Thời gian trễ	220/240 VAC	**33682**	12.680.800	**33682**	12.680.800
Tiếp điểm chỉ vị trí chassis	1 chỉ vị trí đã đấu nối (CE)			**33751**	1.670.900
	1 chỉ vị trí test (CD)			**33752**	1.670.900
	1 chỉ vị trí ngắt (CT)			**33753**	1.670.900

Viền che tủ điện và phụ kiện				
Mô tả	Mã hàng	Đơn giá (VNĐ)	Mã hàng	Đơn giá (VNĐ)
Viền che tủ điện	**48601**	2.002.000	**48603**	2.266.000
Mặt che trong suốt (IP54)	**-**		**48604**	20.270.800
Mặt che trơn cho viền tủ điện	**48605**	3.931.400	**48605**	3.931.400

Khóa liên động cơ khí cho 2 máy cắt

Mô tả	Mã hàng	Đơn giá (VNĐ)
Khóa liên động cơ khí dùng cáp		
Chọn 2 má liên động cơ khí (1 cho mỗi máy cắt) + 1 bộ cáp		
Má liên động cơ khí cho EVS loại cố định	**47926**	10.078.200
Má liên động cơ khí cho EVS loại kéo rút	**47926**	10.078.200
Bộ cáp	**33209**	7.399.700

Khóa liên động cơ khí cho 3 máy cắt

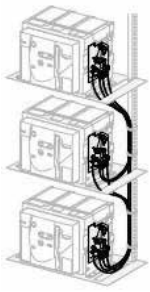

Mô tả	Mã hàng	Đơn giá (VNĐ)
Khóa liên động cơ khí dùng cáp		
1 bộ hoàn chỉnh gồm 3 má liên động cơ khí + 1 bộ cáp		
3 nguồn, chỉ 1 máy cắt đóng, cố định hoặc kéo rút	**48610**	52.248.900
3 nguồn, 1 máy coupling, cố định hoặc kéo rút	**48609**	52.248.900
2 nguồn thông thường, 1 nguồn thay thế, cố định hoặc kéo rút	**48608**	48.830.100

Giá trên đã bao gồm VAT

CẦU DAO TỰ ĐỘNG DẠNG KHỐI MCCB EASYPACT EZC100

EasyPact EZC100

- Phù hợp với tiêu chuẩn IEC 60947-2, JIS C 8201, NEMA AB1
- Dòng cắt ngắn mạch tại 415V: 7.5, 10, 15, 30kA
- Bảo vệ theo nguyên lý từ nhiệt
- Dòng điện định mức từ 15 đến 100A

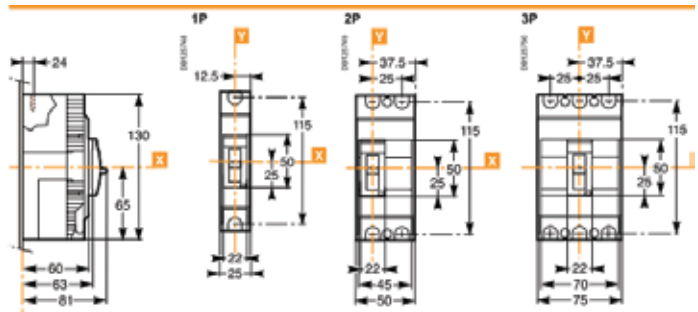

EasyPact EZC100, 1P Type N, Icu =18kA 220/240V

Dòng điện	Mã hàng	Đơn giá (VNĐ)
15A	EZC100N1015	1.644.500
16A	EZC100N1016	1.644.500
20A	EZC100N1020	1.644.500
25A	EZC100N1025	1.644.500
30A	EZC100N1030	1.644.500
40A	EZC100N1040	1.644.500
50A	EZC100N1050	1.644.500
60A	EZC100N1060	1.760.000
75A	EZC100N1075	1.760.000
80A	EZC100N1080	1.760.000
100A	EZC100N1100	1.760.000

EasyPact EZC100, 2P Type H, Icu =50kA 220/240V

Dòng điện	Mã hàng	Đơn giá (VNĐ)
15A	EZC100H2015	2.898.500
16A	EZC100H2016	2.898.500
20A	EZC100H2020	2.898.500
25A	EZC100H2025	2.898.500
30A	EZC100H2030	2.898.500
32A	EZC100H2032	2.898.500
40A	EZC100H2040	2.898.500
50A	EZC100H2050	2.898.500
60A	EZC100H2060	3.019.500
63A	EZC100H2063	3.019.500
75A	EZC100H2075	3.019.500
80A	EZC100H2080	3.019.500
100A	EZC100H2100	3.019.500

EasyPact EZC100, 3P Type F, Icu =10kA/ 45 V

Dòng điện	Mã hàng	Đơn giá (VNĐ)
15A	EZC100F3015	2.283.600
16A	EZC100F3016	2.283.600
20A	EZC100F3020	2.283.600
25A	EZC100F3025	2.283.600
30A	EZC100F3030	2.283.600
32A	EZC100F3032	2.283.600
40A	EZC100F3040	2.283.600
50A	EZC100F3050	2.283.600
60A	EZC100F3060	2.526.700
63A	EZC100F3063	2.526.700
75A	EZC100F3075	2.526.700
80A	EZC100F3080	2.526.700
100A	EZC100F3100	2.763.200

EasyPact EZC100. 3P Type N. Icu =15kA / 415V

Dòng điện	Mã hàng	Đơn giá (VNĐ)
15A	EZC100N3015	3.006.300
16A	EZC100N3016	3.006.300
20A	EZC100N3020	3.006.300
25A	EZC100N3025	3.006.300
30A	EZC100N3030	3.006.300
32A	EZC100N3032	3.006.300
40A	EZC100N3040	3.006.300
50A	EZC100N3050	3.006.300
60A	EZC100N3060	3.281.300
63A	EZC100N3063	3.281.300
75A	EZC100N3075	3.281.300
80A	EZC100N3080	3.281.300
100A	EZC100N3100	3.281.300

EasyPact EZC100, 1P Type H, Icu =25kA 220/240V

Dòng điện	Mã hàng	Đơn giá (VNĐ)
15A	EZC100H1015	2.206.600
16A	EZC100H1016	2.206.600
20A	EZC100H1020	2.193.400
25A	EZC100H1025	2.193.400
30A	EZC100H1030	2.193.400
32A	EZC100H1032	2.193.400
40A	EZC100H1040	2.193.400
50A	EZC100H1050	2.193.400
60A	EZC100H1060	2.193.400
63A	EZC100H1063	2.193.400
75A	EZC100H1075	2.193.400
80A	EZC100H1080	2.193.400
100A	EZC100H1100	2.193.400

EasyPact EZC100, 3P Type B, Icu =7.5kA/ 415V

Dòng điện	Mã hàng	Đơn giá (VNĐ)
15A	EZC100B3015	2.193.400
20A	EZC100B3020	2.193.400
25A	EZC100B3025	2.193.400
30A	EZC100B3030	2.193.400
40A	EZC100B3040	2.193.400
50A	EZC100B3050	2.193.400
60A	EZC100B3060	2.328.700
75A	-	-
80A	-	-
100A	-	-

EasyPact EZC100. 3P Type H. Icu =30kA/ 415V

Dòng điện	Mã hàng	Đơn giá (VNĐ)
15A	EZC100H3015	3.811.500
16A	EZC100H3016	3.811.500
20A	EZC100H3020	3.811.500
25A	EZC100H3025	3.811.500
30A	EZC100H3030	3.811.500
32A	EZC100H3032	3.811.500
40A	EZC100H3040	3.811.500
50A	EZC100H3050	3.811.500
60A	EZC100H3060	4.189.900
63A	EZC100H3063	4.189.900
75A	EZC100H3075	4.189.900
80A	EZC100H3080	4.189.900
100A	EZC100H3100	4.189.900

EasyPact EZC100, 4P Type N, Icu =15kA 220/240V

Dòng điện	Mã hàng	Đơn giá (VNĐ)
15A	-	-
16A	-	-
20A	EZC100N4020	4.425.300
25A	EZC100N4025	4.425.300
30A	EZC100N4030	4.483.600
32A	EZC100N4032	4.483.600
40A	EZC100N4040	4.483.600
50A	EZC100N4050	4.483.600
60A	EZC100N4060	4.483.600
63A	EZC100N4063	4.483.600
75A	EZC100N4075	4.483.600
80A	EZC100N4080	4.483.600
100A	EZC100N4100	4.483.600

CẦU DAO TỰ ĐỘNG DẠNG KHỐI MCCB EASYPACT EZC250 EZC400/630

EasyPact EZC250 & EZC400/630

- Phù hợp với tiêu chuẩn IEC 60947-2, JIS C 8201, NEMA AB1
- Dòng cắt ngắn mạch tại 415V: 18, 25, 36, 50kA
- Bảo vệ theo nguyên lý từ nhiệt
- Dòng điện định mức từ 100-600A

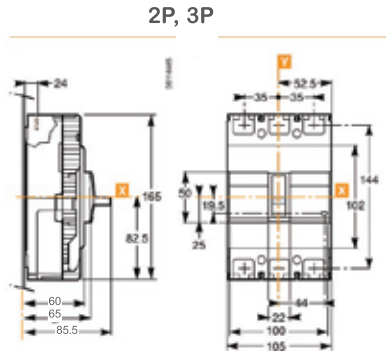

Kích thước EZC250

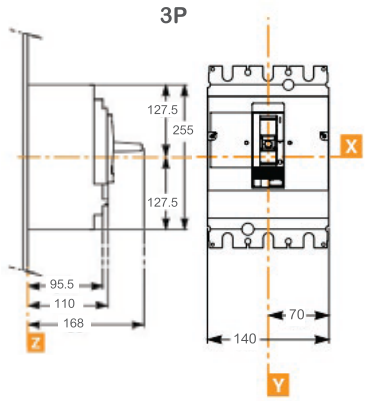

Kích thước EZC400/630

EasyPact EZC250, 3P, Type F, Icu=18kA /415V

Dòng điện	Mã hàng	Đơn giá (VNĐ)
100A	EZC250F3100	4.870.800
125A	EZC250F3125	5.208.500
150A	EZC250F3150	6.359.100
160A	EZC250F3160	6.359.100
175A	EZC250F3175	6.714.400
200A	EZC250F3200	7.302.900
225A	EZC250F3225	7.302.900
250A	EZC250F3250	7.302.900

EasyPact EZC250, 3P, Type H, Icu=36kA /415V

Dòng điện	Mã hàng	Đơn giá (VNĐ)
100A	EZC250H3100	5.208.500
125A	EZC250H3125	6.182.000
150A	EZC250H3150	7.571.300
160A	EZC250H3160	7.571.300
175A	EZC250H3175	9.146.500
200A	EZC250H3200	9.146.500
225A	EZC250H3225	9.146.500
250A	EZC250H3250	9.146.500

EasyPact EZC400/630, 3P type N, Icu=36kA/415V

Dòng điện	Mã hàng	Đơn giá (VNĐ)
320	EZC400N3320N	13.175.800
350	EZC400N3350N	13.175.800
400	EZC400N3400N	13.175.800
400	EZC630N3400N	15.969.800
500	EZC630N3500N	15.969.800
600	EZC630N3600N	15.969.800
630	EZC630N3630N	20.202.600

EasyPact EZC400/630, 3P type H, Icu=50kA/415V

Dòng điện	Mã hàng	Đơn giá (VNĐ)
320	EZC400H3320N	14.462.800
350	EZC400H3350N	14.462.800
400	EZC400H3400N	14.462.800
400	EZC630H3400N	17.886.000
500	EZC630H3500N	17.886.000
600	EZC630H3600N	17.886.000
630	EZC630H3630N	22.624.800

EasyPact EZC250, 3P, Type N, Icu=25kA /415V

Dòng điện	Mã hàng	Đơn giá (VNĐ)
100A	EZC250N3100	5.072.100
125A	EZC250N3125	5.715.600
150A	EZC250N3150	6.978.400
160A	EZC250N3160	6.978.400
175A	EZC250N3175	7.241.300
200A	EZC250N3200	8.240.100
225A	EZC250N3225	8.240.100
250A	EZC250N3250	8.240.100

EasyPact EZC250, 4P, Type N, Icu=25kA /415V

Dòng điện	Mã hàng	Đơn giá (VNĐ)
100A	EZC250N4100	6.580.200
125A	EZC250N4125	8.253.300
150A	EZC250N4150	9.900.000
160A	EZC250N4160	9.900.000
-	-	-
200A	EZC250N4200	10.929.600
-	-	-
250A	EZC250N4250	10.929.600

EasyPact EZC400/630, 4P type N, Icu=36kA/415V

Dòng điện	Mã hàng	Đơn giá (VNĐ)
320	EZC400N4320N	15.830.100
-	-	-
400	EZC400N4400N	16.465.900
-	-	-
500	EZC630N4500N	22.352.000
600	EZC630N4600N	22.352.000
630	EZC630N4630N	28.273.300

EasyPact EZC400/630, 4P type H, Icu=50kA/415V

Dòng điện	Mã hàng	Đơn giá (VNĐ)
320	EZC400H4320N	16.940.000
350	EZC400H4350N	16.940.000
400	EZC400H4400N	17.612.100
-	-	-
500	EZC630H4500N	23.911.800
600	EZC630H4600N	23.911.800
630	EZC630H4630N	30.250.000

Giá trên đã bao gồm VAT

CẦU DAO TỰ ĐỘNG DẠNG KHỐI MCCB EASYPACT CVS

EasyPact CVS100-630A

- Phù hợp với tiêu chuẩn IEC 947-2
- Trip unit có thể chỉnh định được từ 0.7 đến 1 (loại từ nhiệt TMD)
- Dòng định mức từ 16A đến 600A
- Ics = 100% Icu
- Dùng chung một số phụ kiện với Compact NSX

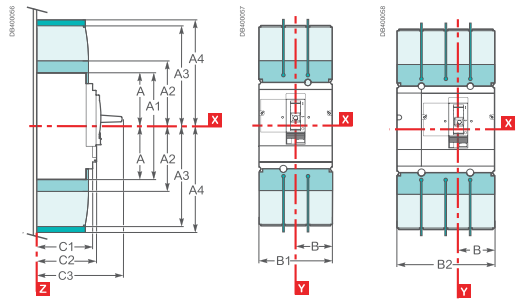

Type	A	A1	A2	A3	A4	B	B1	B2	C1	C2	C3
CVS100/160/250	60.5	161	94	145	178.5	52.5	105	140	81	86	126
CVS400/630	127.5	255	142.5	200	237	70	140	185	95.5	110	168

EasyPact CVS100/250, 3P, Type B, Icu=25kA / 415V

Loại	Dòng điện	Mã hàng	Đơn giá (VNĐ)
CVS100B	16	LV510300	4.203.100
	25	LV510301	4.203.100
	32	LV510302	4.203.100
	40	LV510303	4.203.100
	50	LV510304	4.203.100
	63	LV510305	4.203.100
	80	LV510306	4.247.100
	100	LV510307	4.247.100
CVS160B	125	LV516302	5.525.300
	160	LV516303	6.831.000
CVS250B	200	LV525302	8.200.500
	250	LV525303	8.948.500

EasyPact CVS100/250, 4P, Type B, Icu=25kA / 415V

Loại	Dòng điện	Mã hàng	Đơn giá (VNĐ)
CVS100B	16	LV510310	5.615.500
	25	LV510311	5.615.500
	32	LV510312	5.615.500
	40	LV510313	5.615.500
	50	LV510314	5.615.500
	63	LV510315	5.615.500
	80	LV510316	5.941.100
	100	LV510317	5.941.100
CVS160B	125	LV516312	8.085.000
	160	LV516313	9.198.200
CVS250B	200	LV525312	11.346.500
	250	LV525313	12.510.300

EasyPact CVS100/630, 3P, Type F, Icu=36kA / 415V

Loại	Dòng điện	Mã hàng	Đơn giá (VNĐ)
CVS100F	16	LV510330	4.362.600
	25	LV510331	4.362.600
	32	LV510332	4.362.600
	40	LV510333	4.362.600
	50	LV510334	4.362.600
	63	LV510335	4.362.600
	80	LV510336	4.528.700
	100	LV510337	4.528.700
CVS160F	125	LV516332	5.979.600
	160	LV516333	7.355.700
CVS250F	200	LV525332	9.262.000
	250	LV525333	10.067.200
CVS400F	320	LV540305	17.151.200
	400	LV540306	18.055.400
CVS630F	500	LV563305	23.241.900
	600	LV563306	26.821.300
	630	LV563307	32.451.100

EasyPact CVS100/630, 4P, Type F, Icu=36kA / 415V

Loại	Dòng điện	Mã hàng	Đơn giá (VNĐ)
CVS100F	16	LV510340	6.056.600
	25	LV510341	6.056.600
	32	LV510342	6.056.600
	40	LV510343	6.056.600
	50	LV510344	6.056.600
	63	LV510345	6.056.600
	80	LV510346	6.465.800
	100	LV510347	6.465.800
CVS160F	125	LV516342	8.499.700
	160	LV516343	9.997.900
CVS250F	200	LV525342	12.895.300
	250	LV525343	14.212.000
CVS400F	320	LV540308	19.859.400
	400	LV540309	22.117.700
CVS630F	500	LV563308	29.057.600
	600	LV563309	30.847.300
	630	LV563310	37.326.300

CẦU DAO TỰ ĐỘNG DẠNG KHỐI MCCB EASYPACT CVS

EasyPact CVS100-630A

- Phù hợp với tiêu chuẩn IEC 947-2
- Trip unit có thể chỉnh định được từ 0.7 đến 1 (0.8 đến 1 cho CVS100BS). Trip bảo vệ bằng từ nhiệt (TMD)
- Dòng định mức từ 16A đến 600A
- Ics = 100% Icu
- Dùng chung một số phụ kiện với Compact NSX

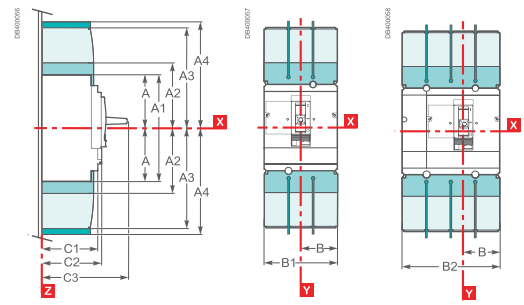

Type	A	A1	A2	A3	A4	B	B1	B2	C1	C2	C3
CVS100/160/250	60.5	161	94	145	178.5	52.5	105	140	81	86	126
CVS400/630	127.5	255	142.5	200	237	70	140	185	95.5	110	168

EasyPact CVS100BS 25kA@ 380Vac

3P Dòng điện (A)	Mã hàng	Đơn giá (VNĐ)	4P Dòng điện (A)	Mã hàng	Đơn giá (VNĐ)
20	LV510931	3.555.200			
25	LV510932	3.555.200	25	LV510952	4.803.700
32	LV510933	3.555.200	32	LV510953	4.803.700
40	LV510934	3.555.200	40	LV510954	4.803.700
50	LV510935	3.555.200	50	LV510955	4.803.700
63	LV510936	3.555.200	63	LV510956	4.803.700
80	LV510937	3.555.200	80	LV510957	4.803.700
100	LV510938	3.555.200	100	LV510958	4.803.700

EasyPact CVS100/630, type N, Icu=50kA/415V

3P	Dòng điện (A)	Mã hàng	Đơn giá (VNĐ)	4P	Dòng điện (A)	Mã hàng	Đơn giá (VNĐ)
CVS100N	16	LV510470	4.785.000	CVS100N	16	LV510480	6.646.200
	25	LV510471	4.785.000		25	LV510481	6.646.200
	32	LV510472	4.785.000		32	LV510482	6.646.200
	40	LV510473	4.785.000		40	LV510483	6.646.200
	50	LV510474	4.785.000		50	LV510484	6.646.200
	63	LV510475	4.785.000		63	LV510485	6.646.200
	80	LV510476	4.964.300		80	LV510486	7.088.400
	100	LV510477	4.964.300		100	LV510487	7.088.400
CVS160N	100	LV516461	6.204.000	CVS160N	100	LV516466	9.064.000
	125	LV516462	6.376.700		125	LV516467	9.320.300
	160	LV516463	7.843.000		160	LV516468	10.662.300
CVS250N	200	LV525452	9.704.200	CVS250N	200	LV525457	13.503.600
	250	LV525453	10.835.000		250	LV525458	15.299.900
CVS400N	320	LV540315	18.953.000	CVS400N	320	LV540318	23.921.700
	400	LV540316	20.314.800		400	LV540319	25.274.700
CVS630N	500	LV563315	26.821.300	CVS630N	500	LV563318	31.289.500
	600	LV563316	28.826.600		600	LV563319	33.970.200
	630	LV563317	34.879.900		630	LV563320	41.105.900

Giá trên đã bao gồm VAT

CẦU DAO TỰ ĐỘNG DẠNG KHỐI MCCB EASYPACT CVS

EasyPact CVS800-1600A

- MCCB EasyPact CVS
- Phù hợp với tiêu chuẩn IEC 947-2
- Trip unit có thể chỉnh định được từ 0.4 đến 1xIn
- Ics = 100% Icu
- Dòng định mức từ 800A đến 1600A
- Một số phụ kiện dùng chung với ComPacT NS

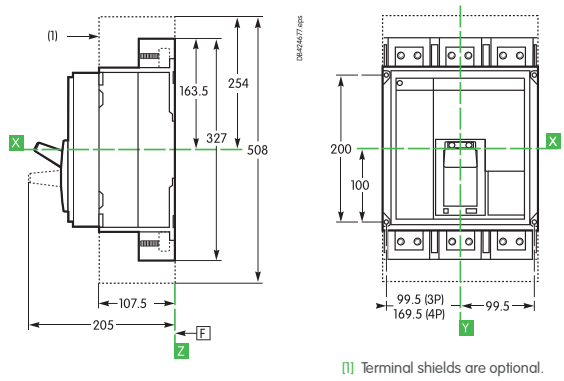

[1] Terminal shields are optional.

MCCB Easypact CVS Type N, Icu = 50kA/ 415Vac đầu nối phía trước, trip unit ETS 2.0

3P			4P		
Dòng điện (A)	Mã hàng	Đơn giá (VNĐ)	Dòng điện (A)	Mã hàng	Đơn giá (VNĐ)
800A	E080N320FM	44.364.100	800A	E080N420FM	56.324.400
1000A	E100N320FM	56.822.700	1000A	E100N420FM	67.877.700
1250A	E125N320FM	62.847.400	1250A	E125N420FM	76.331.200
1600A	E160N320FM	74.889.100	1600A	E160N420FM	95.588.900

MCCB Easypact CVS Type H, Icu = 70kA/ 415Vac đầu nối phía trước, trip unit ETS 2.0

3P			4P		
Dòng điện (A)	Mã hàng	Đơn giá (VNĐ)	Dòng điện (A)	Mã hàng	Đơn giá (VNĐ)
800A	E080H320FM	53.907.700	800A	E080H420FM	86.627.200
1000A	E100H320FM	62.145.600	1000A	E100H420FM	89.327.700
1250A	E125H320FM	68.723.600	1250A	E125H420FM	92.756.400
1600A	E160H320FM	90.196.700	1600A	E160H420FM	105.961.900

Phụ kiện điện

	Mã hàng	Đơn giá (VNĐ)
Tiếp điểm chỉ trạng thái OF, ON/OFF	33108	1.226.500

	MX		MN	
Điện áp điều khiển	Mã hàng	Đơn giá (VNĐ)	Mã hàng	Đơn giá (VNĐ)
200/250 VAC/DC	33662	12.680.800	33671	12.680.800
380/480 VAC	33664	12.680.800	33673	12.680.800
24/30 VDC, 24 VAC	33659	12.680.800	33668	12.680.800

Phụ kiện đấu nối

	Mã hàng	Đơn giá (VNĐ)
Tấm chắn pha (3pcs)	33646	873.400
Tay nắm xoay trực tiếp	E33863	6.252.400
Tay nắm xoay kéo dài	E33878	11.947.100
Cần thao tác kéo dài	33195	556.600

CẦU DAO TỰ ĐỘNG DẠNG KHỐI COMPACT NSXm

MCCB Compact NSXm

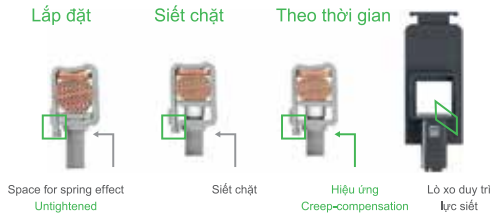

- Đầu nối dạng EverLink
- Phụ kiện dạng lò xo có thể trực quan
- Có thể lắp đặt trên cả thanh DIN / trên đế

Compact NSXm E (16KA @380/415Vac) với trip từ nhiệt TMD

EverLink™ connectors-3P

Dòng điện	Mã hàng	Đơn giá (VNĐ)
16	C11E3TM016L	5.956.500
25	C11E3TM025L	5.956.500
32	C11E3TM032L	5.956.500
40	C11E3TM040L	5.956.500
50	C11E3TM050L	5.956.500
63	C11E3TM063L	5.956.500
80	C11E3TM080L	6.122.600
100	C11E3TM100L	6.122.600
125	C12E3TM125L	7.741.800
160	C12E3TM160L	7.741.800

Compact NSXm E (16KA @380/415Vac) với trip từ nhiệt TMD

EverLink™ connectors-4P

Dòng điện	Mã hàng	Đơn giá (VNĐ)
16	C11E6TM016L	8.050.900
25	C11E6TM025L	8.050.900
32	C11E6TM032L	8.050.900
40	C11E6TM040L	8.050.900
50	C11E6TM050L	8.050.900
63	C11E6TM063L	8.050.900
80	C11E6TM080L	8.547.000
100	C11E6TM100L	8.547.000
125	C12E6TM125L	12.064.800
160	C12E6TM160L	13.260.500

Compact NSXm B (25KA @380/415Vac) với trip từ nhiệt TMD

EverLink™ connectors-3P

Dòng điện	Mã hàng	Đơn giá (VNĐ)
16	C11B3TM016L	6.202.900
25	C11B3TM025L	6.202.900
32	C11B3TM032L	6.202.900
40	C11B3TM040L	6.202.900
50	C11B3TM050L	6.202.900
63	C11B3TM063L	6.202.900
80	C11B3TM080L	6.383.300
100	C11B3TM100L	6.383.300
125	C12B3TM125L	8.064.100
160	C12B3TM160L	8.064.100

Compact NSXm B (25KA @380/415Vac) với trip từ nhiệt TMD

EverLink™ connectors-4P

Dòng điện	Mã hàng	Đơn giá (VNĐ)
16	C11B6TM016L	8.382.000
25	C11B6TM025L	8.382.000
32	C11B6TM032L	8.382.000
40	C11B6TM040L	8.382.000
50	C11B6TM050L	8.382.000
63	C11B6TM063L	8.382.000
80	C11B6TM080L	8.900.100
100	C11B6TM100L	8.900.100
125	C12B6TM125L	12.570.800
160	C12B6TM160L	13.813.800

Compact NSXm F (36KA @380/415Vac) với trip từ nhiệt TMD

EverLink™ connectors-3P

Dòng điện	Mã hàng	Đơn giá (VNĐ)
16	C11F3TM016L	6.531.800
25	C11F3TM025L	6.531.800
32	C11F3TM032L	6.531.800
40	C11F3TM040L	6.531.800
50	C11F3TM050L	6.531.800
63	C11F3TM063L	6.531.800
80	C11F3TM080L	6.712.200
100	C11F3TM100L	6.712.200
125	C12F3TM125L	8.677.900
160	C12F3TM160L	11.022.000

Compact NSXm F (36KA @380/415Vac) với trip từ nhiệt TMD

EverLink™ connectors-4P

Dòng điện	Mã hàng	Đơn giá (VNĐ)
16	C11F6TM016L	8.907.800
25	C11F6TM025L	8.907.800
32	C11F6TM032L	8.907.800
40	C11F6TM040L	8.907.800
50	C11F6TM050L	8.907.800
63	C11F6TM063L	8.914.400
80	C11F6TM080L	9.460.000
100	C11F6TM100L	9.460.000
125	C12F6TM125L	12.755.600
160	C12F6TM160L	15.009.500

Compact NSXm N (50KA @380/415Vac) với trip từ nhiệt TMD

EverLink™ connectors-3P

Dòng điện	Mã hàng	Đơn giá (VNĐ)
16	C11N3TM016L	7.469.000
25	C11N3TM025L	7.469.000
32	C11N3TM032L	7.469.000
40	C11N3TM040L	7.469.000
50	C11N3TM050L	7.469.000
63	C11N3TM063L	7.469.000
80	C11N3TM080L	7.670.300
100	C11N3TM100L	7.670.300
125	C12N3TM125L	9.554.600
160	C12N3TM160L	12.131.900

Compact NSXm N (50KA @380/415Vac) với trip từ nhiệt TMD

EverLink™ connectors-4P

Dòng điện	Mã hàng	Đơn giá (VNĐ)
16	C11N6TM016L	10.079.300
25	C11N6TM025L	10.079.300
32	C11N6TM032L	10.079.300
40	C11N6TM040L	10.079.300
50	C11N6TM050L	10.079.300
63	C11N6TM063L	10.079.300
80	C11N6TM080L	10.706.300
100	C11N6TM100L	10.706.300
125	C12N6TM125L	14.051.400
160	C12N6TM160L	16.519.800

Giá trên đã bao gồm VAT

GoPact™ Go Series MTS

Manual Transfer Switch from 63 to 2000A - Bộ chuyển nguồn bằng tay từ 63 đến 2000A

Số cực: 4P
Điện áp hoạt động (Ue) : 415V
Điện áp xung (Uimp) : 12kV
Tiêu chuẩn: IEC60947-3 & IEC 60947-6-1
Các phụ kiện đi kèm:
- tay nắm
- tấm chắn pha
- mặt che đầu cực
- tách nguồn
- liên kết ngõ ra
- tiếp điểm phụ

Công tắc chuyển mạch có 3 vị trí
- Vị trí I: tại vị trí I (ON) nguồn cấp chính đến ngõ ra tải
- Vị trí O: tại vị trí O (OFF) ngõ ra cách ly với cả 2 nguồn chính và dự phòng
- Vị trí II : tại vị trí II (ON) nguồn cấp dự phòng đến ngõ ra tải

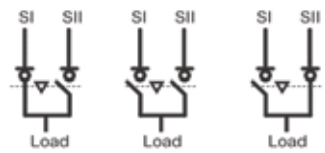

			Tay nắm xoay trực tiếp		Tay nắm xoay kéo dài	
Loại	Icw @1s IEC60947-3	Dòng điện Ie	Mã hàng	Đơn giá (VNĐ)	Mã hàng	Đơn giá (VNĐ)
GoPact MTS 100	5kA	63 A	GM10D4N0634BDE	5.985.100	GM10D4N0634BEE	6.259.000
		100 A	GM10D4N1004BDE	6.615.400	GM10D4N1004BEE	6.890.400

			Tay nắm xoay kéo dài	
Loại	Icw @1s IEC60947-3	Dòng điện Ie	Mã hàng	Đơn giá (VNĐ)
GoPact MTS 200	8kA	125A	GM20D4N1254BEE	10.597.400
		160A	GM20D4N1604BEE	11.146.300
		200A	GM20D4N2004BEE	12.271.600
GoPact MTS 315	18kA	250 A	GM32D4N2504BEE	17.131.400
		315 A	GM32D4N3154BEE	18.859.500
GoPact MTS 630	22kA	400 A	GM63D4N4004BEE	24.735.700
		630 A	GM63D4N6304BEE	37.089.800
GoPact MTS 1000	50kA	800 A	GM1AD4N8004BEE	55.247.500
		1000 A	GM1AD4N10H4BEE	55.247.500
GoPact MTS 2000	50kA	1250 A	GM2AD4N12H4BEE	111.268.300
		1600 A	GM2AD4N16H4BEE	153.518.200
		2000 A	GM2AD4N20H4BEE	203.263.500

Schneider Electric

Thiết bị điều khiển và phân phối điện hạ thế dành cho công nghiệp

se.com/vn/vi/

CB BẢO VỆ ĐỘNG CƠ LOẠI TỪ VÀ TỪ NHIỆT - TESYS DECA

CB bảo vệ động cơ loại từ và nhiệt - GV2ME và GV2P

- Tích hợp rơ le nhiệt bảo vệ quá tải, ngắn mạch và bảo vệ mất pha
- Chỉ thị trạng thái ON-TRIP-OFF
- Đạt chứng nhận sử dụng cho tải AC-3e

CB bảo vệ động cơ loại từ GV2LE và GV2L

- Bảo vệ ngắn mạch
- Phải dùng phối hợp với rơ le nhiệt bảo vệ động cơ
- Chỉ thị trạng thái ON-TRIP-OFF

CB bảo vệ động cơ loại từ nhiệt GV2ME

Kw 400/415V	Dai cài đặt dòng điện bảo vệ nhiệt (A)	Dòng điện bảo vệ từ (A)	Mã hàng	Đơn giá (VNĐ)
-	0.1…0.16	1.93	GV2ME01	2.154.130
0.06	0.16…0.25	3.08	GV2ME02	2.154.130
0.09	0.25…0.40	5.8	GV2ME03	2.154.130
0.12	0.40…0.63	9.3	GV2ME04	2.195.710
0.18	0.40…0.63	9.3	GV2ME04	2.195.710
0.25	0.63…1	15.1	GV2ME05	2.279.970
0.37	1…1.6	26.2	GV2ME06	2.341.240
0.55	1…1.6	26.2	GV2ME06	2.341.240
0.75	1.6…2.5	39	GV2ME07	2.341.240
1.1	2.5…4	74	GV2ME08	2.341.240
1.5	2.5…4	74	GV2ME08	2.341.240
2.2	4…6.3	91	GV2ME10	2.341.240
3	6…10	149	GV2ME14	2.442.880
4	6…10	149	GV2ME14	2.442.880
5.5	9…14	253.4	GV2ME16	2.583.790
7.5	13…18	341	GV2ME20	2.583.790
9	17…23	341	GV2ME21	2.583.790
11	20…25	388.3	GV2ME22	2.583.790
15	24…32	537.6	GV2ME32	2.583.790

CB bảo vệ động cơ loại từ nhiệt GV2P

-	0.1…0.16	1.93	GV2P01	2.629.990
0.06	0.16…0.25	3.08	GV2P02	2.676.190
0.09	0.25…0.40	5.8	GV2P03	2.676.190
0.12	0.40…0.63	9.3	GV2P04	2.676.190
0.18	0.40…0.63	9.3	GV2P04	2.676.190
0.25	0.63…1	15.1	GV2P05	2.780.140
0.37	1…1.6	26.2	GV2P06	2.899.050
0.55	1…1.6	26.2	GV2P06	2.899.050
0.75	1.6…2.5	39	GV2P07	2.899.050
1.1	2.5…4	74	GV2P08	2.899.050
-	-	-	-	-
2.2	4…6.3	91	GV2P10	2.899.050
3	6…10	149	GV2P14	3.138.190
-	-	-	-	-
5.5	9…14	253.4	GV2P16	3.316.060
7.5	13…18	341	GV2P20	3.346.090
9	17…23	341	GV2P21	3.346.090
11	20…25	388.3	GV2P22	3.346.090
15	24…32	537.6	GV2P32	3.346.090

CB bảo vệ động cơ loại từ GV2LE

Kw 400/415V	Dòng điện bảo vệ từ (A)	Dòng điện bảo vệ từ (A)	Mã hàng	Đơn giá (VNĐ)
-	-	-	-	-
-	-	-	-	-
-	-	-	-	-
0.12	0.63	9.3	GV2LE04	2.076.690
0.18	0.63	9.3	GV2LE04	2.076.690
0.25	1	15.1	GV2LE05	2.156.440
0.37	1	15.1	GV2LE05	2.156.440
0.55	1.6	26.2	GV2LE06	2.166.780
0.75	2.5	39	GV2LE07	2.248.840
1.1	2.5	39	GV2LE07	2.248.840
1.5	4	74	GV2LE08	2.248.840
2.2	6 3	91	GV2LE10	2.293.830
3	10	149	GV2LE14	2.550.240
4	10	149	GV2LE14	2.550.240
5.5	14	253.4	GV2LE16	2.700.390
7.5	18	341	GV2LE20	2.700.390
9	25	388.3	GV2LE22	2.820.510
11	25	388.3	GV2LE22	2.820.510
15	32	537.6	GV2LE32	2.789.380

CB bảo vệ động cơ loại từ GV2L

-	-	-	-	-
-	-	-	-	-
-	-	-	-	-
0.12	0.63	9.3	GV2L04	2.516.800
0.18	0.63	9.3	GV2L04	2.516.800
0.25	1	15.1	GV2L05	2.523.730
0.37	1	15.1	GV2L05	2.523.730
0.55	1.6	26.2	GV2L06	2.723.490
0.75	2.5	39	GV2L07	2.619.540
1.1	4	74	GV2L08	2.723.490
1.5	4	74	GV2L08	2.723.490
2.2	6.3	91	GV2L10	2.723.490
3	10	149	GV2L14	2.981.110
4	10	149	GV2L14	2.981.110
5.5	14	253.4	GV2L16	3.150.840
7.5	18	341	GV2L20	3.150.840
9	25	388.3	GV2L22	3.416.490
11	25	388.3	GV2L22	3.416.490
15	32	537.6	GV2L32	3.512.410

KHỞI ĐỘNG TỪ TESYS DECA 9-150A

- Dùng điều khiển động cơ lên đến 75kW, loại AC1, AC-3e
- Điện áp điều khiển cho cuộn dây: AC, DC, LC
- Tích hợp 2 tiếp điểm phụ , 1NO, 1NC
- Độ bền cơ khí và độ bền điện cao
- Đạt chứng nhận sử dụng cho tải AC-3e

Khởi động từ với cuộn dây điều khiển loại AC

Kw 380V	Kw 400V	Dòng định mức AC-3e (A)	Tiếp điểm phụ N/O	Tiếp điểm phụ N/C	Mã hàng	Đơn giá (VNĐ)
4	9	1	1		LC1D09M7	899.800
5.5	12	1	1		LC1D12M7	1.084.600
7.5	18	1	1		LC1D18M7	1.446.060
11	25	1	1		LC1D25M7	2.029.390
15	32	1	1		LC1D32M7	2.523.730
18.5	38	1	1		LC1D38M7	2.892.120
18.5	40	1	1		LC1D40AM7	4.605.040
22	50	1	1		LC1D50AM7	5.401.990
30	65	1	1		LC1D65AM7	6.678.210
37	80	1	1		LC1D80M7	8.529.730
45	95	1	1		LC1D95M7	10.389.280
55	115	1	1	(*)	LC1D115AKUE	14.394.820
75	150	1	1	(*)	LC1D150AKUE	18.347.230

Khởi động từ với cuộn dây điều khiển loại DC

Kw 380V	Kw 400V	Dòng định mức AC-3e (A)	Tiếp điểm phụ	Tiếp điểm phụ	Mã hàng	Đơn giá (VNĐ)
4	9	1	1		LC1D09BD	1.551.220
5.5	12	1	1		LC1D12BD	1.837.660
7.5	18	1	1		LC1D18BD	2.457.840
11	25	1	1		LC1D25BD	2.523.730
15	32	1	1		LC1D32BD	4.287.360
18.5	38	1	1	(*)	LC1D38BNE	8.250.220
18.5	40	1	1	(*)	LC1D40ABNE	9.223.830
22	50	1	1	(*)	LC1D50ABNE	9.196.110
30	65	1	1	(*)	LC1D65ABNE	11.039.490
37	80	1	1		LC1D80BD	13.430.340
45	95	1	1		LC1D95BD	17.185.300
55	115	1	1	(*)	LC1D115AKUE	14.394.820
75	150	1	1	(*)	LC1D150AKUE	18.347.230

(*) Mã điện áp cuộn hút cho Deca Advanced Contactor				
AC/DC or 24V DC supply				
Volts	24(DC only)	24-60	48-130	100-250
LC1D09...D38/LC1D40A...D80A				D95
0.85... 1.1 Uc		BNE	EHE	KUE
0.85... 1.1 Uc	BBE			
(LC1D115A...LC1D150A)				
0.8... 1.1 Uc		BNE	EHE	KUE

Điện áp điều khiển tiêu biểu ~ Xoay chiều AC													
Điện áp	24	42	48	110	115	220	230	240	380	400	415	440	500
Khởi động từ LC1-D09...D95 (Cuộn dây với thiết bị triệt tiêu tích hợp được trang bị theo tiêu chuẩn)													
50/60 Hz	B7	D7	E7	F7	-	M7	P7	U7	Q7	-	N7	R7	-
⎓ 1 chiều AC													
Điện áp	12	24	36	48			110		220				
Khởi động từ LC1-D09...D65 (Cuộn dây với thiết bị triệt tiêu tích hợp được trang bị theo tiêu chuẩn)													
U 0.75...1.25Uc		BD	-	ED		-	FD		MD	-			
Khởi động từ LC1-D80..D95													
U 0.85...1.1Uc		BD					FD		MD				
U 0.75...1.2 Uc	JW	BW	CW	EW		SW	FW		MW	-			

Giá trên đã bao gồm VAT

RƠ LE NHIỆT TESYS DECA

- Tương thích cho lắp đặt với khởi động từ Tesys D
- Dùng cho bảo vệ động cơ và bảo vệ mất pha
- Reset tự động hoặc bằng tay, chỉ thị TRIP

Class 10 (1) với liên kết Everlink, đấu kết nối bắt vít BTR

Class 10A (1) với đấu kết nối bắt vít

Dải cài đặt của rơ le (A)	Sử dụng với contactor LC1D	Mã hàng	Đơn giá (VNĐ)
0.10…0.16	D09…D38	LRD01	929.830
0.16…0.25	D09…D38	LRD02	929.830
0.25…0.40	D09…D38	LRD03	929.830
0.40…0.63	D09…D38	LRD04	929.830
0.63…1	D09…D38	LRD05	929.830
1…1.6	D09…D38	LRD06	929.830
1.6…2.5	D09…D38	LRD07	929.830
2.5…4	D09…D38	LRD08	929.830
4…6	D09…D38	LRD10	929.830
5.5…8	D09…D38	LRD12	929.830
7…10	D09…D38	LRD14	929.830
9…13	D12…D38	LRD16	929.830
12…18	D18…D38	LRD21	1.018.710
16…24	D25…D38	LRD22	1.069.530
23…32	D25…D38	LRD32	1.387.210
30…38	D32 and D38	LRD35	1.402.170

Class 10 A(1) với liên kết Everlink, đấu kết nối bắt vít BTR

Dải cài đặt của rơ le (A)	Sử dụng với contactor LC1D	Mã hàng	Đơn giá (VNĐ)
9…13	D40A…D65A	LRD313	3.474.240
12…18	D40A…D65A	LRD318	3.487.000
17…25	D40A…D65A	LRD325	3.602.500
23…32	D40A…D65A	LRD332	3.959.340
30…40	D40A…D65A	LRD340	3.828.880
37…50	D40A…D65A	LRD350	4.220.370
48…65	D50A và D65A	LRD365	4.398.240

Class 10 A(1) với đấu kết nối bắt vít

62...80	D80A	LRD380	5.761.140
80…104	D80 và D95	LRD3365	6.779.850
80…104	D115A và D150A	LRD4365	8.502.010
95…120	D115A và D150A	LRD4367	9.004.380
110…140	D150A	LRD4369	9.259.690

(1) Tiêu chuẩn IEC 60947-4-1 chỉ định thời gian trip khi dòng điện đi qua rơ le bằng 7.2 lần dòng điện cài đặt IR Class 10A: từ 2 đến 10 giây.

KHỞI ĐỘNG TỪ EASY TESYS

Khởi động từ Easy TeSys

LC1E65 LC1E120 LC1E300

- Dòng điện định mức từ 6 đến 630A, AC-3e
- Điện áp điều khiển: AC

Rơ le nhiệt Easy TeSys

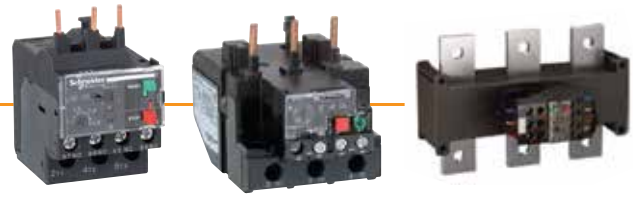

LRE•• LRE3•• LRE48•

- Tương thích cho lắp đặt với khởi động từ Easy TeSys
- Dùng cho bảo vệ động cơ

Khởi động từ có cầu đấu nối bằng ốc vít

KW 380V 400V	Dòng định mức AC-3e	Tiếp điểm phụ (A) N/O	N/C	Mã hàng	Đơn giá (VNĐ)
2.2	6	1	0	LC1E0610M7	599.280
2.2	6	0	1	LC1E0601M7	599.280
4	9	1	0	LC1E0910M7	579.590
4	9	0	1	LC1E0901M7	579.590
5.5	12	1	0	LC1E1210M7	698.280
5.5	12	0	1	LC1E1201M7	698.280
7.5	18	1	0	LC1E1810M7	883.300
7.5	18	0	1	LC1E1801M7	883.300
11	25	1	0	LC1E2510M7	1.073.270
11	25	0	1	LC1E2501M7	1.073.270
15	32	1	0	LC1E3210M7	1.974.830
15	32	0	1	LC1E3201M7	1.974.830
18.5	38	1	0	LC1E3810M7	2.318.030
18.5	38	0	1	LC1E3801M7	2.318.030
18.5	40	1	1	LC1E40M7	2.946.020
22	50	1	1	LC1E50M7	3.280.200
30	65	1	1	LC1E65M7	3.620.100
37	80	1	1	LC1E80M7	5.261.850
45	95	1	1	LC1E95M7	6.436.650
55	120	1	1	LC1E120M7*	8.632.800
75	160	1	1	LC1E160M7*	9.892.960

Khởi động từ đấu nối bằng thanh đồng

90	200	0	0	LC1E200M7*	16.953.860
132	250	0	0	LC1E250M7*	19.629.610
160	300	0	0	LC1E300M7*	30.975.560
200	400	0	0	LC1E400M7*	38.564.680
250	500	0	0	LC1E500M7*	75.986.680
335	630	0	0	LC1E630M7*	87.564.840

Coil voltage code

		24	48	110	220	230	240	380	415	440
LC1E06-95	50/60Hz	B7	E7	F7	M7	P7	-	Q7	-	-
LC1E06-630	50/60Hz	-	E7	F7	M7	-	U7	Q7	N7	R7

Rơ le nhiệt hợp bộ với khởi động từ có cầu đấu nối bằng ốc vít

Dải cài đặt của rơ le (A)	Sử dụng với contactor LC1E	Mã hàng	Đơn giá (VNĐ)
0.10…0.16	E06…E38	LRE01	594.110
0.16…0.25	E06…E38	LRE02	598.950
0.25…0.40	E06…E38	LRE03	598.950
0.40…0.63	E06…E38	LRE04	598.950
0.63…1	E06…E38	LRE05	598.950
1…1.6	E06…E38	LRE06	598.950
1.6…2.5	E06…E38	LRE07	598.950
2.5…4	E06…E38	LRE08	598.950
4…6	E06…E38	LRE10	598.950
5.5…8	E09…E38	LRE12	598.950
7…10	E09…E38	LRE14	631.620
9…13	E12…E38	LRE16	624.360
12…18	E18…E38	LRE21	624.360
16…24	E25…E38	LRE22	667.920
23…32	E25…E38	LRE32	690.910
30…38	E38	LRE35	738.100
17…25	E40…E95	LRE322	1.591.150
23…32	E40…E95	LRE353	1.608.090
30…40	E40…E95	LRE355	1.600.830
37…50	E50…E95	LRE357	1.575.420
48…65	E65…E95	LRE359	1.608.090
55…70	E80…E95	LRE361	3.433.980
63…80	E80…E95	LRE363	3.471.490
80…104	E95	LRE365	3.534.410

Rơ le nhiệt hợp bộ với khởi động từ đấu nối bằng thanh đồng

51…81	E120…E160	LRE480	5.177.590
62…99	E120…E160	LRE481	5.443.790
84…135	E120…E160	LRE482	5.763.230
124…198	E200	LRE483	5.862.450
146…234	E250...E400	LRE484	5.862.450
174…279	E250...E400	LRE485	7.735.530
208…333	E250...E400	LRE486	7.735.530
259…414	E300...E400	LRE487	8.131.200
321…513	E500	LRE488	12.432.750
394…630	E630	LRE489	12.675.960

Giá trên áp dụng cho các mã hàng có điện áp điều khiển *5 của dòng LC1E06-95
Vui lòng liên hệ Schneider Electric để biết giá
* Vui lòng liên hệ nhân viên kinh doanh hoặc bộ phận chăm sóc khách hàng để được cung cấp giá hiện tại của dòng AC-3e

CB BẢO VỆ ĐỘNG CƠ LOẠI TỪ NHIỆT VÀ PHỤ KIỆN EASY TESYS

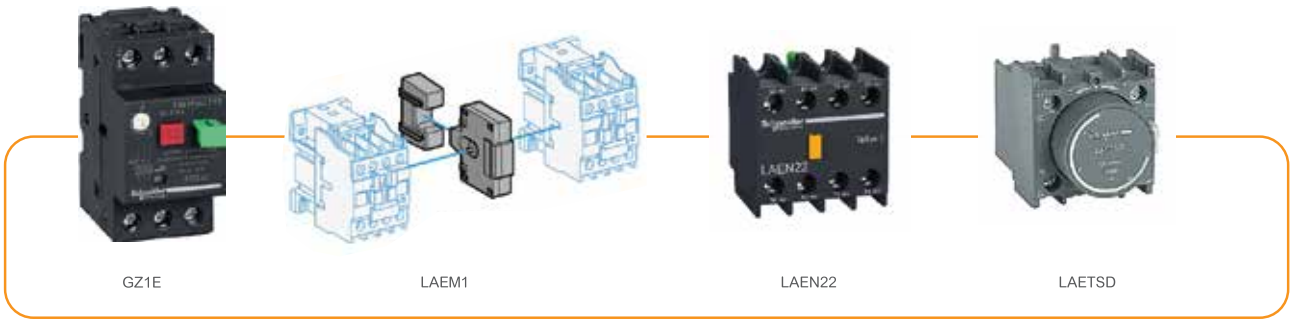

GZ1E

CB bảo vệ động cơ loại từ nhiệt GZ

Kw 400/415V	Dải cài đặt dòng điện bảo vệ nhiệt (A)	Dòng điện bảo vệ từ (A)	Mã hàng	Đơn giá (VNĐ)
-	0.1...0.16	1.9	GZ1E01	1.417.240
-	0.16...0.25	3.1	GZ1E02	1.417.240
-	0.25 ...0.40	5.8	GZ1E03	1.468.060
-	0.40 ...0.63	9.3	GZ1E04	1.468.060
-	0.63...1	15.1	GZ1E05	1.562.770
0.37	1... 1.6	26.2	GZ1E06	1.562.770
0.75	1.6...2.5	39	GZ1E07	1.562.770
1.5	2.5...4	74	GZ1E08	1.562.770
2.2	4...6.3	91	GZ1E10	1.562.770
4	6 ... 10	149	GZ1E14	1.686.300
5.5	9 ... 14	253.4	GZ1E16	1.896.510
7.5	13 ... 18	341	GZ1E20	1.896.510
9	17 ... 23	341	GZ1E21	1.896.510
11	20 ... 25	388.3	GZ1E22	1.896.510
15	24 ... 32	538	GZ1E32	1.896.510

Liên động cơ khí

Khóa liên động cơ khí	Mã hàng	Đơn giá (VNĐ)
LC1E06…E12	LAEM1	274.670
LC1E18 / E25	LAEM1	274.670
LC1E32 / E38	LAEM1	274.670
LC1E40…E65	LAEM1	274.670
LC1E80 / E95	LAEM4	569.250
LC1E120 / E160	LAEM5	1.547.590
LC1E200 / E250	LAEM6	2.428.470
LC1E300	LAEM7	3.253.690
LC1E400	LAEM7	3.253.690
LC1E500	LAEM7	3.253.690
LC1E630	LAEM8	4.139.410

Khối tiếp điểm phụ gắn ở mặt trước

Tiếp điểm phụ	Mã hàng	Đơn giá (VNĐ)
1 NO + 1 NC	LAEN11	165.770
2 NO	LAEN20	165.770
2 NC	LAEN02	165.770
2 NO + 2 NC	LAEN22	298.870

Rơ le thời gian

Tiếp điểm phụ	Rơ le thời gian loại	Khoảng cài đặt	Mã hàng	Đơn giá (VNĐ)
1 NO / 1 NC	On-delay	1…30s	LAETSD	2.142.910

NÚT NHẤN - ĐÈN BÁO - CÔNG TẮC XOAY HỌ XB7

• Dãy sản phẩm kinh tế, màu sắc đa dạng • Cấp bảo vệ: IP54 • Tuổi thọ cao

XB7NA..

XB7ND...

XB7NS8

XB7EV...

XALE 1

XALEK 1

XB7NW..

XB7NG..

XB7NS9

ZBY2101

XALE 2

XALE 3

Màu	Tiếp điểm	Mã hàng	Đơn giá (VNĐ)
Nút nhấn nhả Ø 22mm			
●	N/O	XB7NA21	206.800
●	N/O	XB7NA31	206.800
●	N/C	XB7NA42	206.800
●	N/O	XB7NA81	206.800
Nút nhấn có đèn LED điện áp 24Vdc			
●	N/O	XB7NW33B1	547.800
●	N/O	XB7NW34B1	547.800
●	N/C	XB7NW34B2	547.800
●	N/O	XB7NW38B1	547.800
Công tắc xoay 2 vị trí			
●	N/O	XB7ND21	267.300
●	N/O + N/C	XB7ND25	360.800
Công tắc xoay có khóa 2 vị trí			
●	N/O	XB7NG21	480.700
Nút dừng khẩn cấp Ø40 xoay để mở			
●	N/C	XB7NS8442	508.200
●	N/O + N/C	XB7NS8445	705.100
Đèn LED điện áp 24Vdc			
●		XB7EV03BP	158.400
●		XB7EV04BP	158.400
●		XB7EV05BP	158.400
●		XB7EV06BP	158.400
Phụ Kiện			
		ZBY2101	89.100

Màu	Tiếp điểm	Mã hàng	Đơn giá (VNĐ)
Nút nhấn nhả Ø 22mm			
●	N/O + N/C	XB7NA25	311.300
●	N/O + N/C	XB7NA35	311.300
●	N/O + N/C	XB7NA45	311.300
Nút nhấn có đèn LED điện áp 230Vac			
●	N/O	XB7NW33M1	547.800
●	N/O	XB7NW34M1	547.800
●	N/C	XB7NW34M2	547.800
Công tắc xoay 3 vị trí			
●	2 N/O	XB7ND33	360.800
Công tắc xoay có khóa 3 vị trí			
●	2 N/O	XB7NG33	541.200
Nút dừng khẩn cấp Ø40 mở bằng chìa khóa			
●	2 N/C	XB7NS9444	822.800
●	N/O + N/C	XB7NS9445	884.400
Đèn LED điện áp 230Vac			
●		XB7EV03MP	158.400
●		XB7EV04MP	158.400
●		XB7EV05MP	158.400
●		XB7EV06MP	158.400
Hộp			
Mặt xám 1 lỗ		XALE1	343.200
Mặt xám 2 lỗ		XALE2	355.300
Mặt xám 3 lỗ		XALE3	368.500

Tất cả mã hàng trên đều được bán theo hộp số lượng 10 cái

Giá trên đã bao gồm VAT

NÚT NHẤN - ĐÈN BÁO - CÔNG TẮC XOAY HỌ XA2

Đèn báo Ø22

XA2E_CP20053

XA2E_CP20054

XA2E_CP20055

Màu	Mã hàng	Số lượng tối thiểu	Đơn giá (VNĐ)	Mã hàng	Số lượng tối thiểu	Đơn giá (VNĐ)			
Điện áp	24V AC/DC			110V AC					
○	XA2EVB1LC	10	71.610	XA2EVF1LC	10	85.470			
●	XA2EVB3LC	10	79.200	XA2EVF3LC	10	85.470			
●	XA2EVB4LC	10	71.610	XA2EVF4LC	10	85.470			
●	XA2EVB5LC	10	79.200	XA2EVF5LC	10	85.470			
●	XA2EVB6LC	10	71.610	XA2EVF6LC	10	85.470			
●	XA2EVB8LC	10	79.200	XA2EVF8LC	10	85.470			
Điện áp	220V AC			220V DC			380V - 400V AC		
○	XA2EVM1LC	10	71.610	XA2EVMD1LC	10	85.470	XA2EVQ1LC	10	97.900
●	XA2EVM3LC	10	79.200	XA2EVMD3LC	10	93.500	XA2EVQ3LC	10	97.900
●	XA2EVM4LC	10	79.200	XA2EVMD4LC	10	85.470	XA2EVQ4LC	10	97.900
●	XA2EVM5LC	10	71.610	-		-	XA2EVQ5LC	10	88.935
●	XA2EVM6LC	10	79.200	XA2EVMD6LC	10	85.470	XA2EVQ6LC	10	88.935
●	XA2EVM8LC	10	79.200	XA2EVMD8LC	10	85.470	XA2EVQ8LC	10	88.935

Nút nhấn nhả Ø22

XA2AA31

Màu	Tiếp điểm	Mã hàng	Số lượng tối thiểu	Đơn giá (VNĐ)
Không có ký hiệu				
○	N/O	XA2AA11	10	93.500
●	N/O	XA2AA21	10	93.500
●	N/O	XA2AA31	10	93.500
●	N/O	XA2AA51	10	93.500
●	N/O	XA2AA61	10	93.500
●	N/C	XA2AA42	10	93.500

XA2AA4342

Màu	Tiếp điểm	Mã hàng	Số lượng tối thiểu	Đơn giá (VNĐ)
Có ký hiệu				
●	N/O	XA2AA3311	10	105.600
●	N/O	XA2AA3351	10	105.600
○	N/O	XA2AA3341	10	105.600
●	N/C	XA2AA4322	10	105.600
●	N/C	XA2AA4342	10	105.600

Nút nhấn nhả đầu nấm Ø22

XA2AC21

Đường kính (mm)	Màu	Tiếp điểm	Mã hàng	Số lượng tối thiểu	Đơn giá (VNĐ)
Ø40	●	N/O	XA2AC21	10	112.200
Ø40	●	N/O	XA2AC31	10	112.200
Ø40	●	N/C	XA2AC42	10	112.200

Nút nhấn giữ Ø22

XA2AH021

Màu	Tiếp điểm	Mã hàng	Số lượng tối thiểu	Đơn giá (VNĐ)
●	N/O	XA2AH021	10	147.400
●	N/O	XA2AH031	10	147.400
●	N/C	XA2AH042	10	147.400
●	N/O	XA2AH051	10	147.400

NÚT NHẤN - ĐÈN BÁO - CÔNG TẮC XOAY HỌ XA2

Công tắc xoay có khóa Ø22

XA2AG03

Số vị trí	Tiếp điểm	Mã hàng	Số lượng tối thiểu	Đơn giá (VNĐ)
Tay nắm ngắn				
2 vị trí	N/O	XA2AG21	10	269.500
2 vị trí	2N/O	XA2AG43	10	315.700
2 vị trí tự nhả	2N/O	XA2AG63	10	356.400
3 vị trí	2N/O	XA2AG73	10	356.400
3 vị trí	2N/O	XA2AG33	10	315.700
3 vị trí	2N/O	XA2AG03	10	315.700

Nút dừng khẩn cấp Ø22

XA2AT42

Đường kính (mm)	Cách tác động	Tiếp điểm	Mã hàng	Số lượng tối thiểu	Đơn giá (VNĐ)
Ø40 - red	Nhấn-kéo nhả	N/C	XA2AT42	10	281.600
Ø30 - red	Xoay nhả	N/C	XA2AS442	10	139.700
Ø40 - red	Xoay nhả	N/C	XA2AS542	10	119.900

Công tắc xoay Ø22

XA2AD21

XA2AJ21

Số vị trí	Tiếp điểm	Mã hàng	Số lượng tối thiểu	Đơn giá (VNĐ)	Số vị trí	Tiếp điểm	Mã hàng	Số lượng tối thiểu	Đơn giá (VNĐ)
Tay nắm ngắn					**Tay nắm dài**				
2 vị trí - tự giữ	N/O	XA2AD21	10	104.500	2 vị trí - tự giữ	N/O	XA2AJ21	10	117.700
2 vị trí - tự giữ	N/O+N/C	XA2AD25	10	137.500	2 vị trí - tự giữ	N/O+N/C	XA2AJ25	10	154.000
3 vị trí - tự giữ	2N/O	XA2AD33	10	137.500	3 vị trí - tự giữ	2N/O	XA2AJ33	10	154.000
3 vị trí - tự nhả	2N/O	XA2AD53	10	137.500	3 vị trí - tự nhả	2N/O	XA2AJ53	10	174.900
2 vị trí - tự nhả	N/O	XA2AD41	10	130.900					

Phụ kiện

ZA2EE101

Tiếp điểm	Mã hàng	Số lượng tối thiểu	Đơn giá (VNĐ)
Dùng cho nút nhấn và công tắc họ XA2			
Tiếp điểm phụ			
N/O	ZA2EE101	10	31.900
N/C	ZA2EE102	10	31.900

Nút nhấn có đèn báo Ø22

XA2AW35B1

Màu	Mã hàng	Tiếp điểm	Số lượng tối thiểu	Đơn giá (VNĐ)	Mã hàng	Tiếp điểm	Số lượng tối thiểu	Đơn giá (VNĐ)
Điện áp	**24V AC/DC**				**220V AC**			
○	XA2AW31B1	N/O	10	212.300	XA2AW31M1	N/O	10	212.300
●	XA2AW33B1	N/O	10	212.300	XA2AW33M1	N/O	10	212.300
●	XA2AW34B1	N/O	10	212.300	XA2AW34M1	N/O	10	212.300
●	XA2AW35B1	N/O	10	212.300	XA2AW35M1	N/O	10	212.300
●	XA2AW36B1	N/O	10	212.300	XA2AW36M1	N/O	10	212.300

RƠ LE TRUNG GIAN 2-4 C/O, 5-3A loại RXM••LB

- Tần số đóng ngắt tối đa: 1200 lần/ giờ
- Tuổi thọ cơ khí 10 triệu lần
- Đáp ứng theo tiêu chuẩn: IEC/ EN60068-2-6, IEC/ EN60529, IEC/ EN60068-2-27

Rơ le không đèn chỉ thị - 3A

Điện áp	Tiếp điểm	Mã hàng	Đơn giá (VNĐ)
12Vdc	4 C/O	RXM4LB1JD	178.200
24Vdc	4 C/O	RXM4LB1BD	178.200
24Vac	4 C/O	RXM4LB1B7	178.200
-	-	-	-
230Vac	4 C/O	RXM4LB1P7	178.200

Rơ le không đèn chỉ thị - 5A

Điện áp	Tiếp điểm	Mã hàng	Đơn giá (VNĐ)
12Vdc	2 C/O	RXM2LB1JD	148.500
24Vdc	2 C/O	RXM2LB1BD	148.500
24Vac	2 C/O	RXM2LB1B7	148.500
120Vac	2 C/O	RXM2LB1F7	148.500
230Vac	2 C/O	RXM2LB1P7	148.500

Rơ le có đèn chỉ thị - 3A

Điện áp	Tiếp điểm	Mã hàng	Đơn giá (VNĐ)
12Vdc	4 C/O	RXM4LB2JD	184.800
24Vdc	4 C/O	RXM4LB2BD	184.800
48Vdc	4 C/O	RXM4LB2ED	184.800
110Vdc	4 C/O	RXM4LB2FD	184.800
24Vac	4 C/O	RXM4LB2B7	184.800
120Vac	4 C/O	RXM4LB2F7	184.800
230Vac	4 C/O	RXM4LB2P7	184.800

Rơ le có đèn chỉ thị - 5A

Điện áp	Tiếp điểm	Mã hàng	Đơn giá (VNĐ)
12Vdc	2 C/O	RXM2LB2JD	161.700
24Vdc	2 C/O	RXM2LB2BD	161.700
48Vdc	2 C/O	RXM2LB2ED	161.700
110Vdc	2 C/O	RXM2LB2FD	161.700
24Vac	2 C/O	RXM2LB2B7	161.700
120Vac	2 C/O	RXM2LB2F7	161.700
230Vac	2 C/O	RXM2LB2P7	161.700

Đế cắm rơ le

	Tiếp điểm	Mã hàng	Đơn giá (VNĐ)
	2 C/O	RXZE1M2C	70.400
	4 C/O	RXZE1M4C	92.400

Tất cả mã hàng trên đều được bán theo hộp số lượng 10 cái

BỘ NGUỒN 24V DC - ABL2K

- Thiết kế giải nhiệt tối ưu
- Điện áp vào 100...240V AC, 1 pha
- Điện áp ngõ ra 24V DC
- Công suất từ 35 đến 350W
- Điện áp ngõ ra có thể chỉnh định +/- 15%
- Đèn LED báo nguồn
- Chứng chỉ CE/KC/EAC

Bộ nguồn ABL2K

Điện áp ngõ vào (1 pha 47~63Hz)	Điện áp ngõ ra	Công suất	Dòng định mức	Tự động reset lỗi	Chuyển đổi điện áp	Mã hàng	Đơn giá (VNĐ)
100...240 VAC	24 VDC	35W	1.5A	Có	Tự động	ABL2REM24015K	557.700
	24 VDC	50W	2.2A	Có	Tự động	ABL2REM24020K	598.400
100...120 VAC 200...240 VAC	24 VDC	100W	4.5A	Có	Bằng tay	ABL2REM24045K	806.300
	24 VDC	150W	6.5A	Có	Bằng tay	ABL2REM24065K	1.141.800
	24 VDC	200W	8.3A	Có	Bằng tay	ABL2REM24085K	1.446.500
	24 VDC	250W	10.5A	Có	Bằng tay	ABL2REM24100K	1.585.100
	24 VDC	350W	14.6A	Có	Bằng tay	ABL2REM24150K	1.780.900

Phụ kiện

ABL2K01

ABL2K02

ABL2K03A

Mô tả	Dùng với bộ nguồn	Mã hàng	Đơn giá (VNĐ)
Gá gắn 4 góc	ABL2REM24085K ABL2REM24100K ABL2REM24150K	ABL2K01	19.800
Giá đỡ gắn DIN rail 35mm	Tất cả bộ nguồn	ABL2K02	42.900
Giá đỡ chữ L nhỏ	ABL2REM24015K ABL2REM24020K ABL2REM24045K ABL2REM24065K	ABL2K03A	161.700

Bộ nguồn 1 pha

ABLS1A12060E
main 369

ABLS1A24100E
main 369

ABLS1A24200E
main 369

Điện áp ngõ vào	Điện áp ngõ ra	Công suất	Cấp bảo vệ	Lắp đặt	Mã hàng	Đơn giá (VNĐ)
100...240 VAC	12 VDC	75W	IP20	Din-rail	ABLS1A12060E	1.282.600
	12 VDC	120W	IP20	Din-rail	ABLS1A12100E	1.416.800
	24 VDC	75W	IP20	Din-rail	ABLS1A24030E	1.228.700
	24 VDC	120W	IP20	Din-rail	ABLS1A24050E	1.333.200
	24 VDC	240W	IP20	Din-rail	ABLS1A24100E	2.416.700
	24 VDC	480W	IP20	Din-rail	ABLS1A24200E	4.800.400
	48 VDC	480W	IP20	Din-rail	ABLS1A48100E	4.841.100

Giá trên đã bao gồm VAT

ĐỒNG HỒ & TỤ BÙ

ƯU ĐIỂM BỘ ĐIỀU KHIỂN TỤ BÙ

- Đo sóng hài bậc 3 đến bậc 19
- Đo giá trị kvar thực tế của từng bước tụ bù
- Truyền thông Modbus RS485
- Cảnh báo các bất thường xảy ra ở tủ bù

Bộ điều khiển tụ bù

Mã hàng	Số bước	Truyền thông	Đơn giá (VNĐ)
51207	6	-	15.788.300
51213	12	-	21.818.500
VPL06N	6	Modbus	25.787.300
VPL12N	12	Modbus	27.244.800

Cuộn kháng

Mã hàng	Loại	Công suất (kvar)	Đơn giá (VNĐ)
LVR07500A40T	400V 7%	50	26.350.500

Tụ bù

Mã hàng	Điện áp (V)	Công suất (kvar)	Đơn giá (VNĐ)
BLRCS100A120B44	440V	10	4.352.700
BLRCS150A180B44	440V	15	5.024.800
BLRCS200A240B44	440V	20	6.085.200
BLRCS250A300B44	440V	25	6.553.800
BLRCS303A364B44	440V	30	7.924.400
BLRCH400A480B44	440V	40	12.322.200
BLRCH500A000B44	440V	50	14.917.100

ƯU ĐIỂM ĐỒNG HỒ KỸ THUẬT SỐ PM2000

- Phân tích sóng hài đến bậc thứ 31
- Truyền thông modbus
- Đồng hồ thời gian có pin dự phòng
- Bộ nhớ lưu trữ dữ liệu
- Module mở rộng DI/DO, AI/AO

Đồng hồ kỹ thuật số PM2000

Mã hàng	Thông số đo	Cấp chính xác	Phân tích sóng hài	Truyền thông	Đơn giá (VNĐ)
METSEPM2110	VAFPE THD	1%	-	-	8.031.100
METSEPM2120	VAFPE THD	1%	15	Modbus	9.025.500
METSEPM2130	VAFPE THD	0.5%	31	Modbus	11.354.200
METSEPM2210	VAFPE THD	1%	-	-	9.884.600
METSEPM2220	VAFPE THD	1%	15	Modbus	11.867.900
METSEPM2230	VAFPE THD	0.5%	31	Modbus	13.715.900

Đồng hồ nhiều biểu giá PM5000

Mã hàng	Số biểu giá	Cấp chính xác	Phân tích sóng hài	Truyền thông	Đơn giá (VNĐ)
METSEPM5310	4	0.5%	31	Modbus RS485	19.439.200
METSEPM5320	4	0.5%	31	Modbus TCP/IP	23.348.600
METSEPM5330	4	0.5%	31	Modbus RS485	22.206.800
METSEPM5340	4	0.5%	31	Modbus TCP/IP	24.890.800
METSEPM5560	8	0.2%	63	RS485 & TCP/IP	38.618.800
METSEPM5350	-	0.5%	-	RS485	15.886.200

Đồng hồ tích hợp sẵn biến dòng iEM3000

Mã hàng	Tích hợp biến dòng	Thông số đo	Kích thước	Truyền thông	Đơn giá (VNĐ)
A9MEM3100	63A	kWh	5x18mm	-	8.984.800
A9MEM3150	63A	kWh, U, I, P, F	5x18mm	Modbus	9.944.000
A9MEM3165	63A	kWh, U, I, P, F	5x18mm	Bacnet	11.733.700

Đồng hồ kỹ thuật số PM1000

Mã hàng	Cấp chính xác	Truyền thông	Đơn giá (VNĐ)
METSEPM1125HCL10RS	1%	Modbus RS485	3.839.000

Đồng hồ đo VAF PF% Unbalance

Mã hàng	Cấp chính xác	Truyền thông	Đơn giá (VNĐ)
METSEDM6000HCL10NC	1%	-	3.743.300
METSEDM6200HCL10RS	1%	Modbus RS485	4.306.500

CÂU LẠC BỘ THỢ ĐIỆN SCHNEIDER ELECTRIC

CLB Thợ điện Schneider Electric được thành lập nhằm xây dựng một cộng đồng Thợ điện năng động, chuyên nghiệp, có kỹ năng tư vấn lắp đặt các thiết bị của Schneider Electric từ đó mang lại sự thẩm mỹ, an toàn và tiện nghi cho các công trình xây dựng dân dụng trên toàn quốc.

Chi tiết thông tin và ưu đãi hội viên ở kênh ZaloOA:

HOẠT ĐỘNG HẤP DẪN VÀ BỔ ÍCH

Nội dung cho hội viên cập nhật theo thời điểm

Tích lũy điểm thưởng

Lắp sản phẩm Schneider Electric để tích lũy điểm đổi quà

Quà tặng
Hội viên thân thiết

Nhiều phần thưởng hấp dẫn cho Hội viên đạt TOP công trình sử dụng sản phẩm Schneider Electric trên toàn quốc

SƠ ĐỒ MẠNG ĐIỆN AN TOÀN CHUẨN

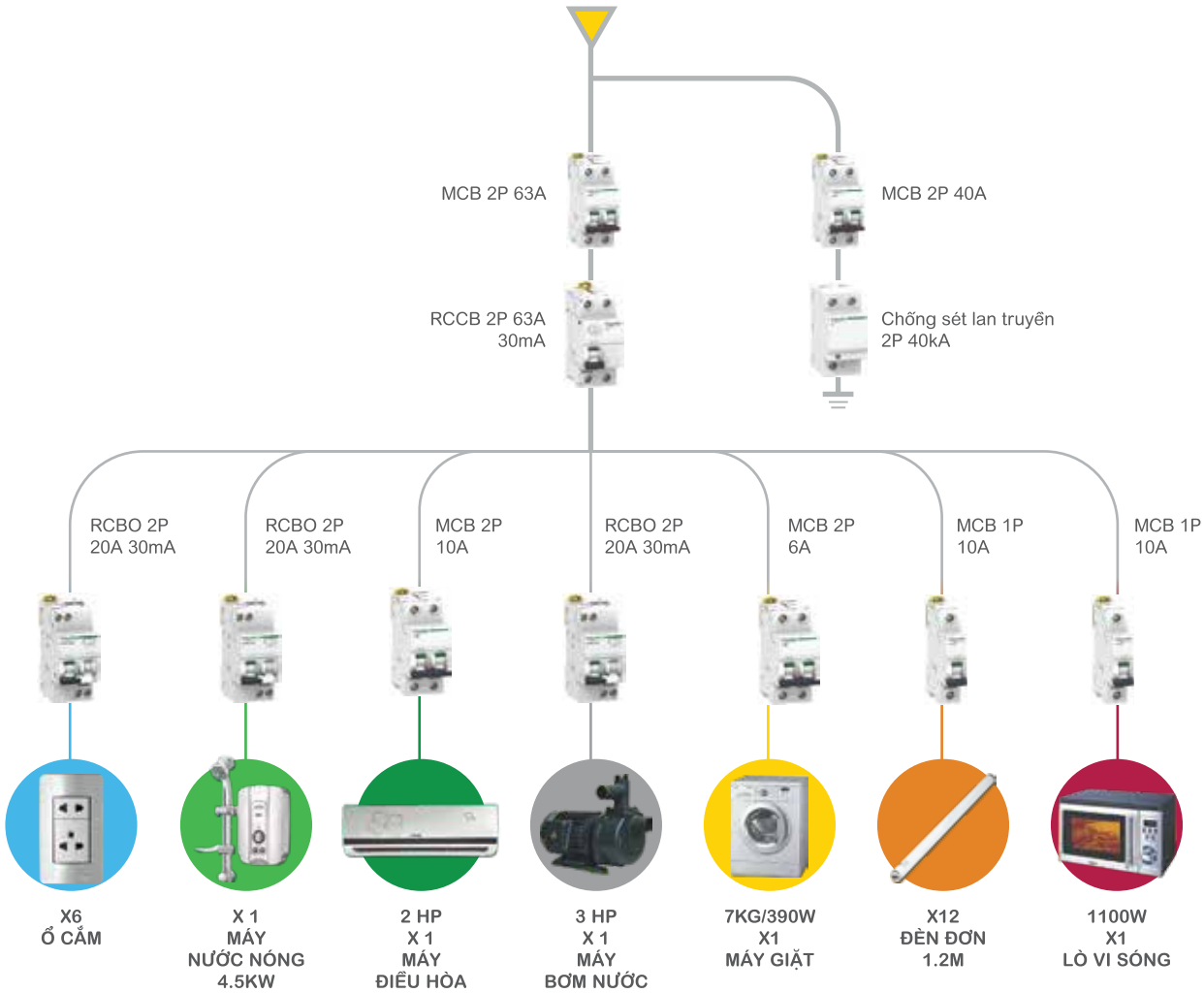

KHUYẾN CÁO LỰA CHỌN CẦU DAO TỰ ĐỘNG THEO TIẾT DIỆN DÂY DẪN

Tiết diện dây dẫn	Mục đích sử dụng	Công suất cho phép tối đa	Lựa chọn cầu dao tự động
1.5mm2	Dùng cho đèn, nguồn các loại ổ cắm thông dụng hoặc thiết bị ít hao điện, (chuông cửa, vv.,)	< 2300W	10A
2.5mm2	Cung cấp nguồn cho ổ cắm hoặc ổ cắm chuyên dụng (máy giặt, máy nước nóng, lò sưởi điện)	< 3680W	16A - 20A
4mm2		< 5750W	25A
6mm2	Dùng cho các thiết bị như nồi cơm điện, lò nướng, lò sưởi điện CÔNG SUẤT CAO	< 7360W	32A
10mm2	Dùng để kết nối điện giữa thiết bị đóng ngắt và tủ điện Dùng cho dây dẫn có chức năng bảo vệ chính: phải có cùng tiết diện như dậy nổi giữa thiết bị đóng ngắt và tủ điện.	6/9/12kvA	16 - 32A đến 50A
16mm2		50/60 KVA	63A
25mm2			

Câu lạc bộ thợ điện Schneider Electric

Một chương trình đặc biệt dành cho người mua hàng, tư vấn và thi công điện, giúp xây dựng một cộng đồng Thợ điện năng động có kiến thức sâu rộng về sản phẩm và giải pháp của Schneider Electric cũng như Quốc Tế, đóng vai trò chính trong việc mang lại các giá trị giúp tiện nghi hóa và nâng tầm cuộc sống.

Điểm bán hàng ủy quyền

Dành cho các đại lý và cửa hàng điện. Các đại lý và cửa hàng điện tham gia Chương trình khách hàng ủy quyền của Schneider Electric sẽ nhận được mức chiết khấu ưu đãi và các chương trình khuyến mãi hấp dẫn từ Nhà Phân Phối chính thức của Schneider Electric, đồng thời sẽ được hỗ trợ trang bị bảng hiệu, kệ trưng bày sản phẩm và sản phẩm mẫu cũng như các hoạt động truyền thông khác để quảng bá thương hiệu cửa hàng và thúc đẩy doanh số bán hàng hiệu quả.

Giải pháp dành cho xe điện (EV Charger) phục vụ cho ngôi nhà bền vững và hiệu quả trong tương lai

Giúp chủ nhà có trải nghiệm sạc xe thông minh, dễ dàng và an toàn vào thời điểm phù hợp, với nguồn điện xanh có sẵn, tối ưu hóa tiêu thụ, tránh quá tải điện và giảm lượng khí thải.

Schneider Electric

Schneider Electric Việt Nam

Email: customercare.vn@schneider-electric.com
Website: www.se.com/vn/vi/
Facebook: www.facebook.com/SchneiderElectricVN
Hotline: 1800-585858 (Miễn cước cuộc gọi)

Văn phòng Hà Nội
Lầu 8, Tòa nhà Vinaconex,
34 Láng Hạ, Phường Láng
ĐT: (024) 38 314 037

Văn phòng Đà Nẵng
Lầu 3, Tòa nhà Diamond Time Complex,
35 Thái Phiên, Phường Hải Châu
ĐT: (0236) 3 663 888
(0283) 6 225 168

Văn phòng Hồ Chí Minh
Lầu 7, Tòa nhà E-Town 1
364 Cộng Hòa, Phường Tân Bình
ĐT: (028) 38 103 103

Scan để tải bản mềm

©2026 Bản quyền hoàn toàn thuộc về Tập đoàn Schneider Electric.